BAHNHOF »SCHWARZBURG«

»SCHWARZBURG« STATION
GARE DE »SCHWARZBURG«
STATION »SCHWARZBURG«

Art. Nr. 110116

D

Vor Beginn des Bastelns sollten Sie sich mit den Spritzlingen und der Anleitung vertraut machen. Sollte es einmal vorkommen, dass ein Teil im Bausatz fehlt, kreuzen Sie bitte das fehlende Teil in der Anleitung an und schicken Sie diese bitte an Fa. Gebr. FALLER GmbH, Abt. Kundendienst, kundendienst@faller.de, Kreuzstraße 9, 78148 Gütenbach. Sie erhalten dann umgehend Ersatz. In diesem Bausatz sind einige Kunststoffteile übrig.

GB

Before beginning with the assembly please familiarize yourself with the parts and read the instructions carefully. In case of missing parts please indicate these on the instructions leaflet with a circle and return the leaflet to Gebr. FALLER GmbH, kundendienst@faller.de, Kreuzstraße 9, D-78148 Gütenbach, Germany. You will receive the replacement by return. Some of the parts in this box are not needed to construct the model.

F

Avant de commencer le montage de votre maquette bien lire la notice et repérer les grappes. Si une pièce manque dans une boîte, cochez la pièce correspondante sur la notice et renvoyez-la-nous à Gebr. FALLER GmbH, kundendienst@faller.de, Kreuzstraße 9, D-78148 Gütenbach (R.F.A.). Nous vous ferons parvenir la pièce par retour. Dans cette boîte se trouvent quelques pièces qui ne seront pas utilisées pour le montage.

NL

Vóór het bouwen zou men de gietstukken en de handleiding moeten bestuderen. Indien onverhoopt een onderdeel aan het bouwpakket ontbreekt, gelieve men het ontbrekende deel in de handleiding aan te kruisen en deze te zenden aan Gebr. FALLER GmbH, kundendienst@faller.de, Kreuzstraße 9, D-78148 Gütenbach. U ontvangt dan omgaand en gratis het ontbrekende onderdeel. Van dit bouwpakket worden enkele kunststof delen niet gebruikt.

Für den Zusammenbau des Modells empfehlen wir folgende FALLER-Artikel (sind nicht im Bausatz enthalten):
For the assembly of the kit we recommend following FALLER products (not included in the kit):
Pour l'assemblage du modèle, nous vous recommandons les articles FALLER suivants (non inclus dans le kit):
Om dit model te bouwen adviseren wij de volgende FALLER producten (maken geen deel uit van deze bouwset):

Art. Nr. 170492
FALLER-EXPERT

Flüssigkleber in Plastikflasche mit Spezialkanüle für feinste Klebstoffdosierung.

Liquid cement in plastic bottle with canule for very fine dosage.

Colle liquide en bouteille plastique avec bec verseur pour un dosage précis.

Vloeibare lijm in plastic-flacon met doseerbuisje om nauwkeurig te lijmen.

Art. Nr. 170688
SPEZIAL-SEITENSCHNEIDER

zum grafreien Abtrennen von feinsten Spritzteilen.
Nur für Polystyrol geeignet.

Special side cutter for cutting off ultra-fine moulded parts without burrs.
Only suitable for polystyrene.

Pince coupante spéciale pour couper sans bavure les pièces miniatures moulées par injection. Convient uniquement au polystyrène.

Speciale zijkniptang voor het braamloos afknippen van de fijnste gietstukdelen.
Alleen geschikt voor polystyrol.

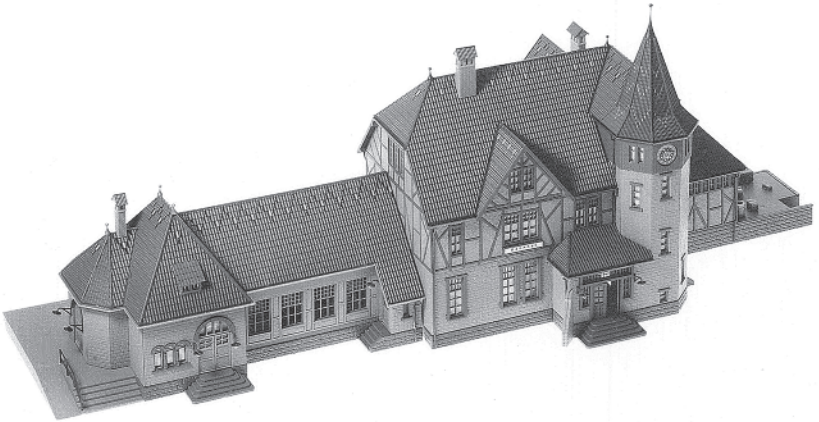

Inhalt	Spritzlinge	1 1 x	4 1 x	7 1 x	10 1 x	13 1 x
Contents	Sprues	2 1 x	5 1 x	8 1 x	11 1 x	14 1 x
Contenu	Moulages					
Inhoud	Gietstukken	3 1 x	6 1 x	9 1 x	12 1 x	

Sa. Nr. 199 275 0

D **Fensterfolie**

Fensterfolie entlang der vorgeprägten Rillen exakt ausschneiden.
Die Folienzuschnitte auf die Rückseite der Fenster bzw. Türen mit derselben Nr. kleben.

Modell ist beleuchtbar mit 3 Micro-Kabelbirnen Art. Nr. 180671.
Modell ist beleuchtbar mit 1 Beleuchtungssockel Art. Nr. 180670.

GB **Window foil**

Cut out the window foil along the prepared grooves exactly.
Glue the cut out foil parts on the back side of the windows resp. doors with the same number.

The model can be illuminated using 3 micro-bulbs No.180671.
The model can be illuminated using 1 building light No. 180670.

F **Feuillet transparent**

Decouber la feuille des fenêtres en suivant les marques prévues à cet effet.
Puis empoiter et coller ensemble les deux parties des portes et fenêtres.

Cette maquette s'eclaire avec 3 ampoules microcables ref. 180671.
Cette maquette s'eclaire avec 1 socle d`éclairage ref. 180670.

NL **Vensterfolie**

Knip het raam folie precies langs de aangegeven lijnen uit.
Lijm de uitgeknipte delen op de achterzijde van de ramen resp. deuren met hetzelfde nummer.

Model kan worden verlicht met 3 micro draadlamjes nr. 180671.
Model kan worden verlicht met 1 fitting met lampje nr. 180670.

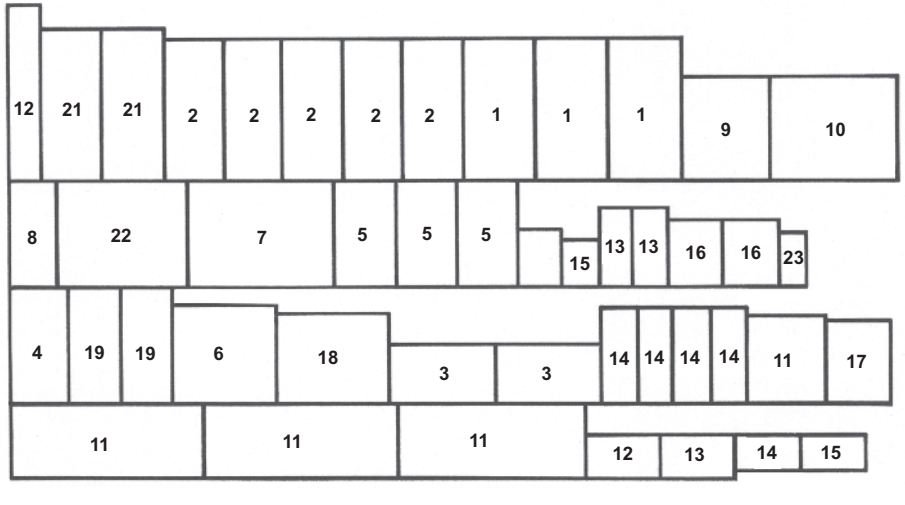

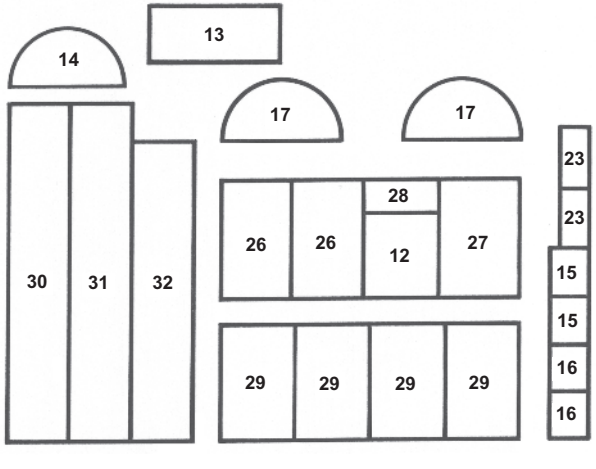

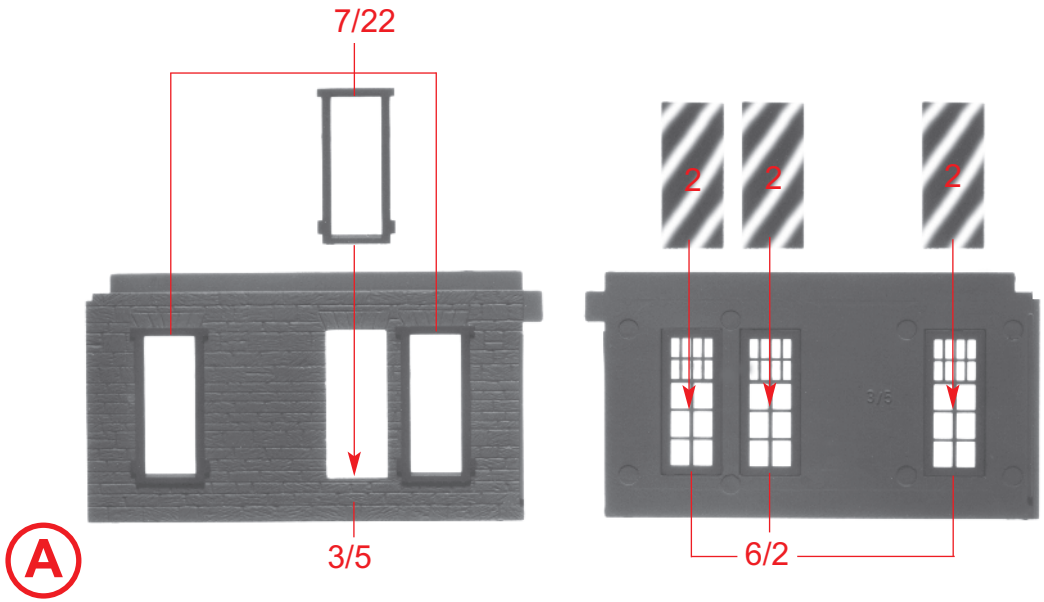
7/22
2
2
2
3/5
6/2
A

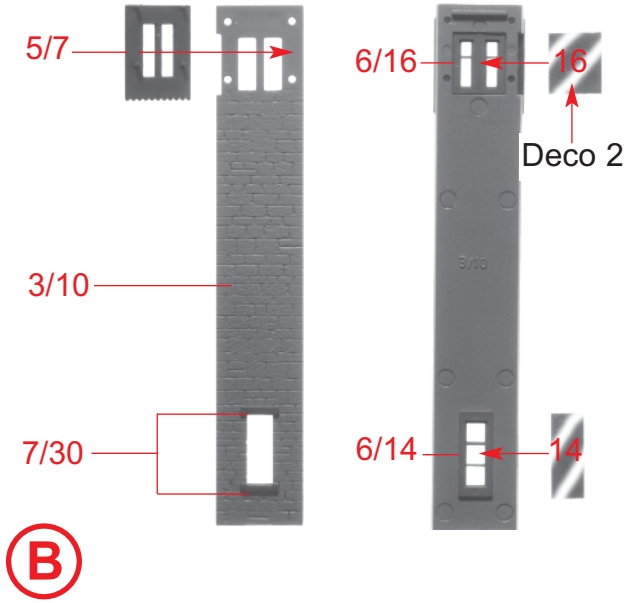
5/7
6/16
16
Deco 2
3/10
7/30
6/14
14
B

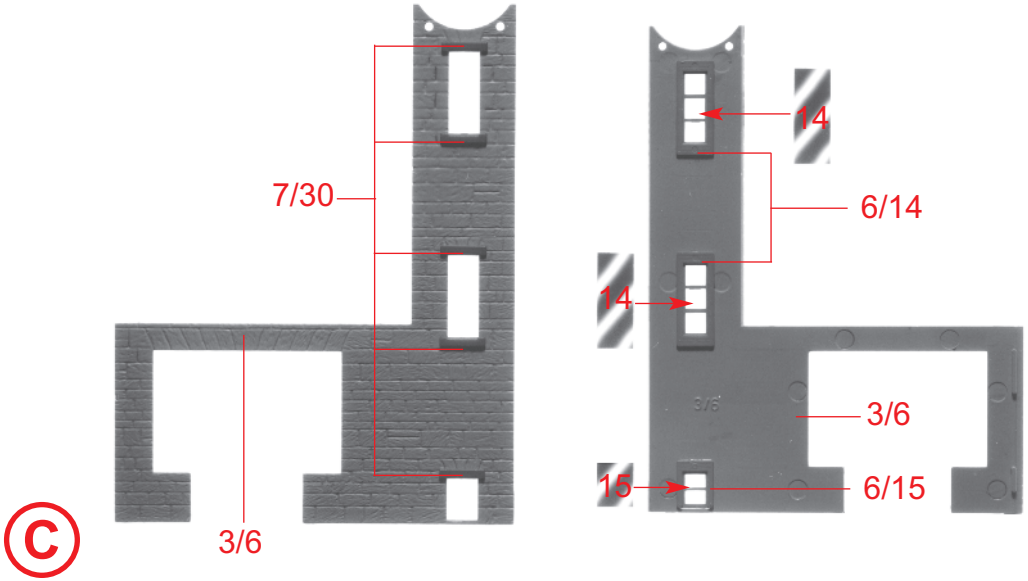
7/30
14
6/14
14
3/6
15
6/15
3/6
C

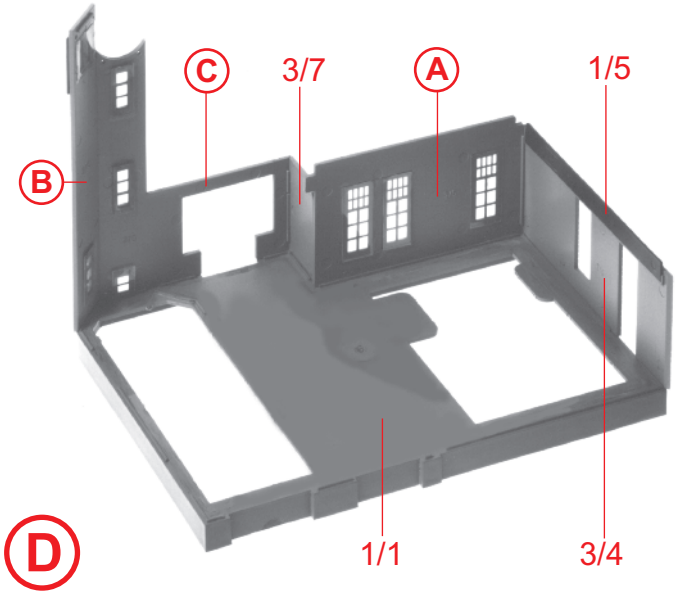
C
3/7
A
1/5
B
1/1
3/4
D

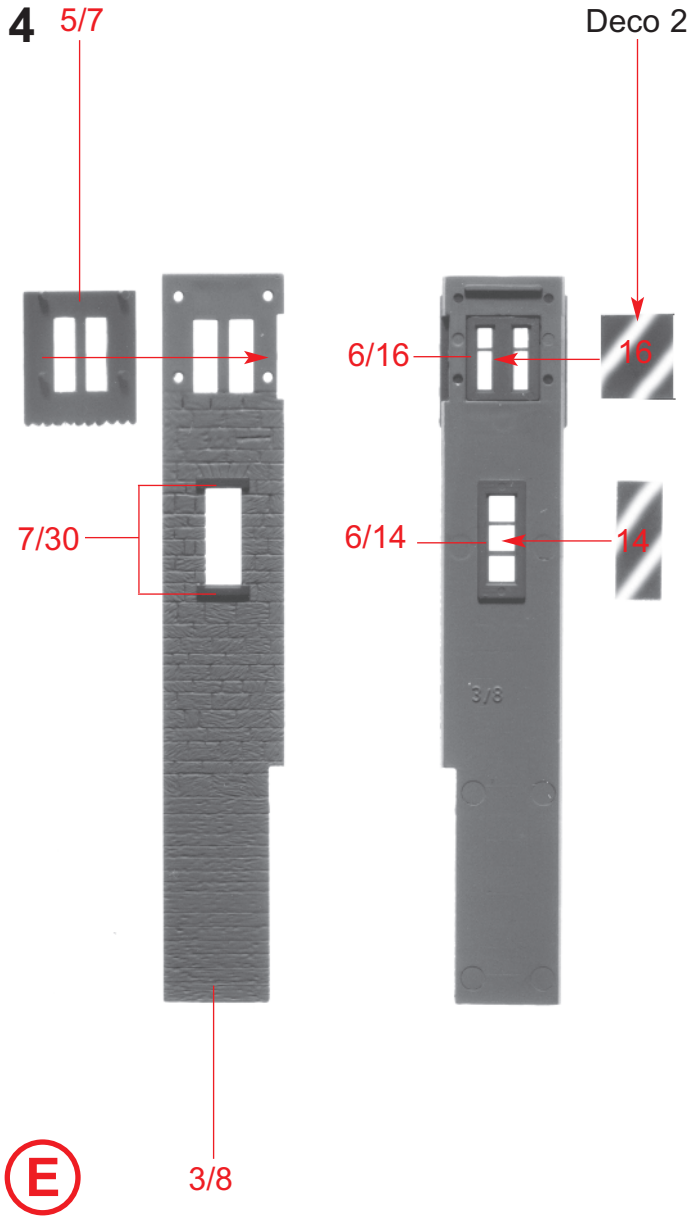
5/7
Deco 2
6/16
16
7/30
6/14
14
3/8
E

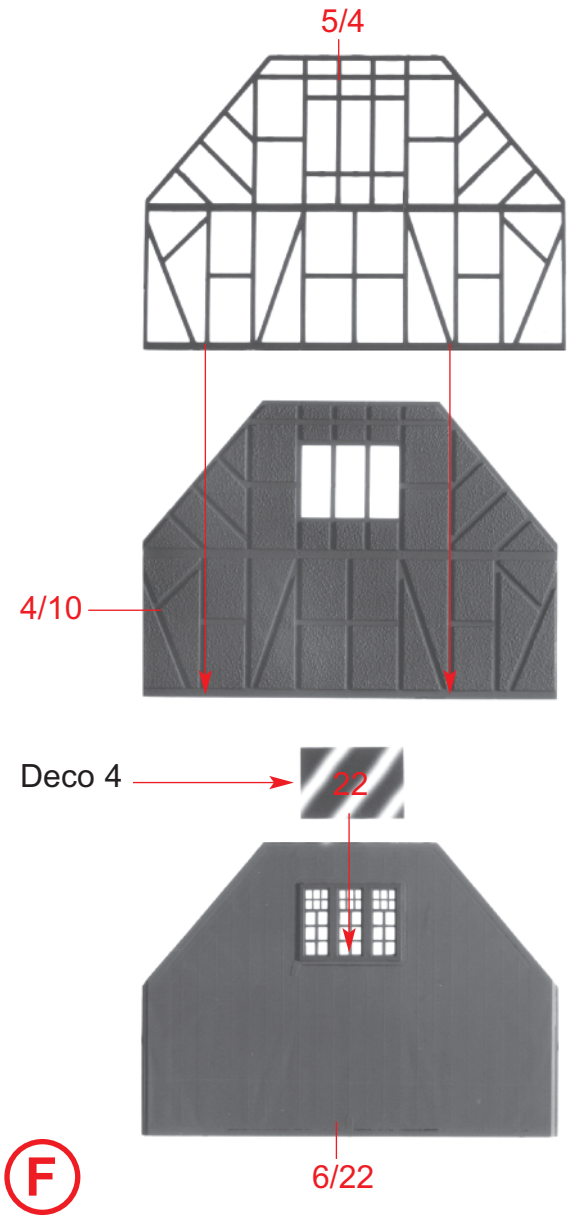
5/4
4/10
Deco 4
22
6/22
F

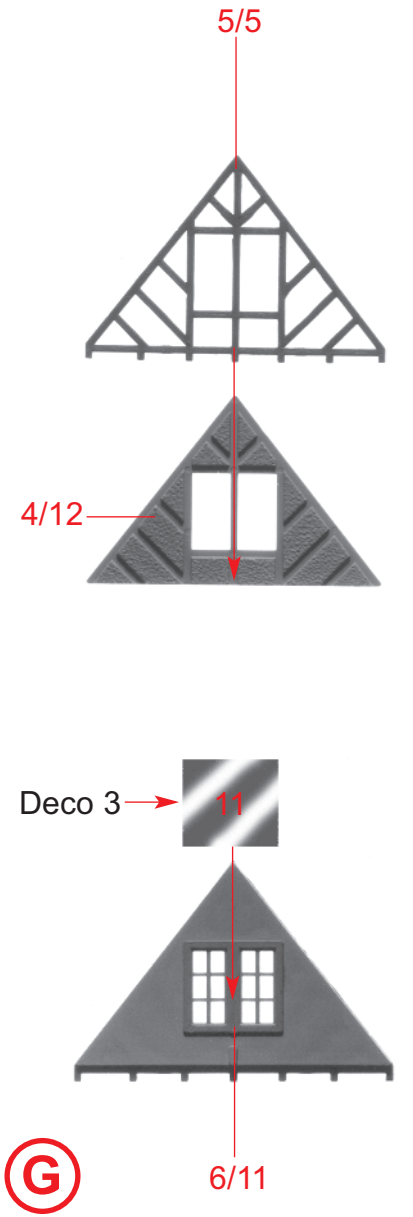
5/5
4/12
Deco 3
11
6/11
G

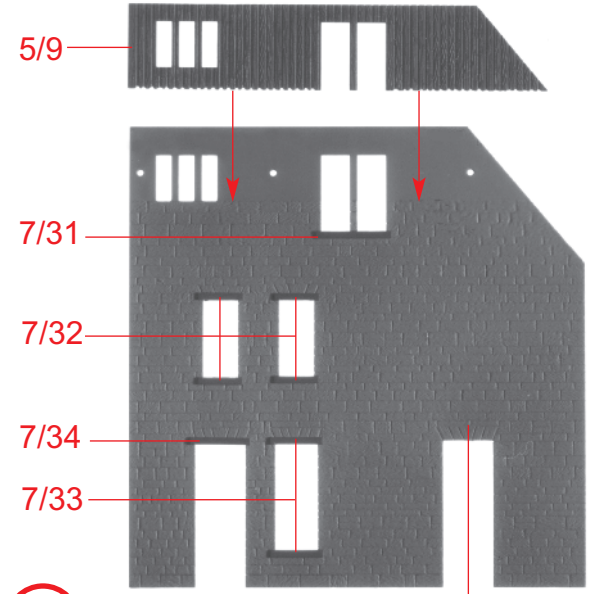
5/9
7/31
7/32
7/34
7/33
3/11

H

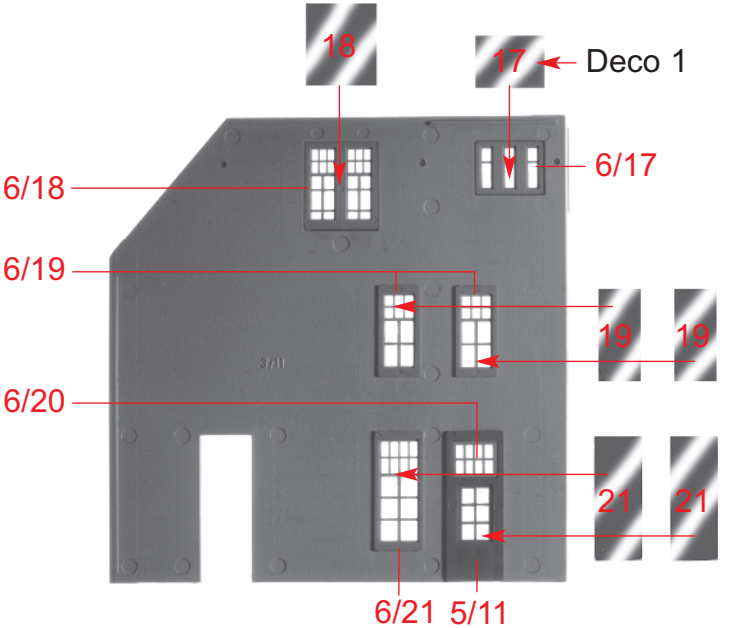
18
17
Deco 1
6/18
6/17
6/19
19
19
6/20
21
21
6/21
5/11

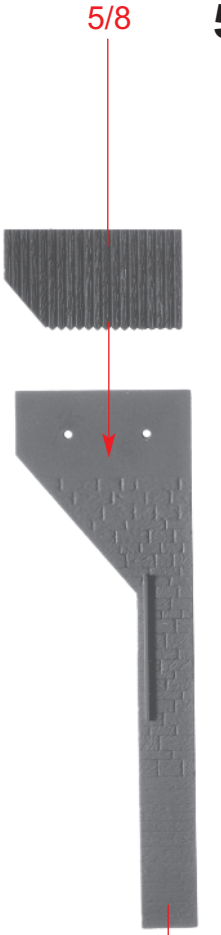
5/8
3/9

J

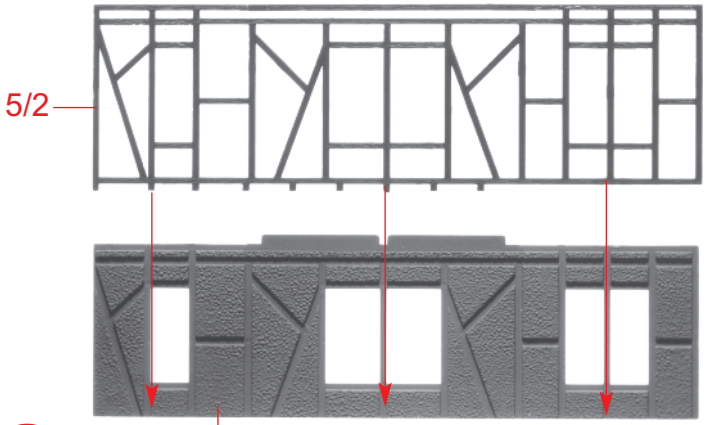
5/2
4/11

I

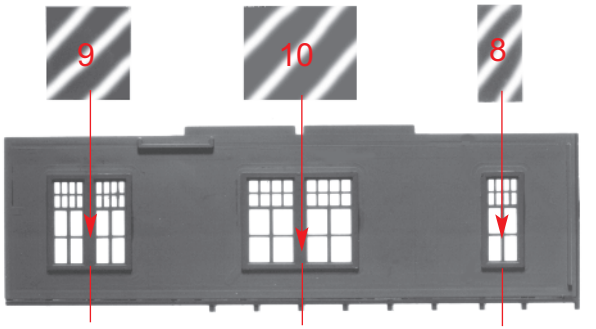
9
10
8
6/9
6/10
6/8

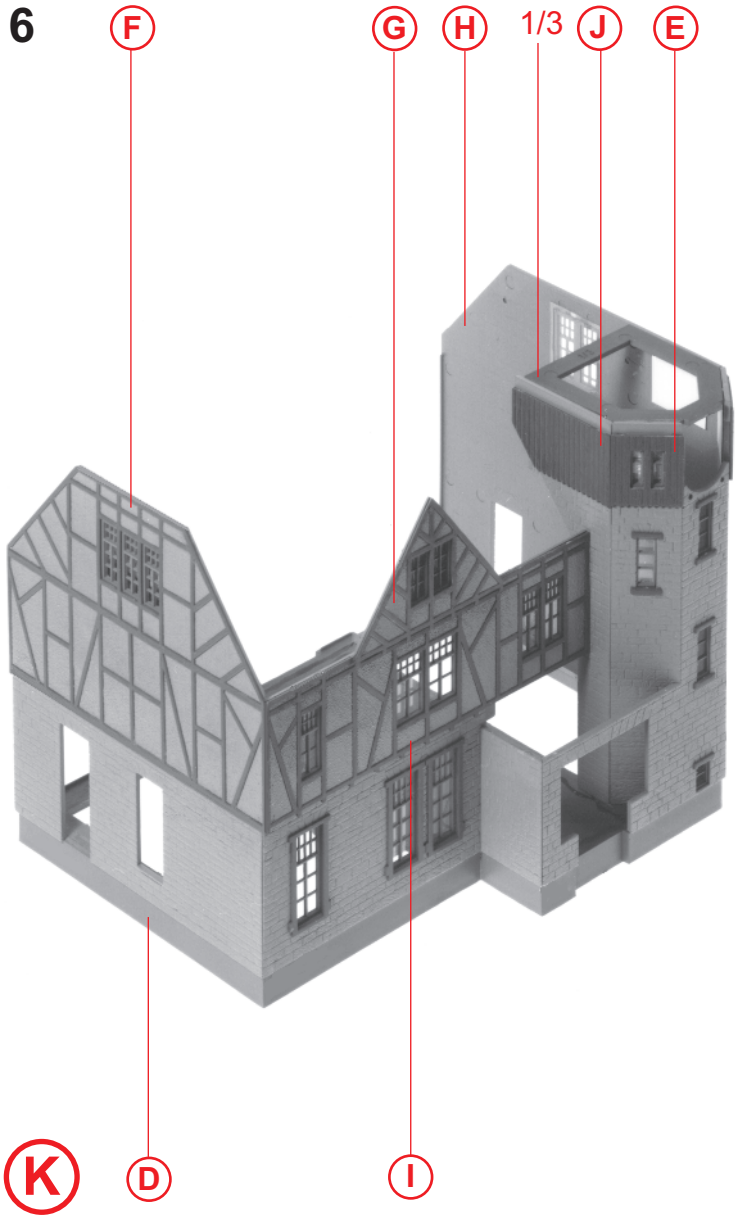
F
G
H
1/3
J
E
K
D
I

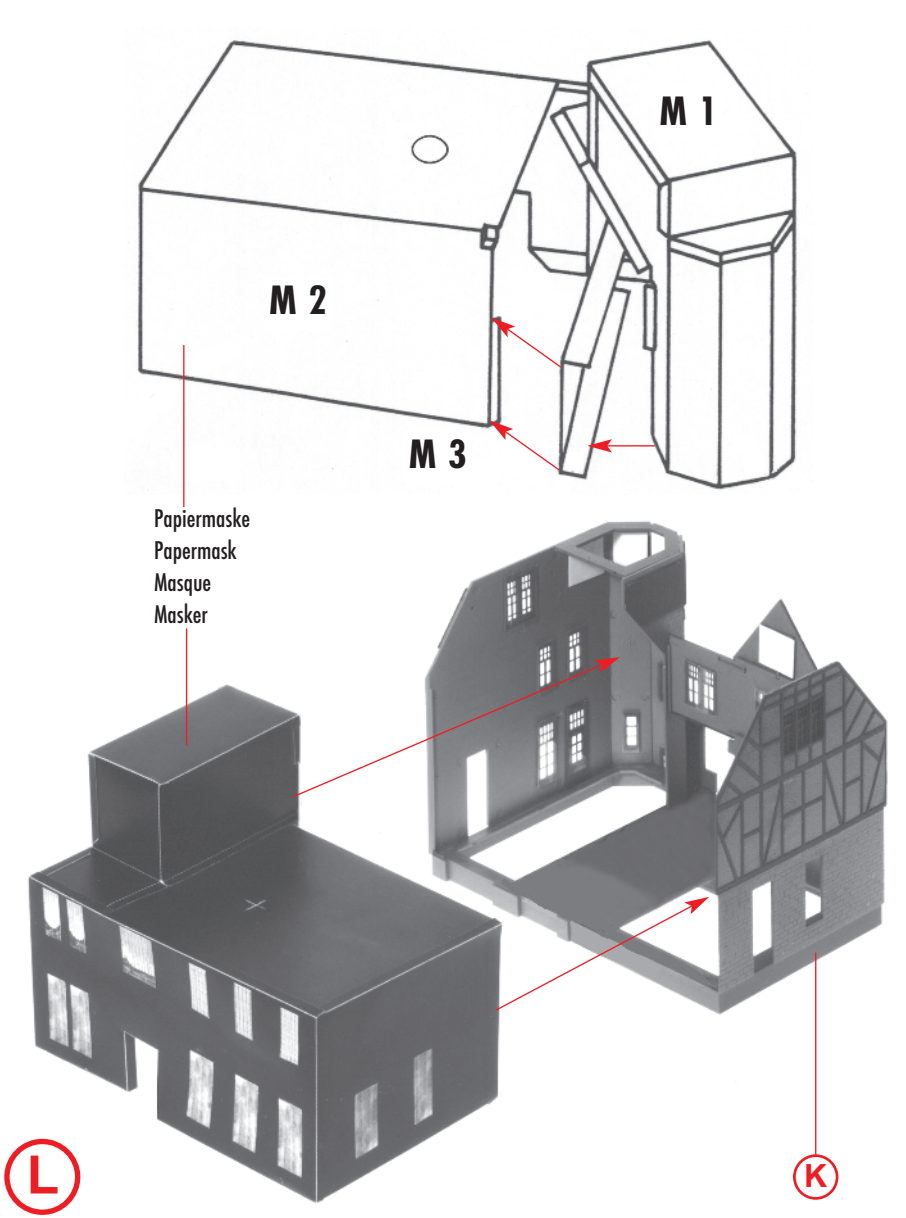
M 1
M 2
M 3
Papiermaske
Papermask
Masque
Masker
L
K

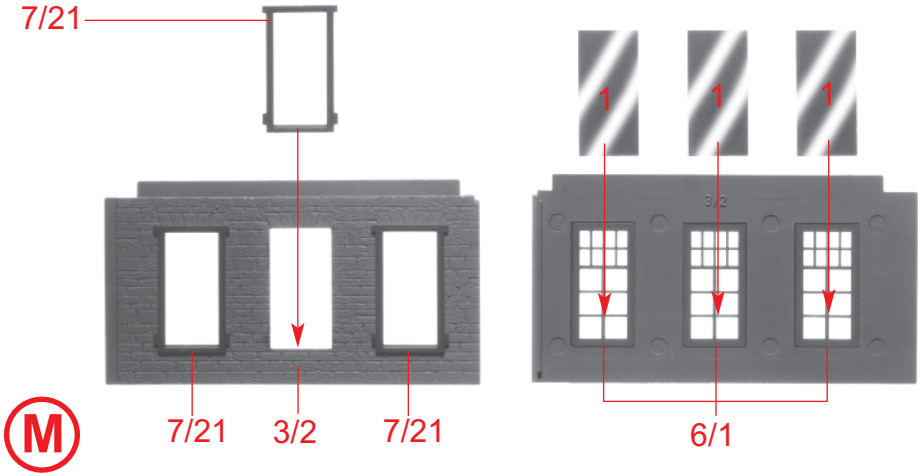
7/21
1
1
1
3/2
M
7/21
3/2
7/21
6/1

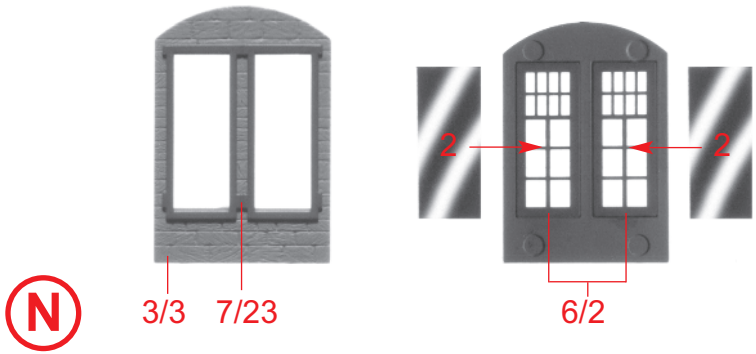
N
3/3
7/23
2
2
6/2

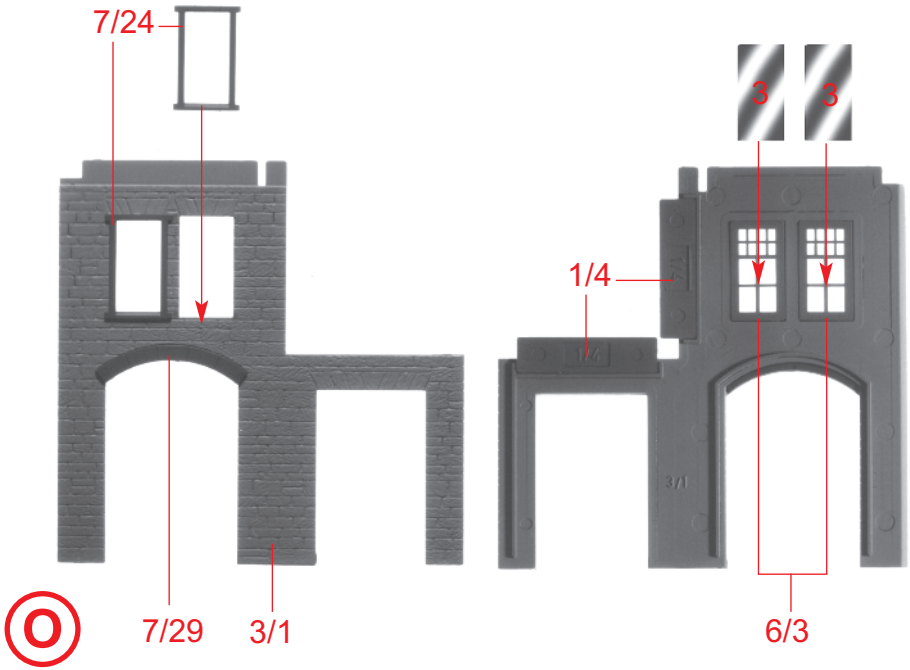
7/24
3
3
1/4
O
7/29
3/1
6/3

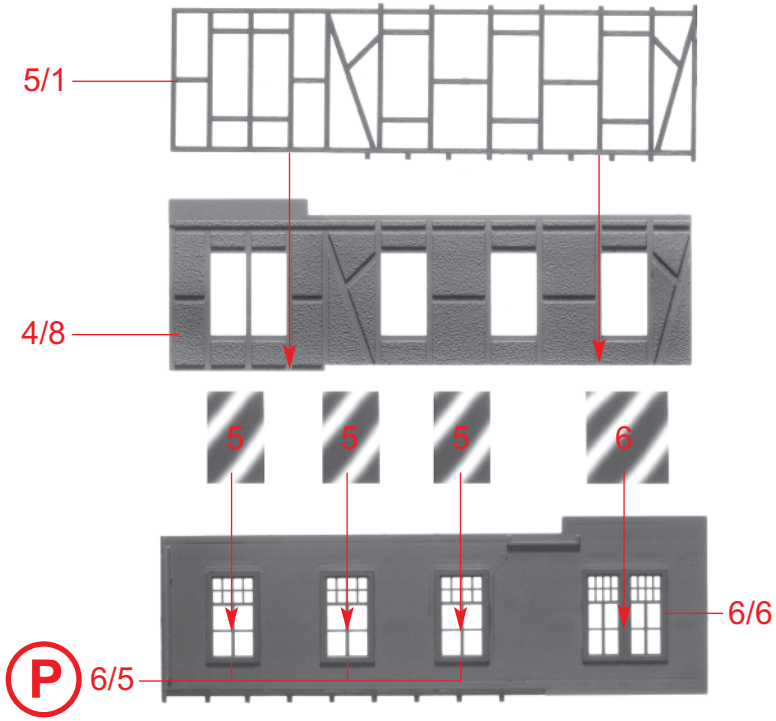
5/1
4/8
5
5
5
6
6/6
P
6/5

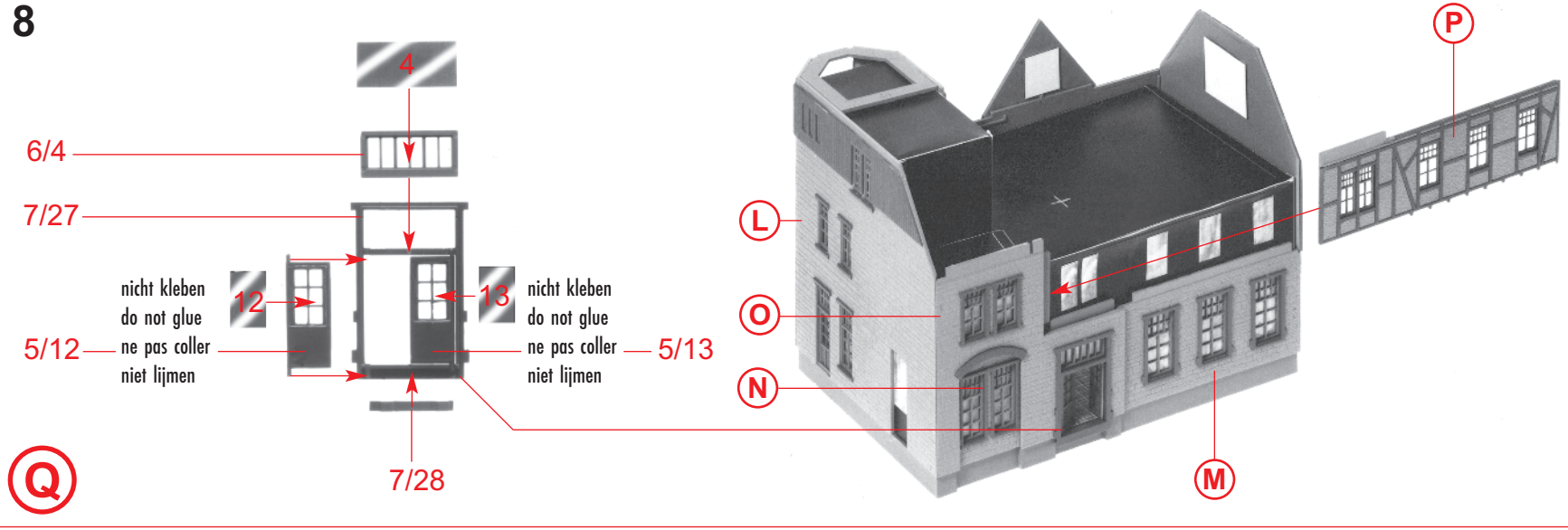
4
6/4
7/27
nicht kleben
do not glue
ne pas coller
niet lijmen
12
13
nicht kleben
do not glue
ne pas coller
niet lijmen
5/12
5/13
7/28
Q
L
O
N
M
P

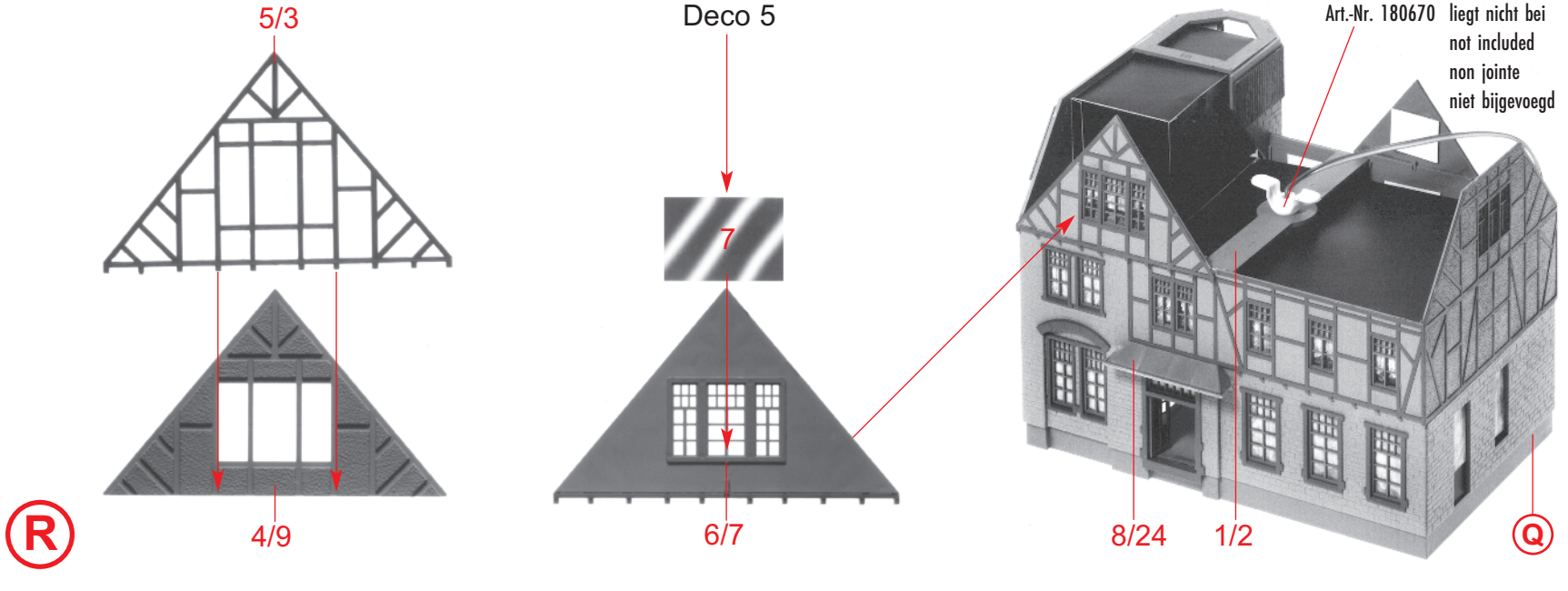
5/3
Deco 5
7
Art.-Nr. 180670 liegt nicht bei
not included
non jointe
niet bijgevoegd
R
4/9
6/7
8/24
1/2
Q

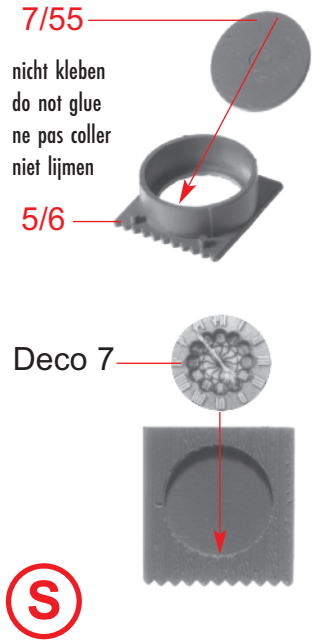

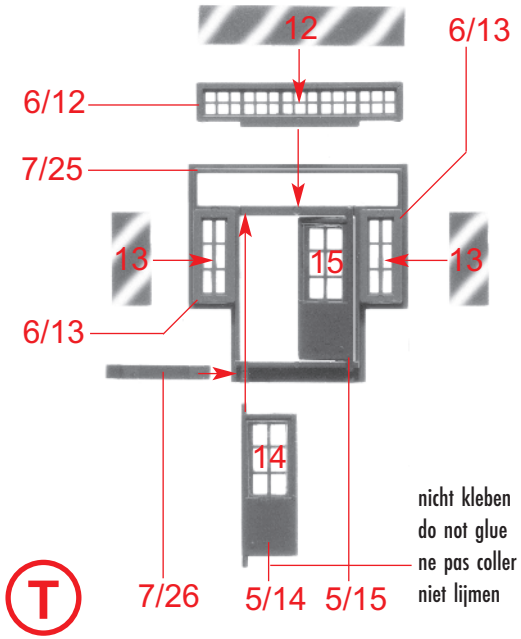

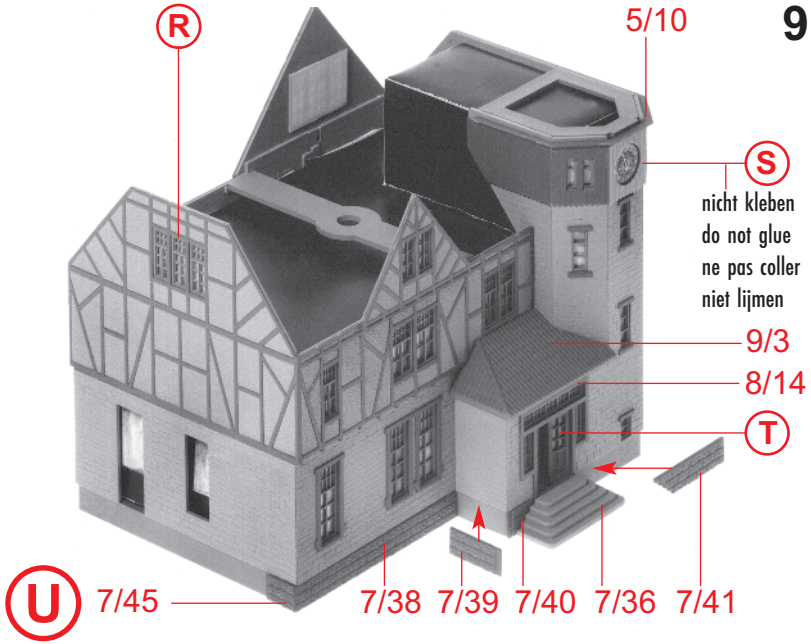

D Die Dachziegel können mit handelsüblichen gelben und braunen Farbstiften (liegen nicht bei) zur feineren Gestaltung bemalt werden. Die zu colorierenden Ziegel sind optisch durch eine Hochglanzpolierung sichtbar. Drehen Sie die Dachteile im Licht leicht hin und her, bis das Muster erscheint. Beginnen Sie das Bemalen, der Skizze entsprechend, mit der braunen Farbe, danach mit dem gelben Stift. Am leichtesten geht das Bemalen am unmontierten Spritzteil. Die Turmsegmente werden nur mit Gelb bemalt.

GB It is possible to colour the roof tiles using commercially available yellow and brown pencils (not supplied) to create a more appealing design. The tiles to be coloured are visible by their high mirror polish. Turn the roof parts exposed to light back and fourth until the pattern appears. Start painting as shown in the drawing with the brown pencil and than with the yellow pencil.
Painting the unassembled moulded part is most convenient. Paint the tower segments with the yellow pencil only.

F On peut colorier les tuiles avec des crayons de couleur jaunes et bruns du commerce (non fournis) pour assurer une décoration plus attrayante. Les tuiles à colorer sont rendues optiquement visibles par un poli spéculaire. Tournez les parties de toit légèrement en va et vient jusqu'à ce que le dossin apparaît. Commencez la coloration en fonction du dessin avec le crayon à couleur brun, ensuite avec le crayon jaune. Le plus facile est de réaliser la coloration sur la pièce moulée par injection non montéc. Les segments de tour ne seront peints qu'avec le jaune.

NL Om een nog mooier effect te krijgen kunnen de dakpannen kunnen met behulp van gele en bruine viltstiften (niet bijgesloten) worden bewerkt. De te kleuren dakpannen zijn aan hun glans te herkennen. Als de dakdelen een beetje in het licht worden bewogen, wordt het patroon zichtbaar. Schilder eerst de dakpannen die bruin moeten worden zoals aangegeven in het schema en schilder daarna de gelen pannen.

V Schilder het dakdeel voordat u het vastlijmt. De torensegmenten worden alleen met geel beschilderd.

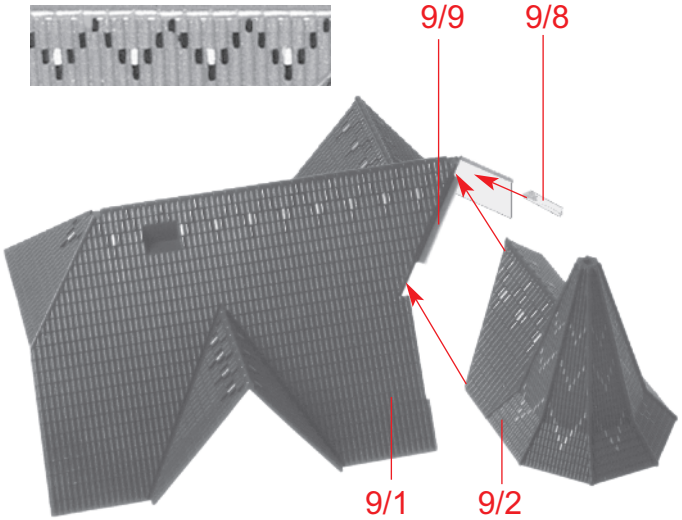

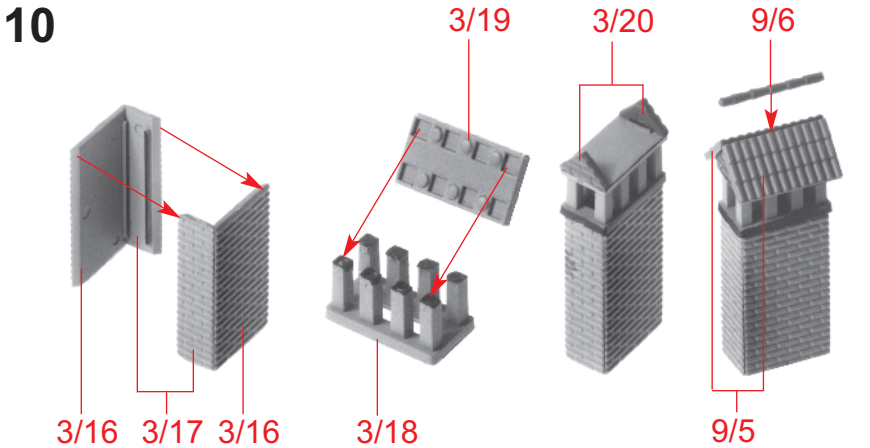
3/19
3/20
9/6
3/16
3/17
3/16
3/18
9/5

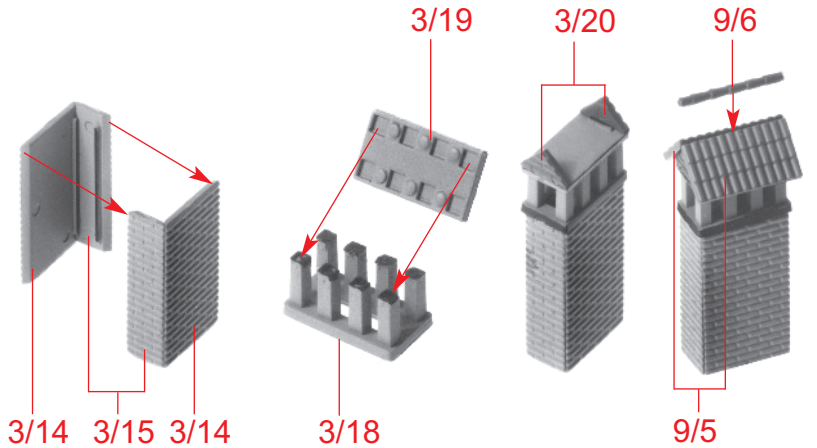
3/19
3/20
9/6
3/14
3/15
3/14
3/18
9/5

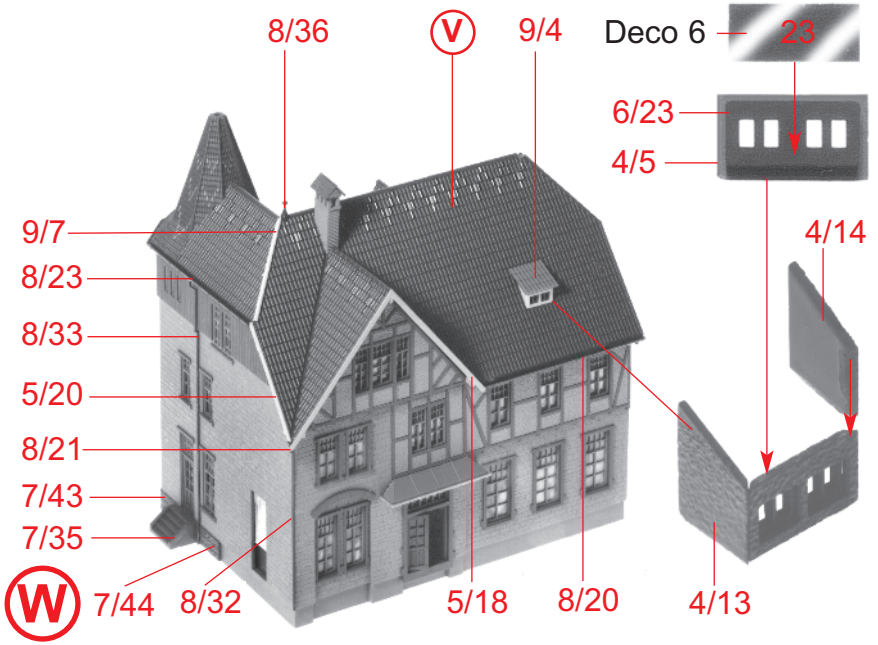
8/36
V
9/4
Deco 6
23
6/23
4/5
4/14
9/7
8/23
8/33
5/20
8/21
7/43
7/35
W
7/44
8/32
5/18
8/20
4/13

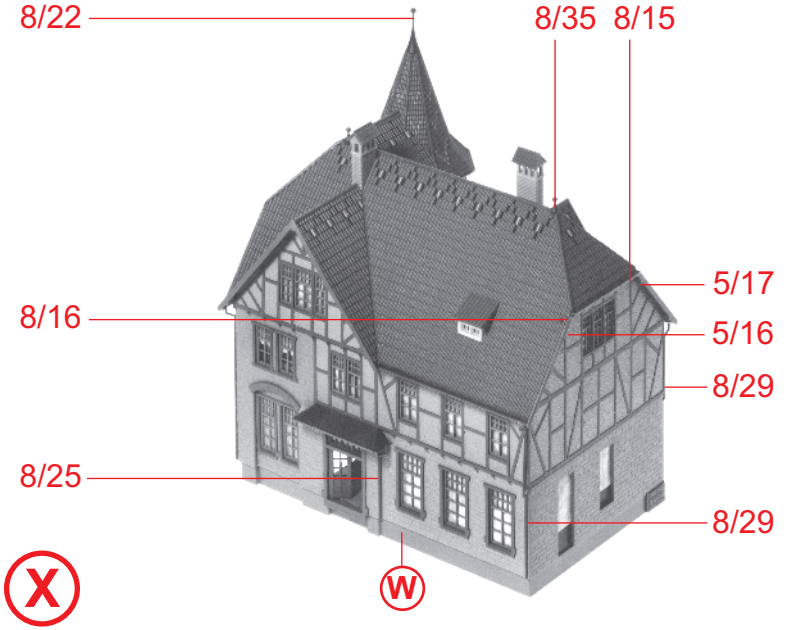
8/22
8/35
8/15
5/17
8/16
5/16
8/29
8/25
8/29
X
W

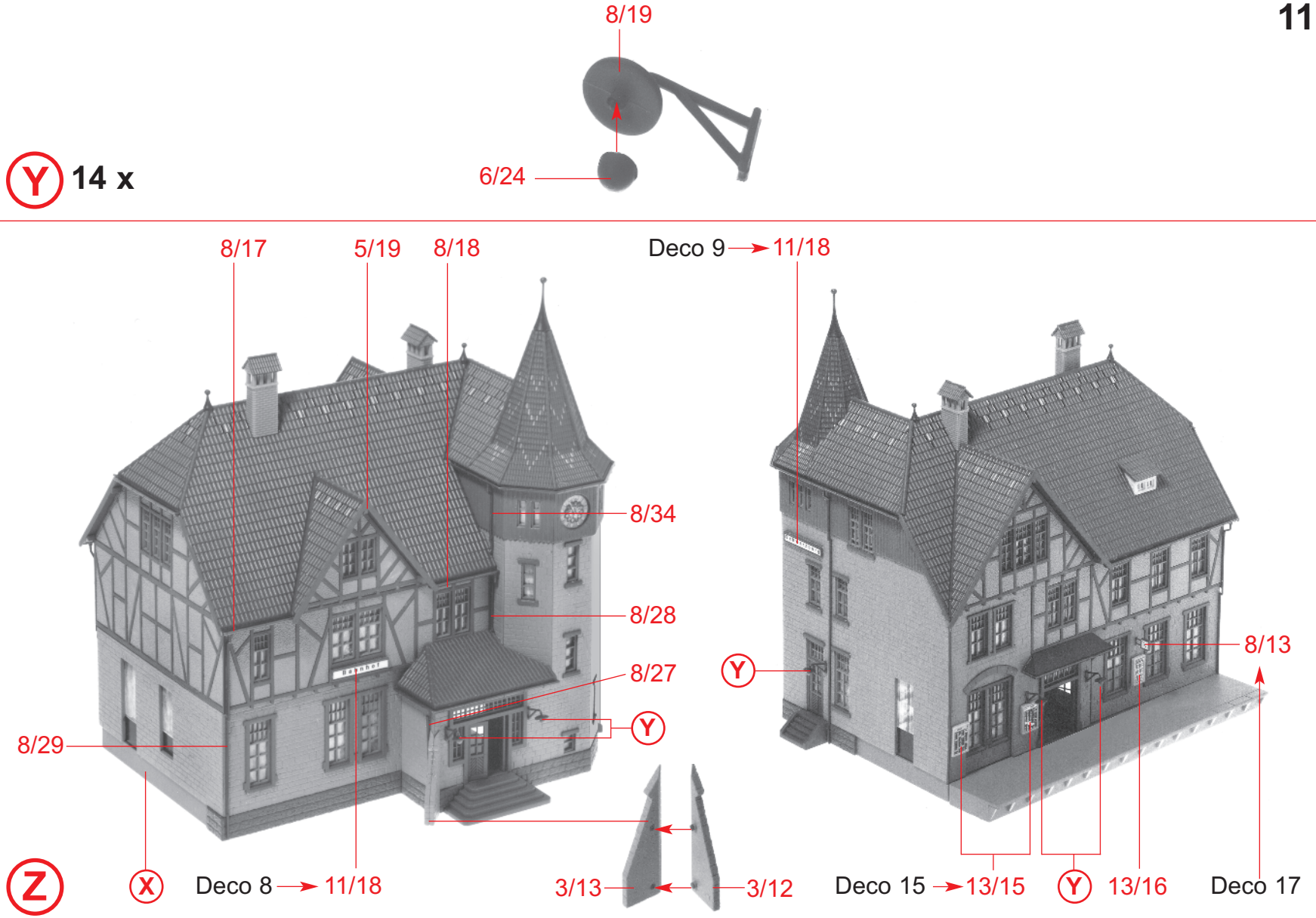
8/19
6/24
Y 14 x
8/17
5/19
8/18
Deco 9 → 11/18
8/34
8/28
8/27
Y
8/29
8/13
Y
Z
X
Deco 8 → 11/18
3/13
3/12
Deco 15 → 13/15
Y
13/16
Deco 17

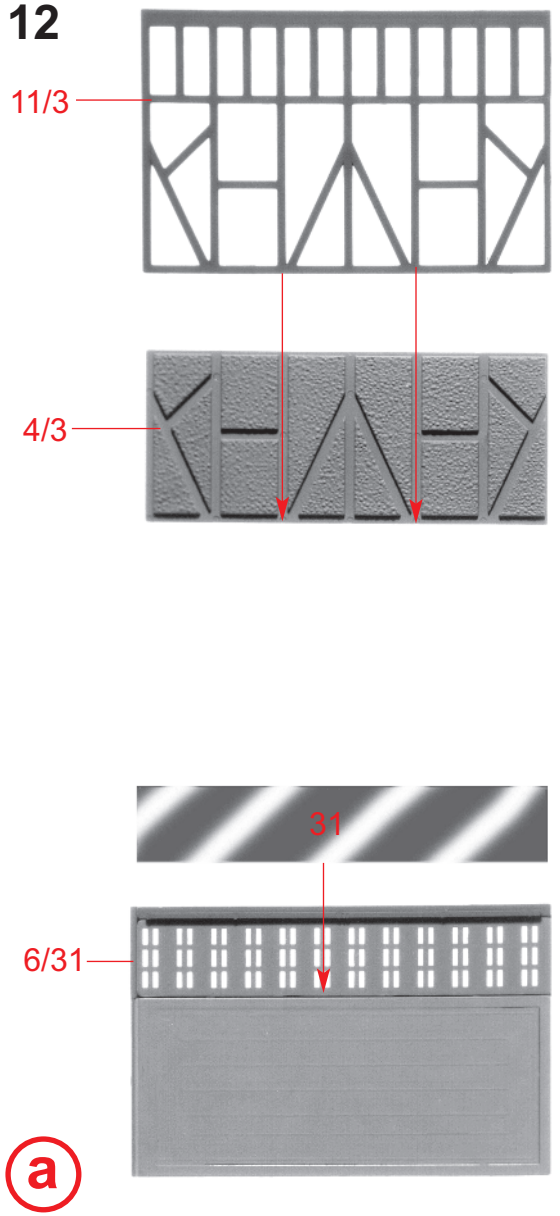
11/3
4/3
31
6/31
a

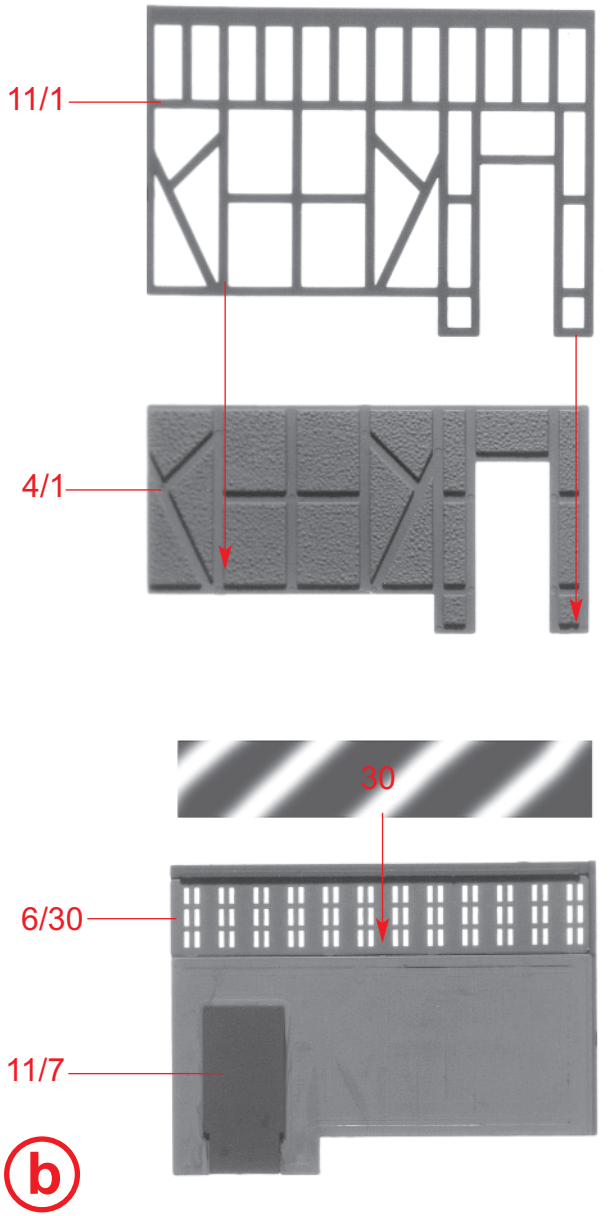
11/1
4/1
30
6/30
11/7
b

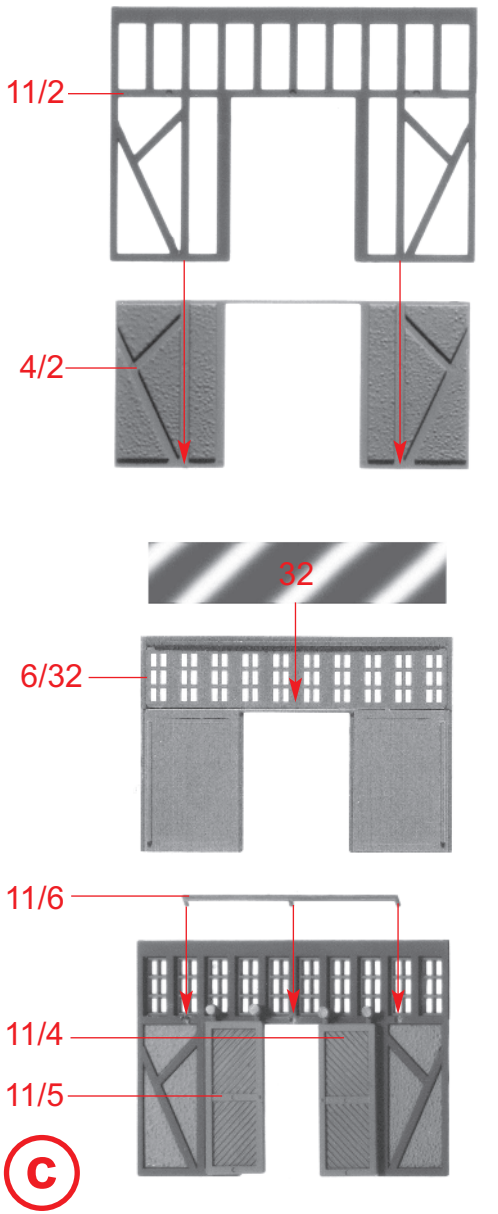
11/2
4/2
32
6/32
11/6
11/4
11/5
c

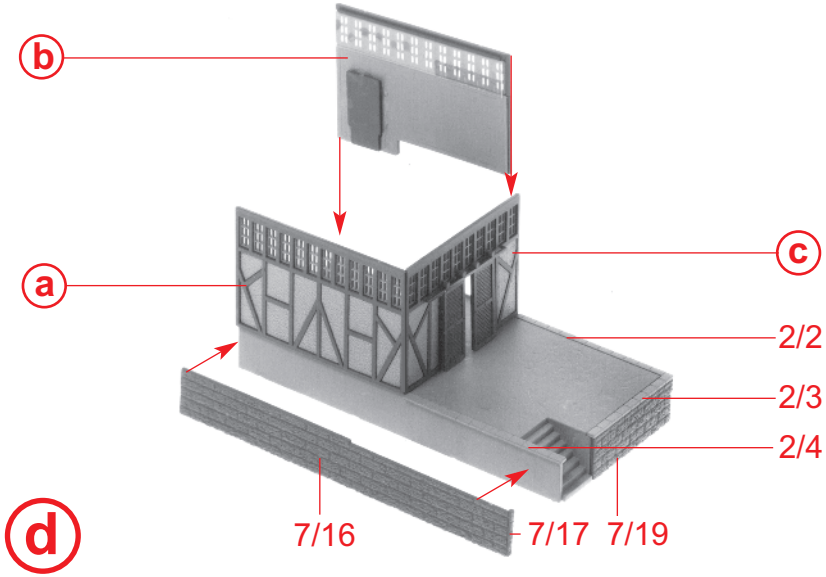
b
a
c
2/2
2/3
2/4
7/16
7/17
7/19
d

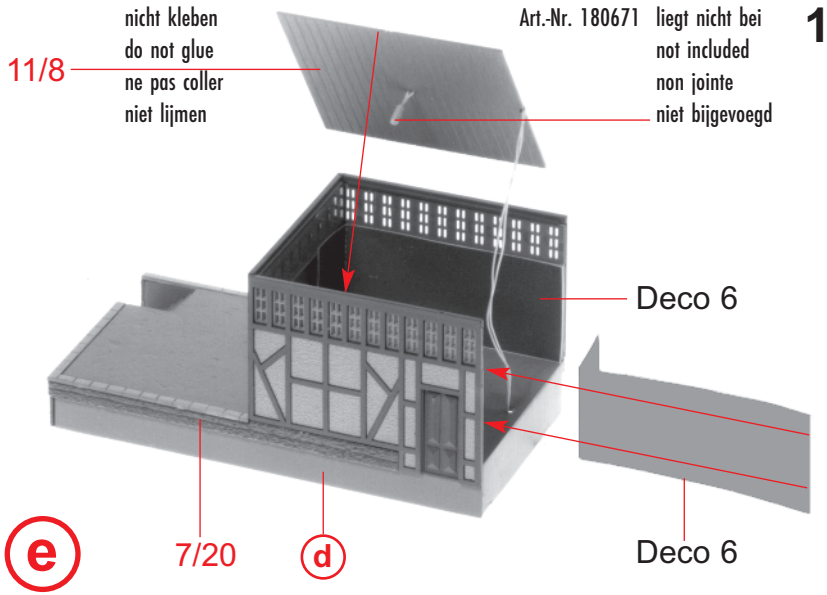
nicht kleben
do not glue
ne pas coller
niet lijmen
11/8
Art.-Nr. 180671 liegt nicht bei
not included
non jointe
niet bijgevoegd
Deco 6
Deco 6
7/20
d
e

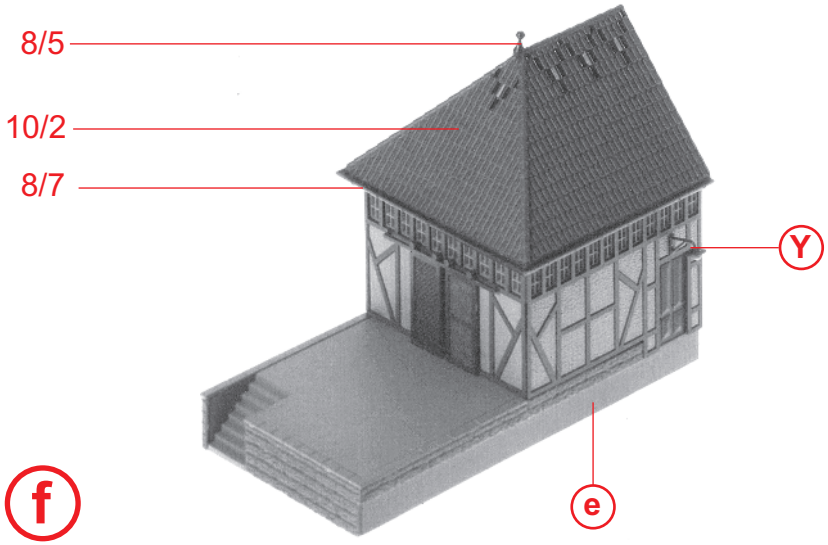
8/5
10/2
8/7
Y
e
f

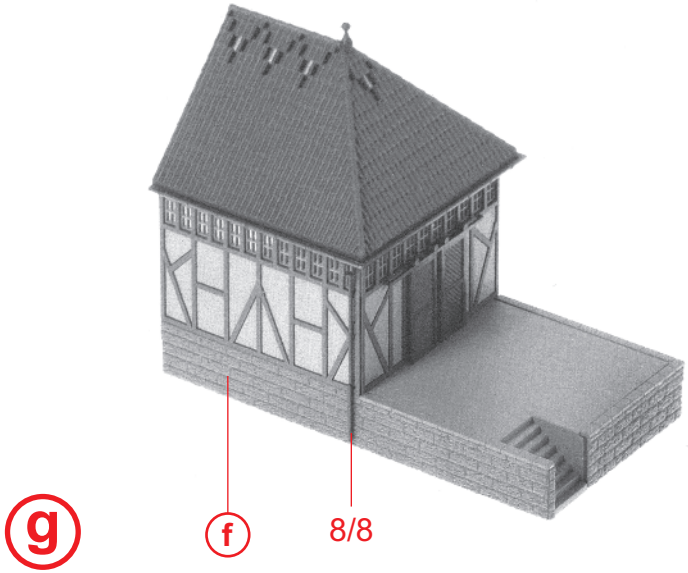
f
8/8
g

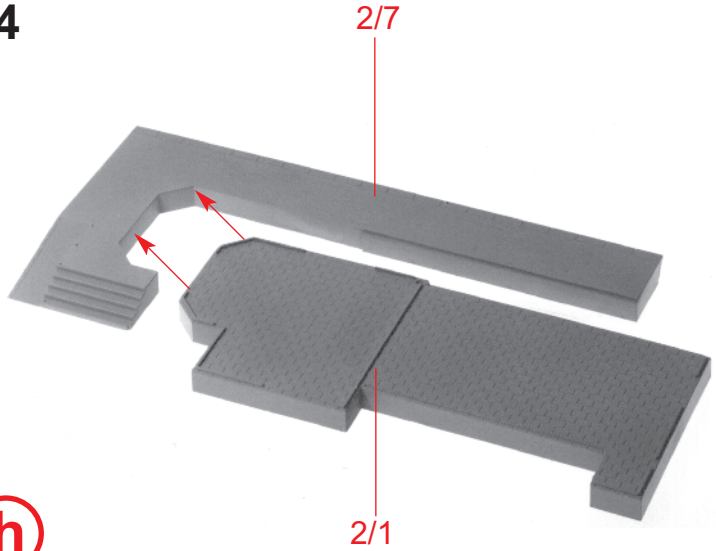
2/7
2/1

h

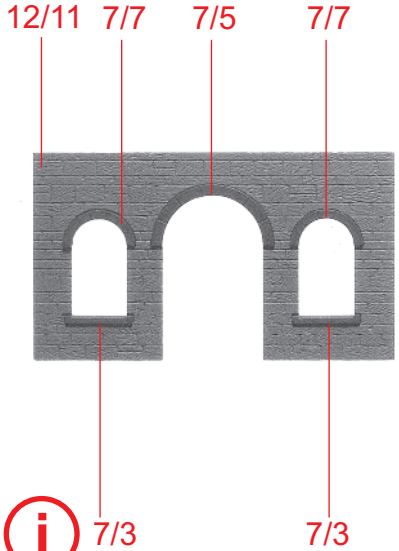
12/11
7/7
7/5
7/7
7/3
7/3

i

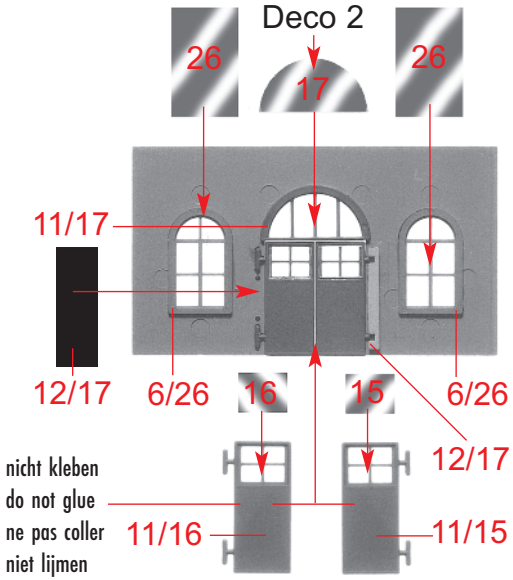
Deco 2
26
17
26
11/17
12/17
6/26
16
15
6/26
12/17
nicht kleben
do not glue
ne pas coller
niet lijmen
11/16
11/15

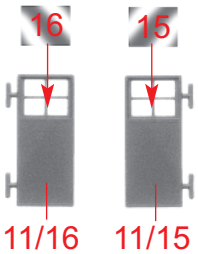
16
15
11/16
11/15

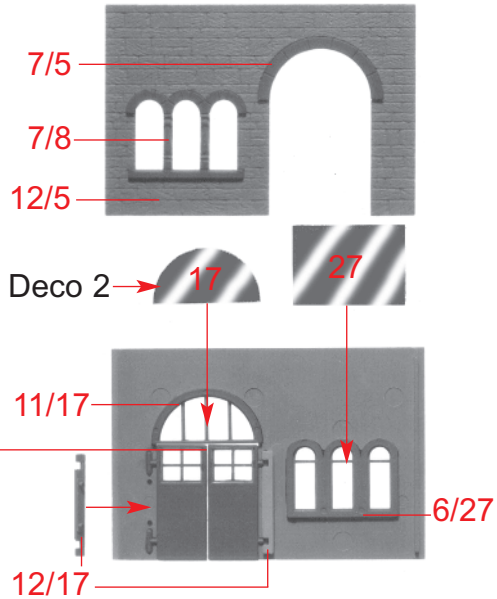
7/5
7/8
12/5
Deco 2
17
27
nicht kleben
do not glue
ne pas coller
niet lijmen
11/17
6/27
12/17

j

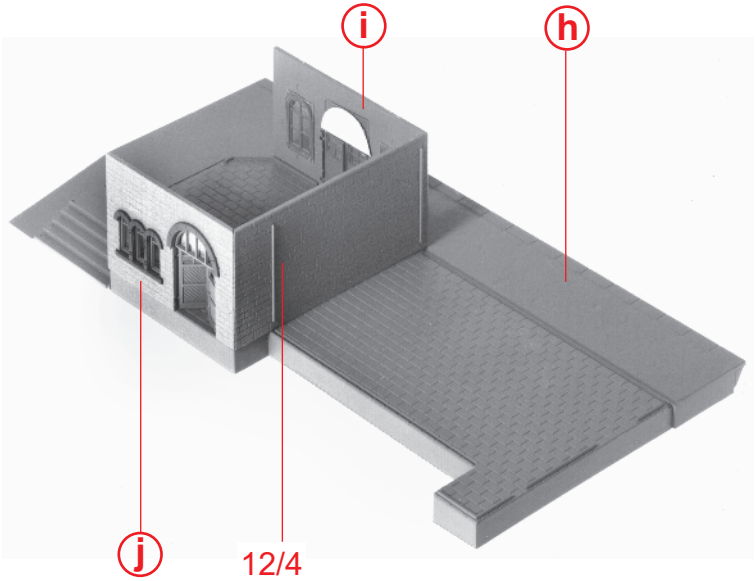
i
h
j
12/4

k

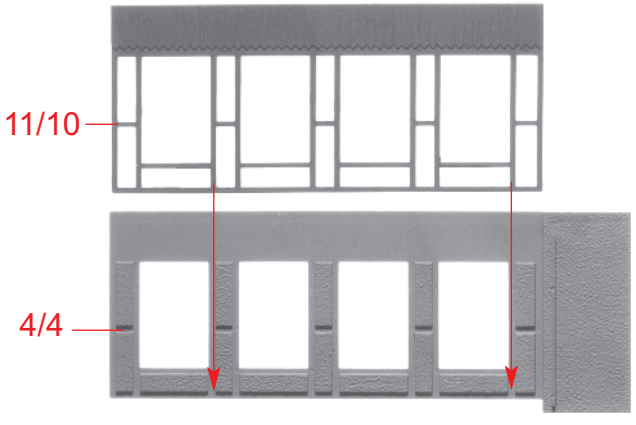
11/10
4/4

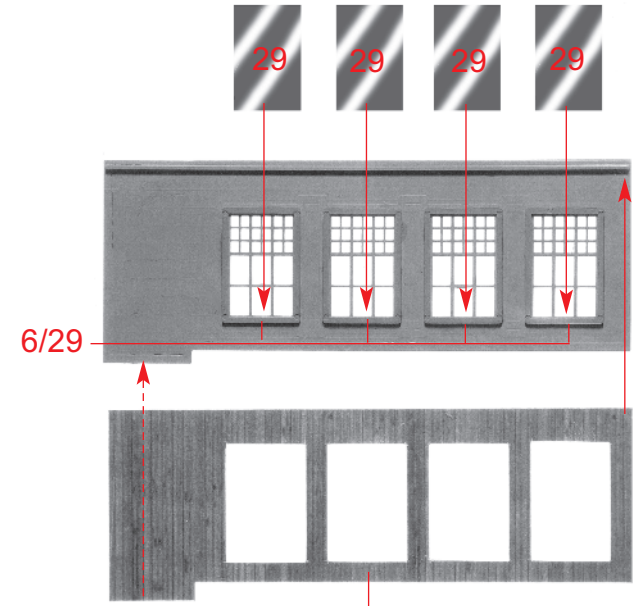
29
29
29
29
6/29

l

Deco 1

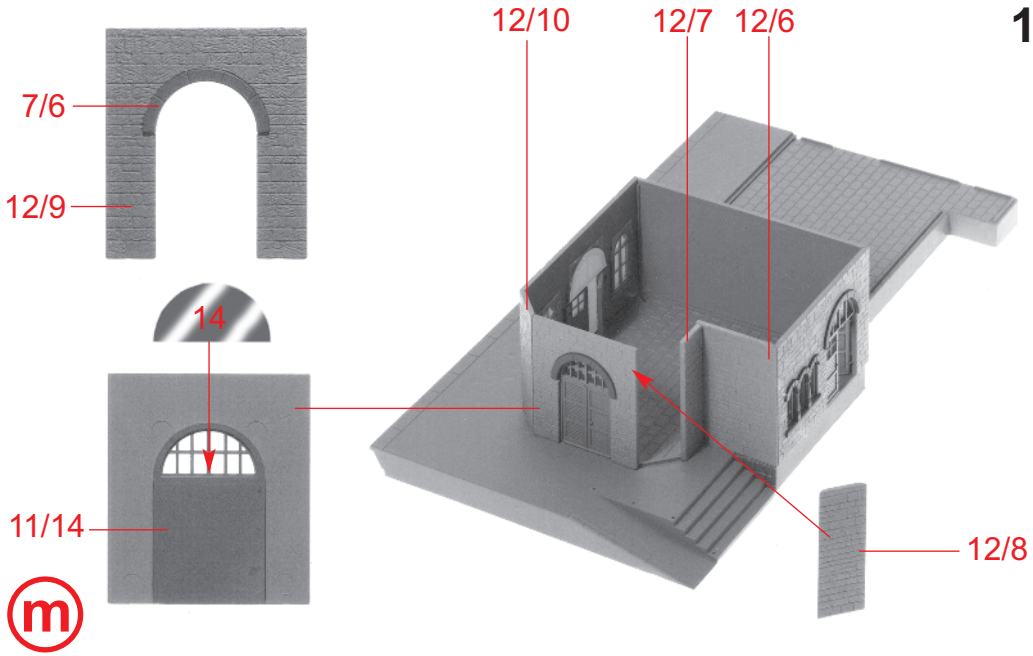
7/6
12/9
14
11/14
12/10
12/7
12/6
12/8

m

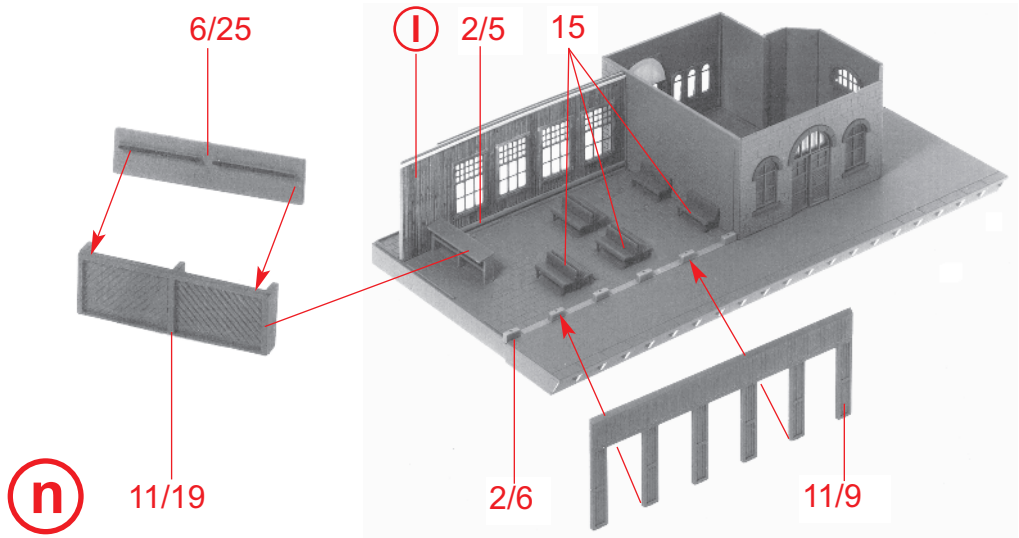
6/25
l
2/5
15
11/19
2/6
11/9

n

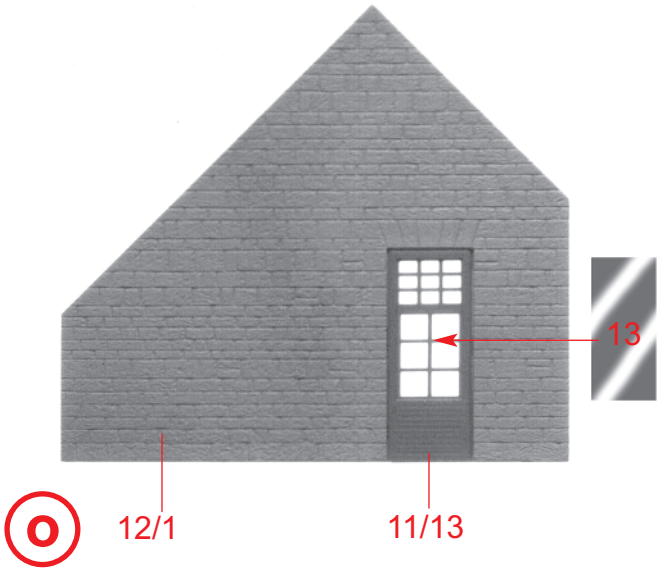
13
o
12/1
11/13

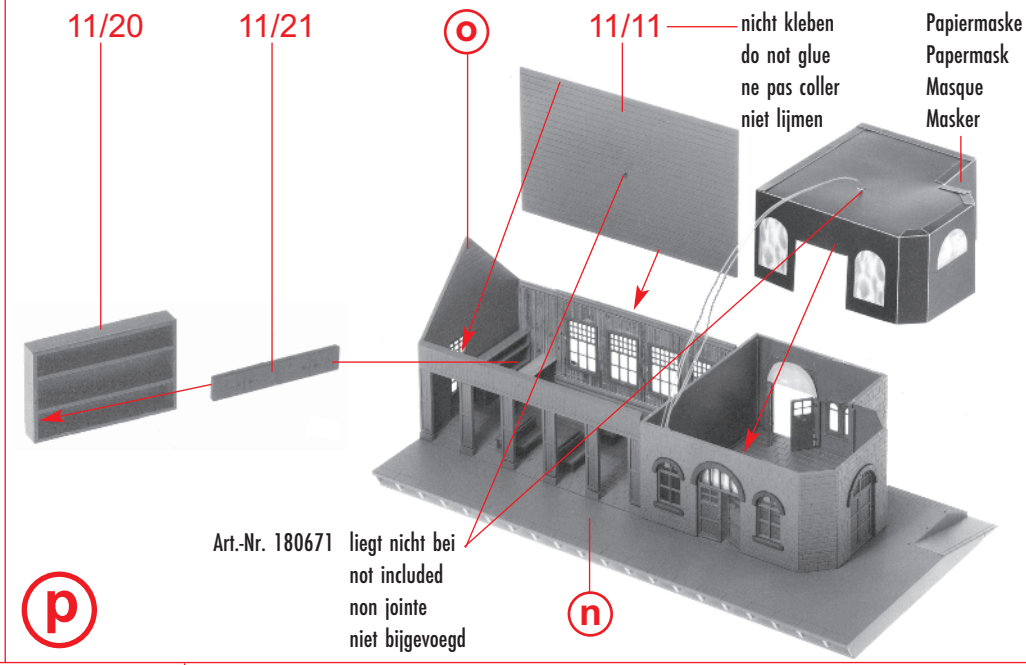
11/20
11/21
o
11/11
nicht kleben
do not glue
ne pas coller
niet lijmen
Papiermaske
Papermask
Masque
Masker
Art.-Nr. 180671 liegt nicht bei
not included
non jointe
niet bijgevoegd
p
n

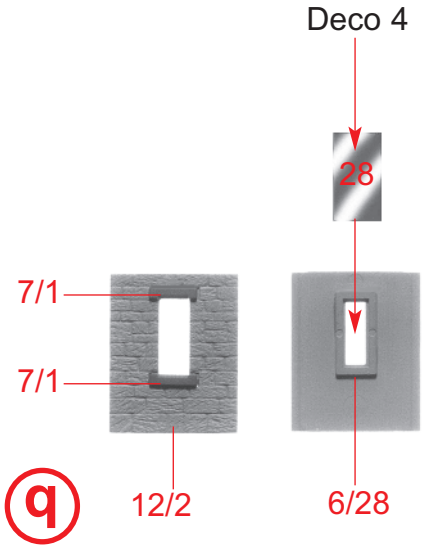
Deco 4
28
7/1
7/1
q
12/2
6/28

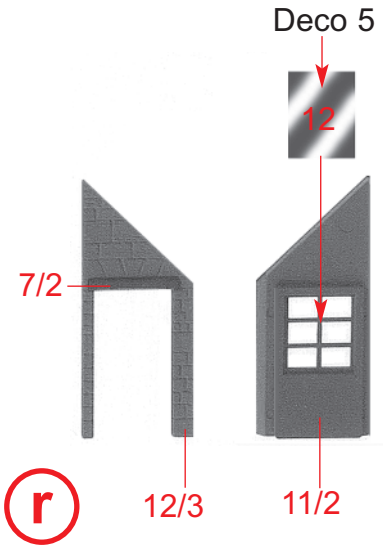
Deco 5
12
7/2
r
12/3
11/2

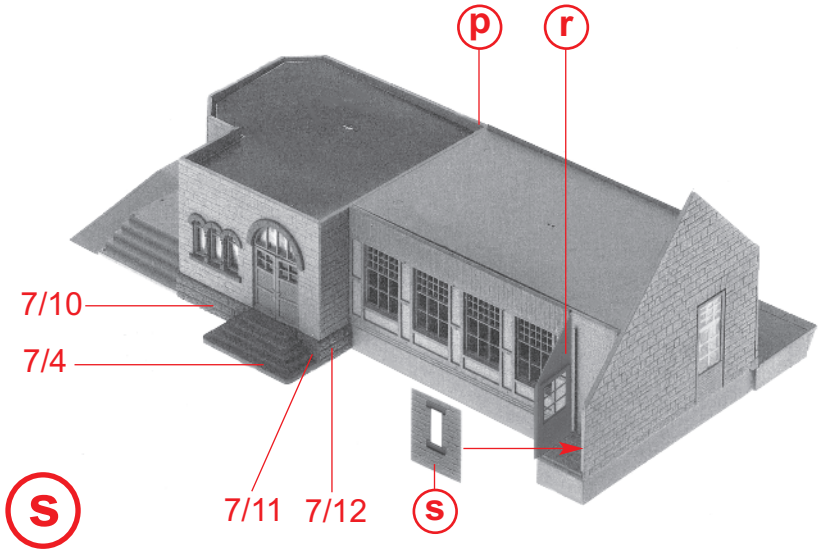
p
r
7/10
7/4
s
7/11
7/12
s

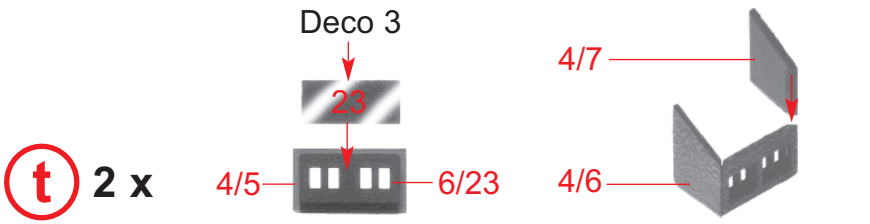
Deco 3
23
t
2 x
4/5
6/23
4/7
4/6

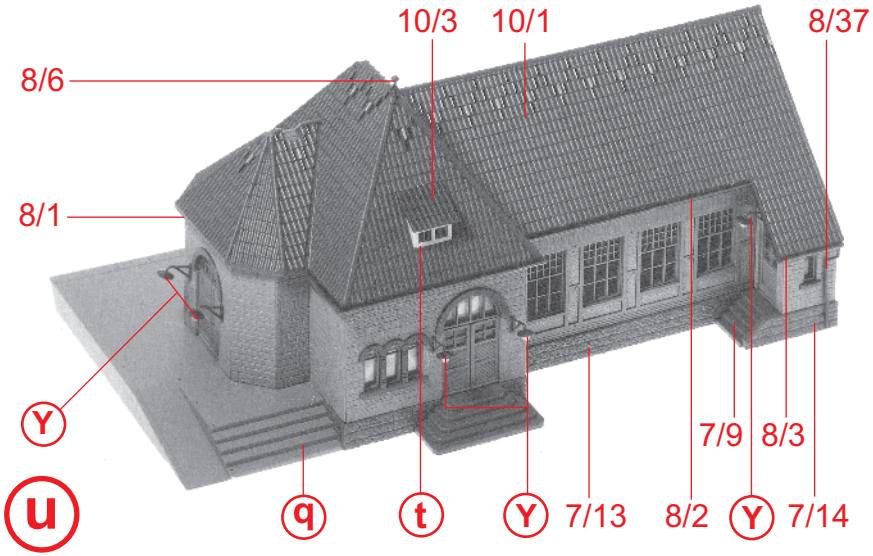
10/3
10/1
8/37
8/6
8/1
Y
7/9
8/3
u
q
t
Y
7/13
8/2
Y
7/14

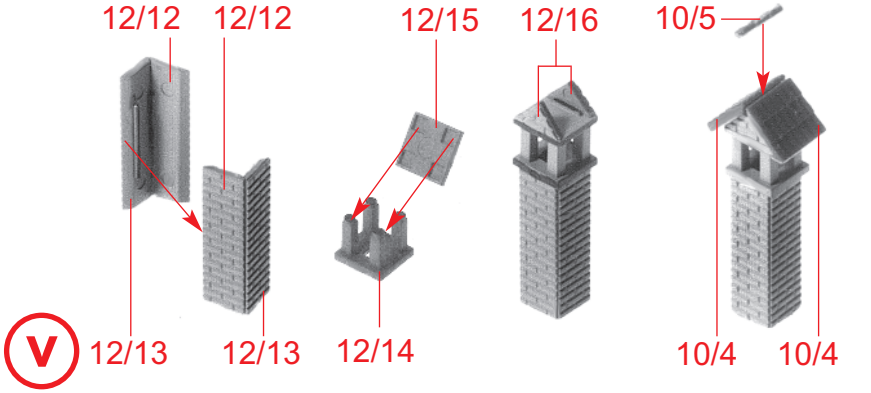
12/12
12/12
12/15
12/16
10/5
v
12/13
12/13
12/14
10/4
10/4

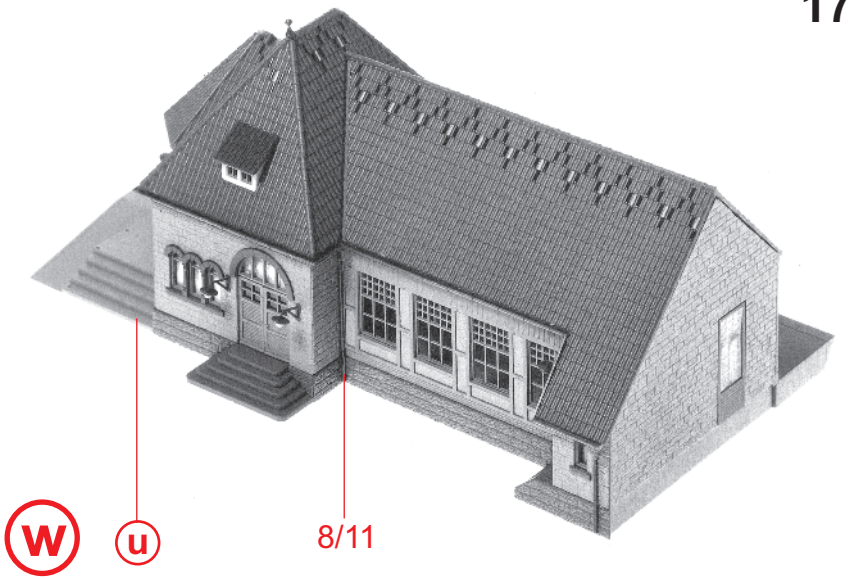
w
u
8/11

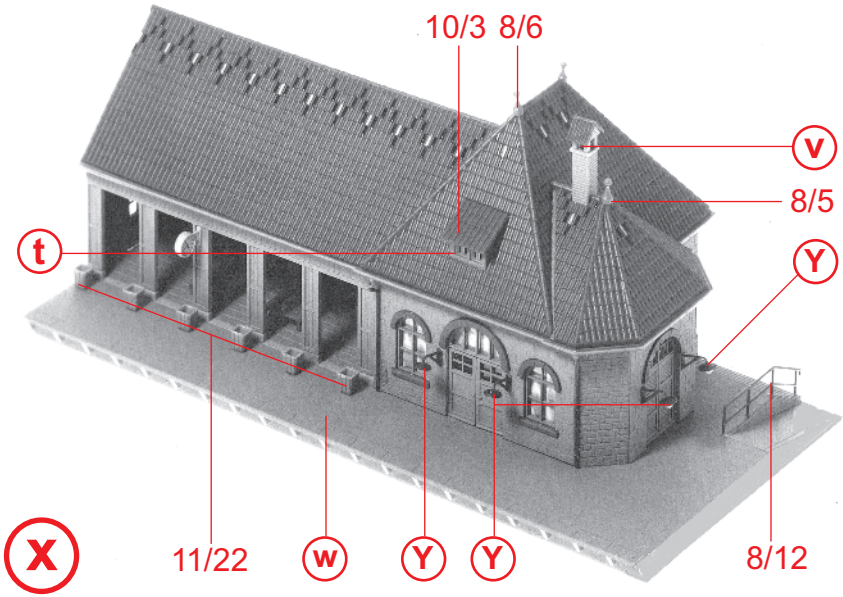
10/3
8/6
v
8/5
t
Y
x
11/22
w
Y
Y
8/12

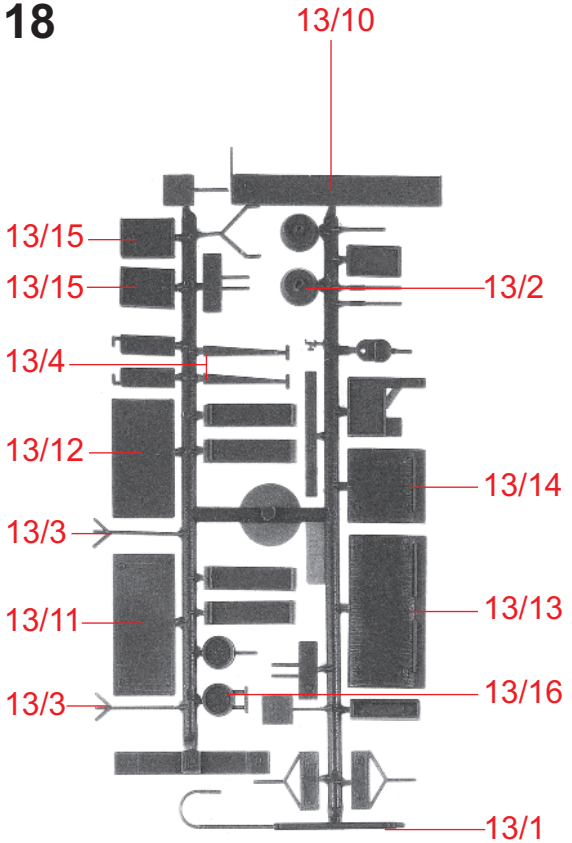
13/10
13/15
13/15
13/2
13/4
13/12
13/14
13/3
13/11
13/13
13/3
13/16
13/1

13

13/2
13/1

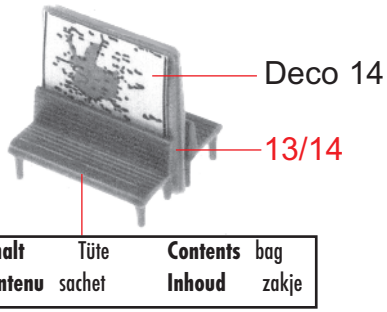
Deco 14
13/14
Inhalt Tüte
Contenu sachet
Contents bag
Inhoud zakje

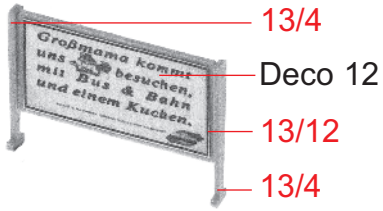
13/4
Deco 12
13/12
13/4

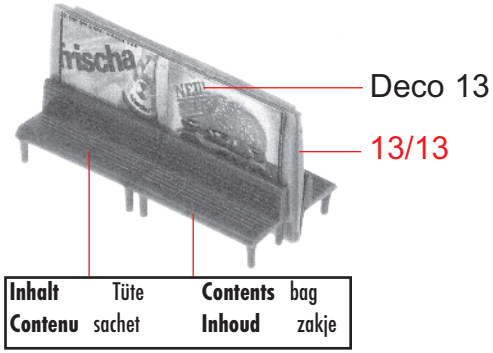
Deco 13
13/13
Inhalt Tüte
Contenu sachet
Contents bag
Inhoud zakje

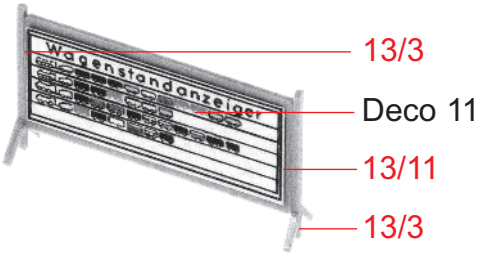
13/3
Deco 11
13/11
13/3

Deco 10
Schwarzburg
13/10

y

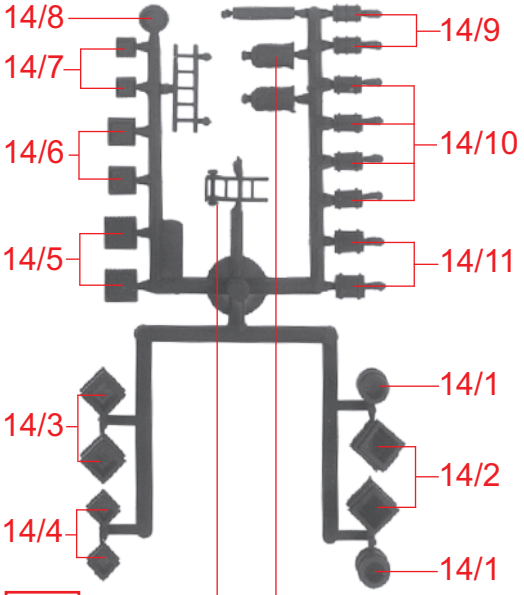
14/8
14/7
14/6
14/5
14/9
14/10
14/11
14/3
14/4
14/1
14/2
14/1
14/12
14/13

14

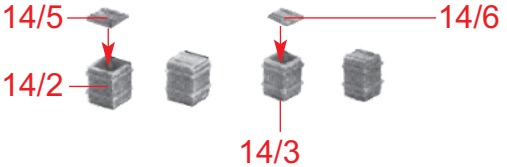
14/5
14/2
14/6
14/3

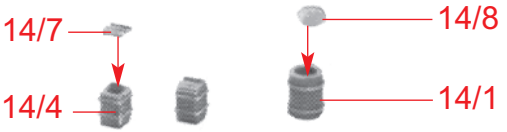
14/7
14/4
14/8
14/1

z

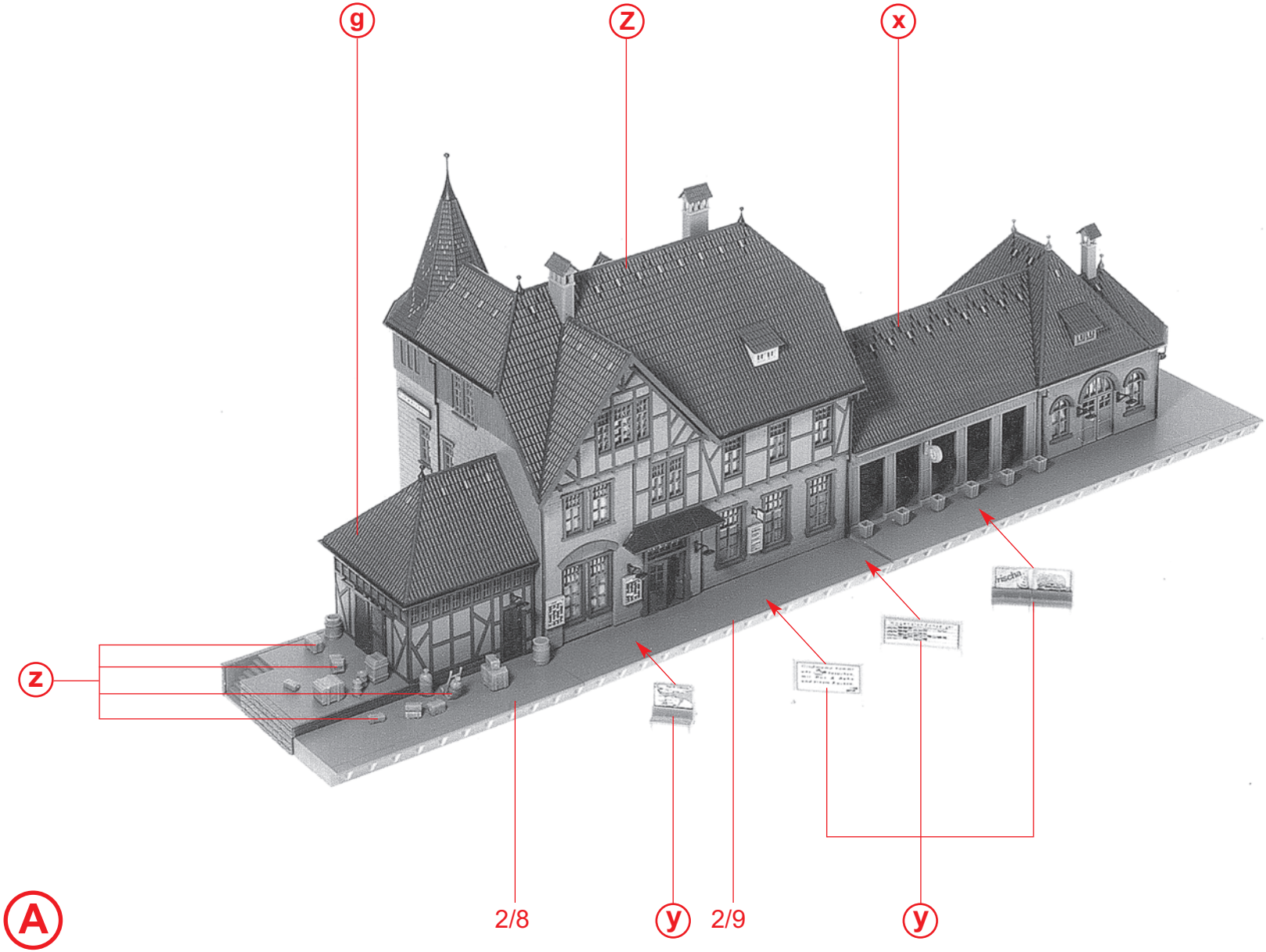
g
Z
x
z
2/8
y
2/9
y
A

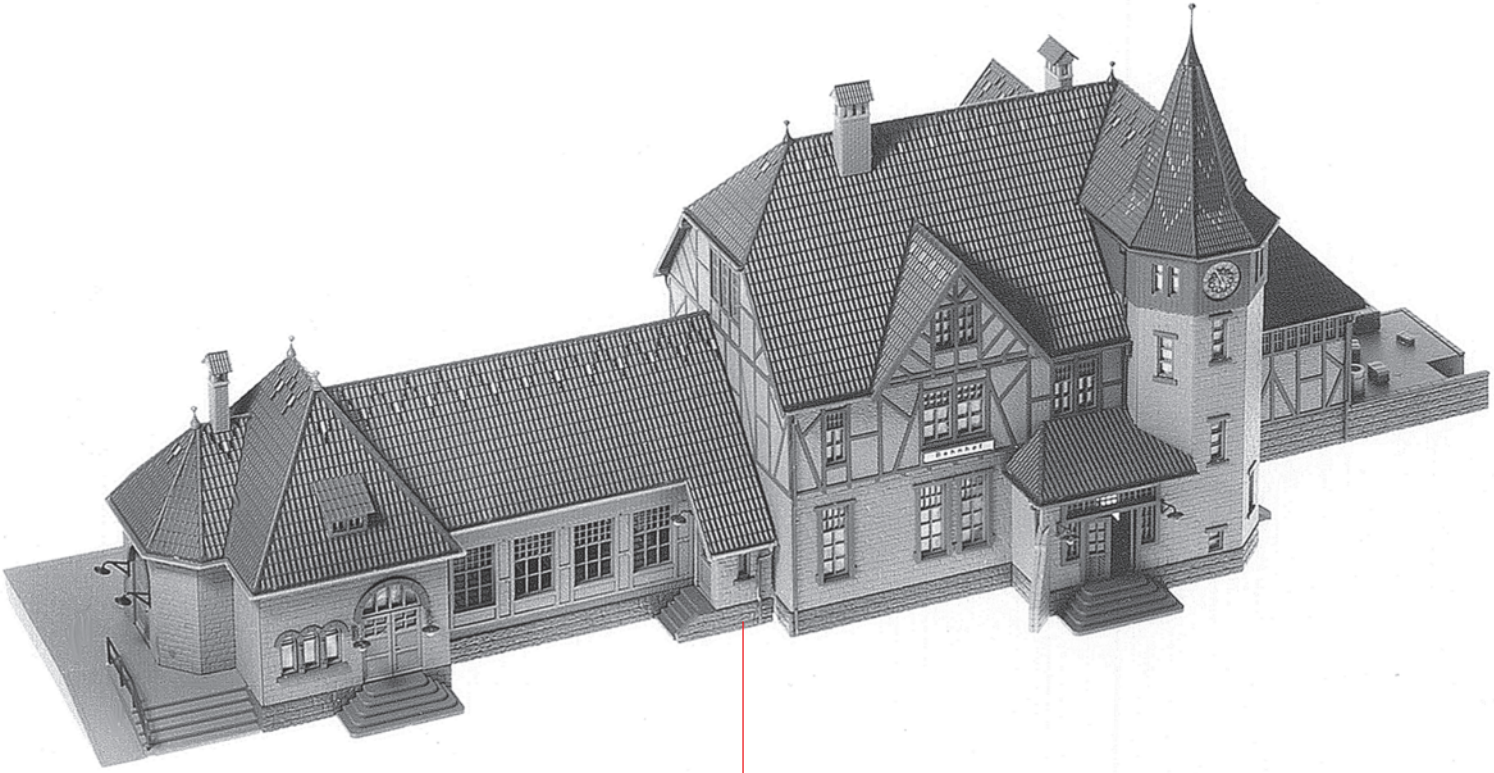

B

A