RIESENRAD »JUPITER«

»JUPITER« FERRIS WHEEL
GRANDE ROUE »JUPITER«
REUZENRAD »JUPITER«

Art. Nr. 140470

D

Vor Beginn des Bastelns sollten Sie sich mit den Spritzlingen und der Anleitung vertraut machen. Sollte es einmal vorkommen, dass ein Teil im Bausatz fehlt, kreuzen Sie bitte das fehlende Teil in der Anleitung an und schicken Sie diese bitte an Fa. Gebr. FALLER GmbH, Abt. Kundendienst, kundendienst@faller.de, Kreuzstraße 9, 78148 Gütenbach. Sie erhalten dann umgehend Ersatz. Es kann vorkommen, dass bei einem Bausatz Einzelteile übrig sind.

GB

Before beginning with the assembly please familiarize yourself with the parts and read the instructions carefully. In case of missing parts please indicate these on the instructions leaflet with a circle and return the leaflet to Gebr. FALLER GmbH, kundendienst@faller.de, Kreuzstraße 9, D-78148 Gütenbach, Germany. You will receive the replacement by return. It may happen in a kit that some parts are not required.

F

Avant de commencer le montage de votre maquette bien lire la notice et repérer les grappes. Si une pièce manque dans une boîte, cochez la pièce correspondante sur la notice et renvoyez-la-nous à Gebr. FALLER GmbH, kundendienst@faller.de, Kreuzstraße 9, D-78148 Gütenbach (R.F.A.). Nous vous ferons parvenir la pièce par retour. Dans certains kits, il est possible que certaines pièces ne soient pas utilisées.

NL

Vóór het bouwen zou men de gietstukken en de handleiding moeten bestuderen. Indien onverhoopt een onderdeel aan het bouwpakket ontbreekt, gelieve men het ontbrekende deel in de handleiding aan te kruisen en deze te zenden aan Gebr. FALLER GmbH, kundendienst@faller.de, Kreuzstraße 9, D-78148 Gütenbach. U ontvangt dan omgaand en gratis het ontbrekende onderdeel. Het kan voorkomen dat u bij bepaalde bouwdozen onderdelen overhoudt.

Für den Zusammenbau des Modells empfehlen wir folgende FALLER-Artikel (sind nicht im Bausatz enthalten):
For the assembly of the kit we recommend following FALLER products (not included in the kit):
Pour l'assemblage du modèle, nous vous recommandons les articles FALLER suivants (non inclus dans le kit):
Om dit model te bouwen adviseren wij de volgende FALLER producten (maken geen deel uit van deze bouwset):

Art. Nr. 170492
FALLER-EXPERT

Flüssigkleber in Plastikflasche mit Spezialkanüle für feinste Klebstoffdosierung.

Liquid cement in plastic bottle with canule for very fine dosage.

Colle liquide en bouteille plastique avec bec verseur pour un dosage précis.

Vloeibare lijm in plastic-flacon met doseerbuisje om nauwkeurig te lijmen.

Art. Nr. 170688
SPEZIAL-SEITENSCHNEIDER

zum grattfreien Abtrennen von feinsten pritzteilen.
Nur für Polystyrol geeignet.

Special side cutter for cutting off ultra-fine moulded parts without burrs.
Only suitable for polystyrene.

Pince coupante spéciale pour couper sans bavure les pièces miniatures moulées par injection. Convient uniquement au polystyrène.

Speciale zijknijptang voor het braamloos afknippen van de fijnste gietstukdelen.
Alleen geschikt voor polystyrol.

Diese Anleitung beinhaltet auch den Einbau des Beleuchtungsets Art. Nr. 140471.
Bei späterem Einbau des Beleuchtungsets wird diese Anleitung benötigt.

These instructions also include the building of the lighting set Art. No. 140471.
These instructions are needed, if the lighting set is built in at a later time.

La présente notice de montage contient également l'installation du jeu de lumières de Réf. 140471.
On aura donc besoin de la présente notice de montage si on installe le jeu de lumières a posteriori.

Deze handleiding gaat ook in op het bouwen van de verlichtingset Art. Nr. 140471.
Bij het achteraf monteren van de verlichtingset is deze handleiding nodig.

Sa. Nr. 226 809 1

2

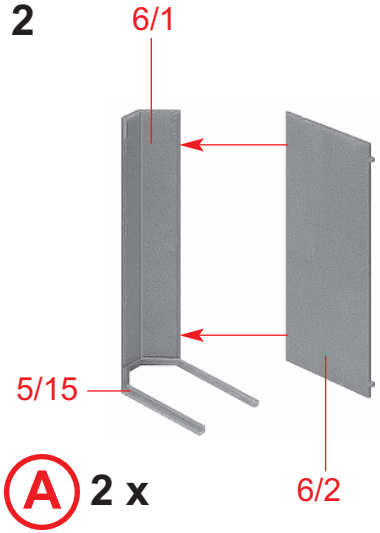
6/1
5/15
6/2
A 2 x

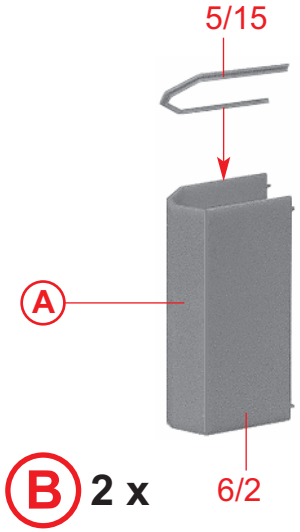
5/15
A
6/2
B 2 x

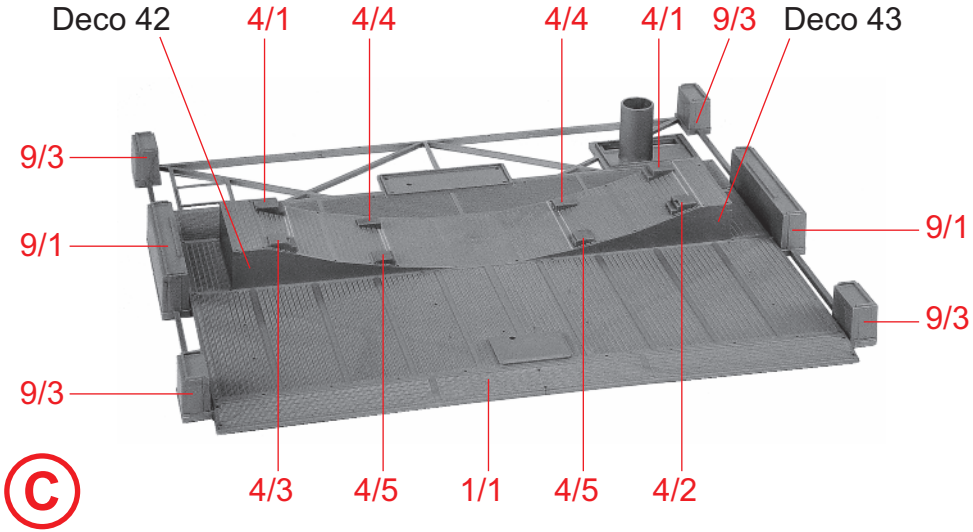
Deco 42
4/1
4/4
4/4
4/1
9/3
Deco 43
9/3
9/1
9/3
9/1
9/3
C
4/3
4/5
1/1
4/5
4/2

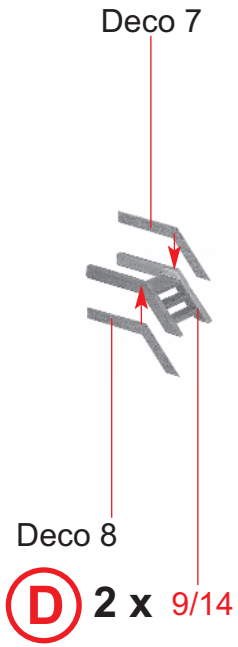
Deco 7
Deco 8
D 2 x
9/14

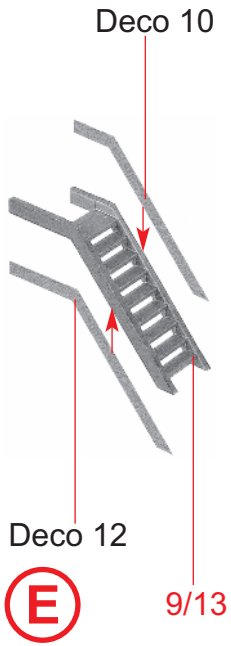
Deco 10
Deco 12
E
9/13

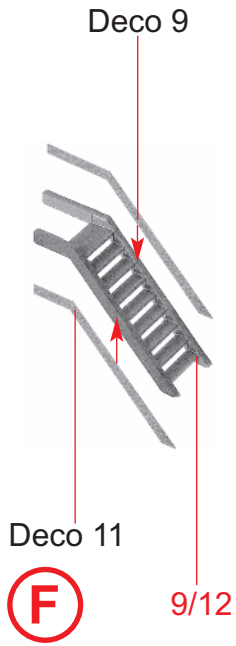
Deco 9
Deco 11
F
9/12

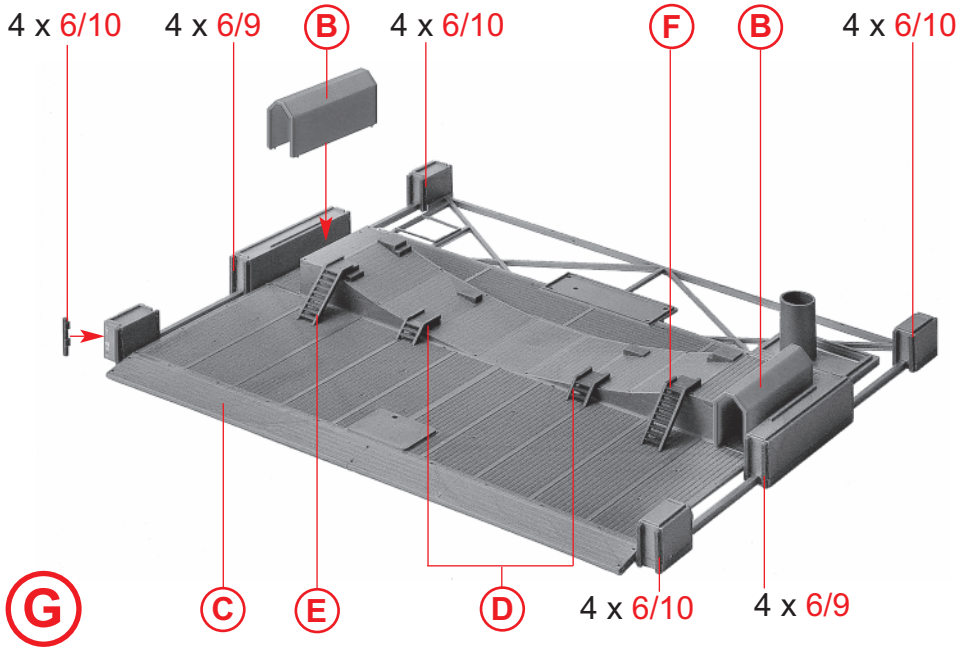
4 x 6/10
4 x 6/9
B
4 x 6/10
F
B
4 x 6/10
G
C
E
D
4 x 6/10
4 x 6/9

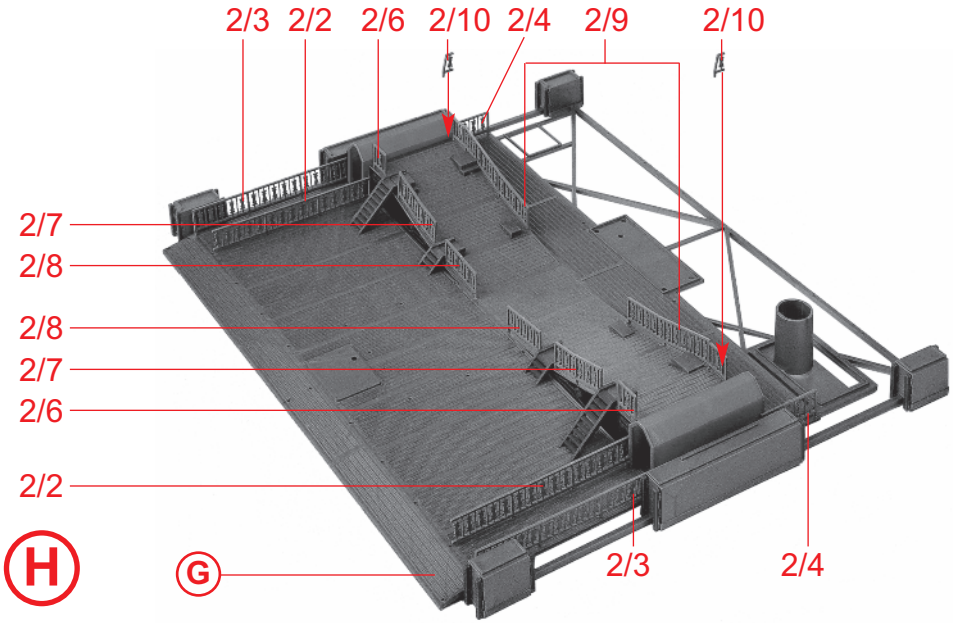
2/3
2/2
2/6
2/10
2/4
2/9
2/10
2/7
2/8
2/8
2/7
2/6
2/2
H
G
2/3
2/4

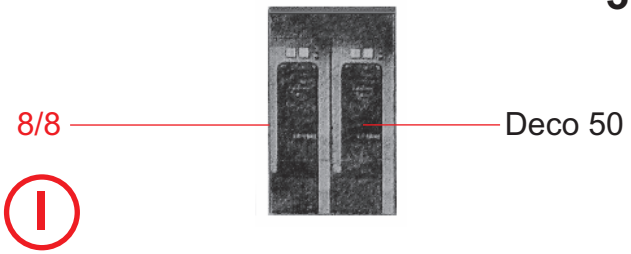
8/8
Deco 50
I

8/7
Deco 49
J

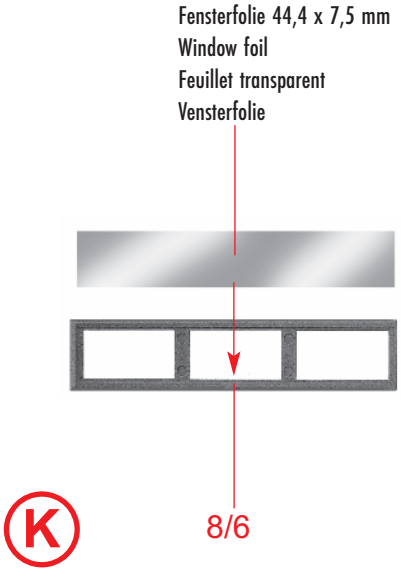
Fensterfolie 44,4 x 7,5 mm
Window foil
Feuillet transparent
Vensterfolie
K
8/6

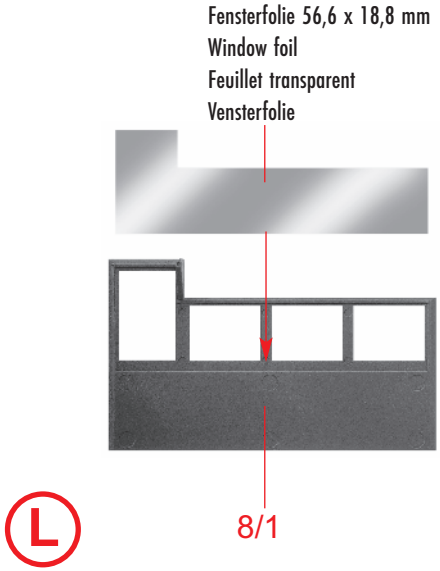
Fensterfolie 56,6 x 18,8 mm
Window foil
Feuillet transparent
Vensterfolie
L
8/1

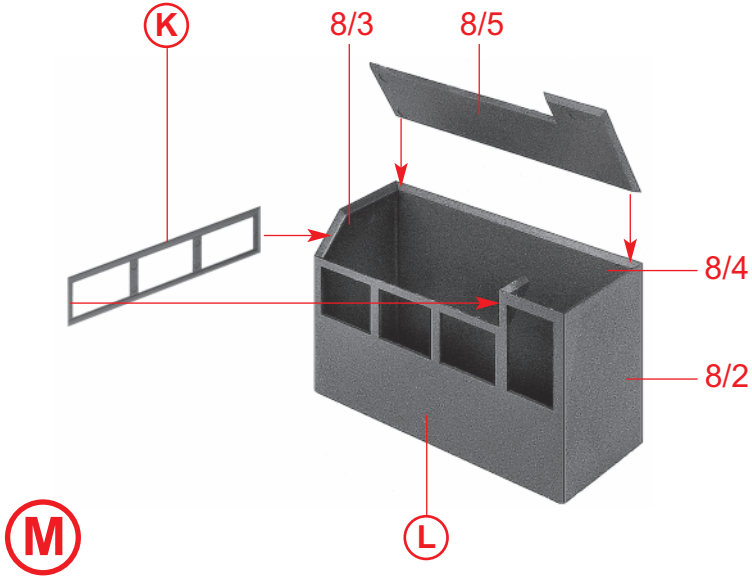
K
8/3
8/5
8/4
8/2
M
L

Deco 44

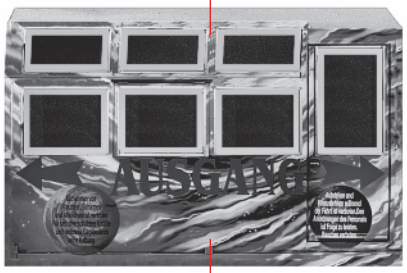

N

M

7/1

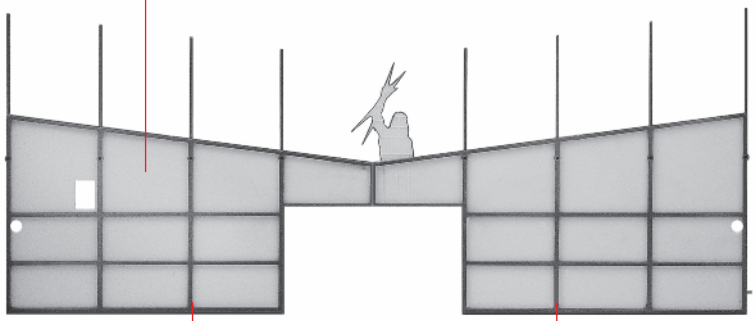

P

9/17

9/17

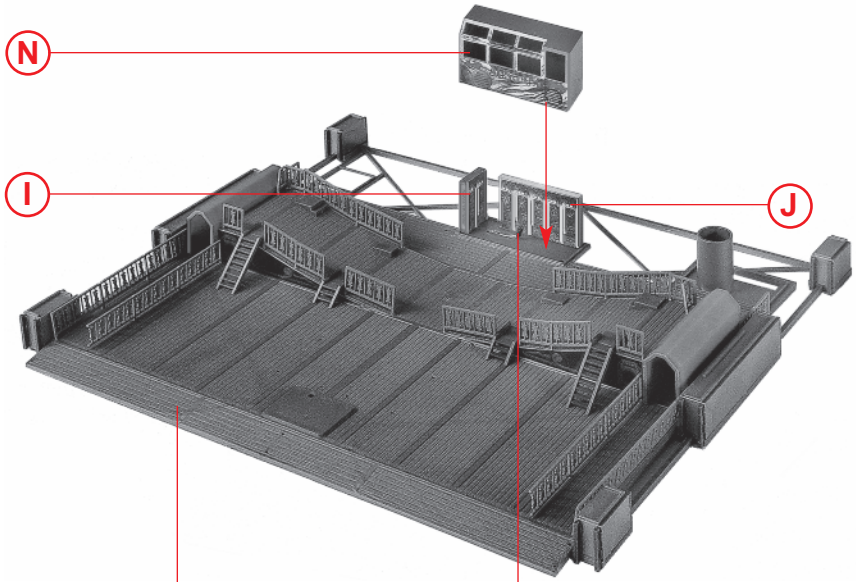

O

H

Inhalt	Tüte 1	**Contents**	bag 1
Contenu	sachet 1	**Inhoud**	zakje 1

8 x Deco 37

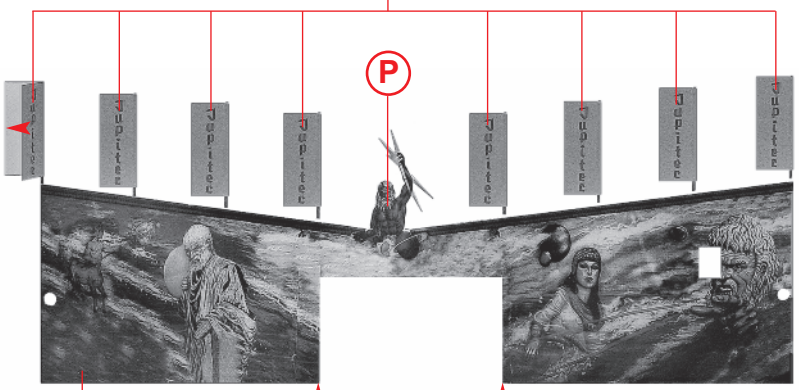

Deco 48

Q

Dekobogen feucht aufziehen (siehe Text Decorückseite).
Apply décor sheet in a wet condition (see text on décor-sheet back side).
Coller la feuille de décoration par voie humide (voir texte au dos de la feuille).
Decoboog vochtig optrekken (zie tekst deco-achterkant).

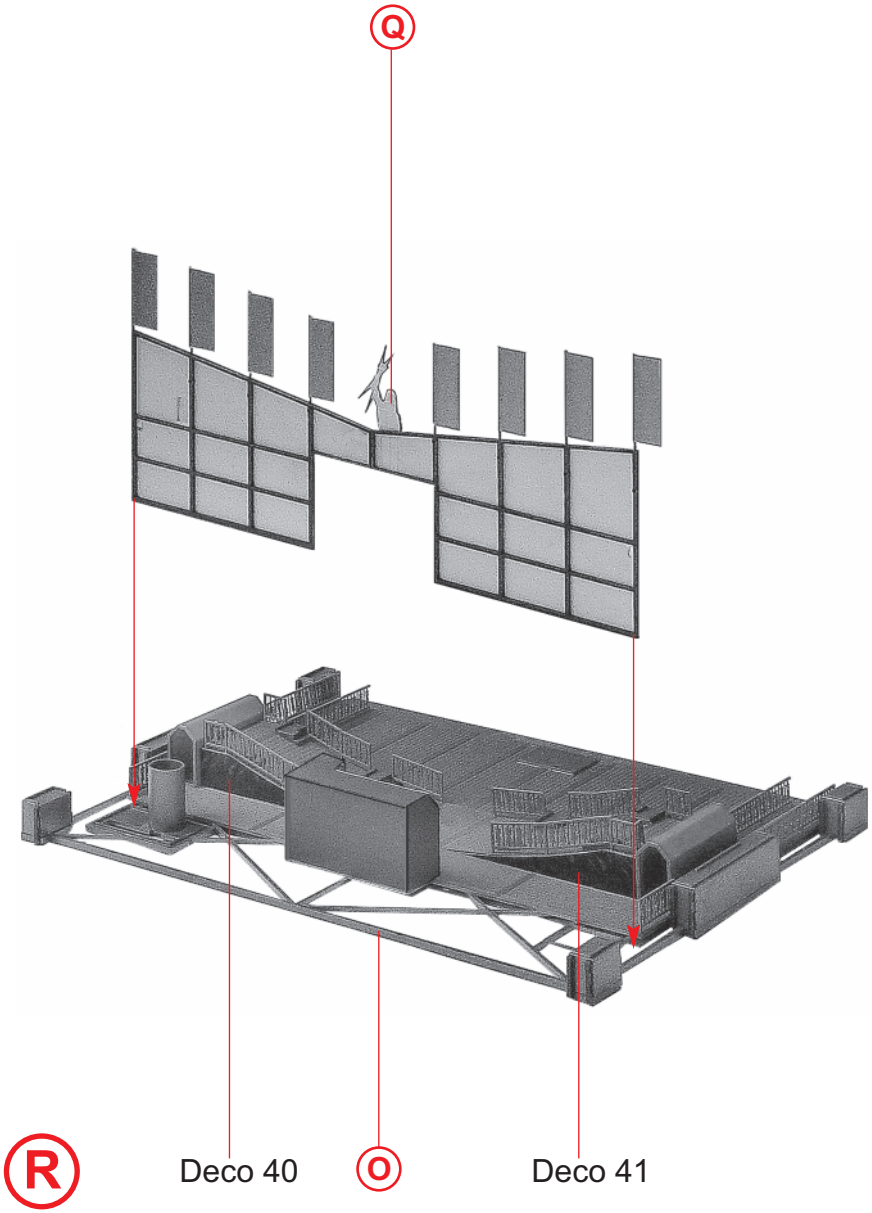
Q
R
Deco 40
O
Deco 41

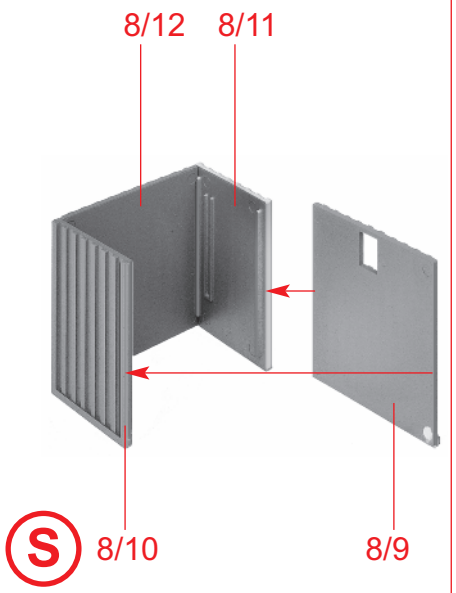
8/12
8/11
S
8/10
8/9

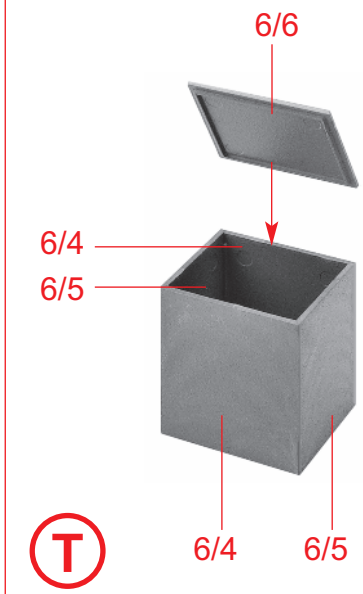
6/6
6/4
6/5
T
6/4
6/5

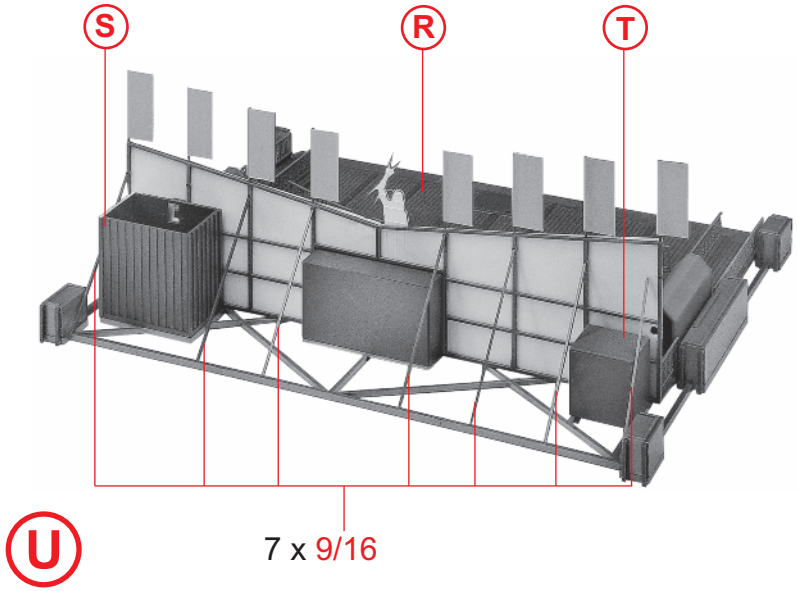
S
R
T
U
7 x 9/16

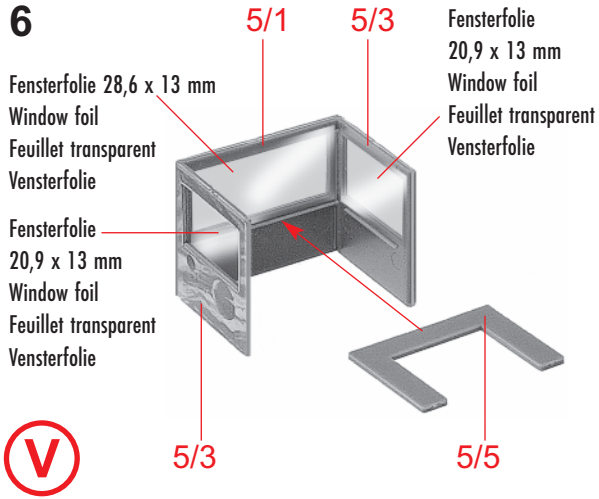
6
5/1
5/3
Fensterfolie 28,6 x 13 mm
Window foil
Feuillet transparent
Vensterfolie
Fensterfolie
20,9 x 13 mm
Window foil
Feuillet transparent
Vensterfolie
Fensterfolie
20,9 x 13 mm
Window foil
Feuillet transparent
Vensterfolie
5/3
5/5
V

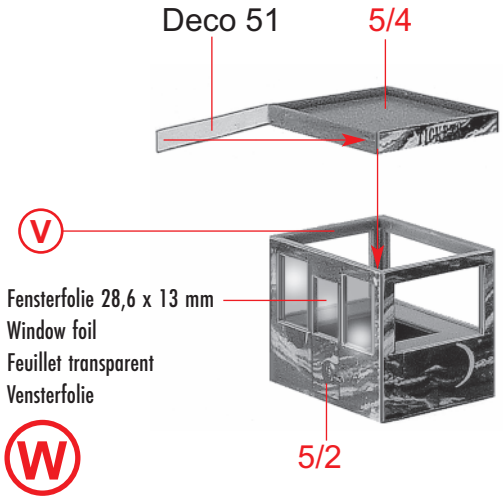
Deco 51
5/4
V
Fensterfolie 28,6 x 13 mm
Window foil
Feuillet transparent
Vensterfolie
5/2
W

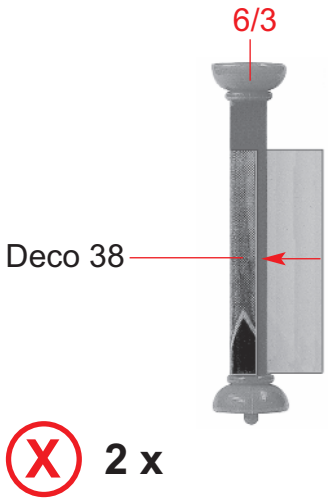
6/3
Deco 38
X
2 x

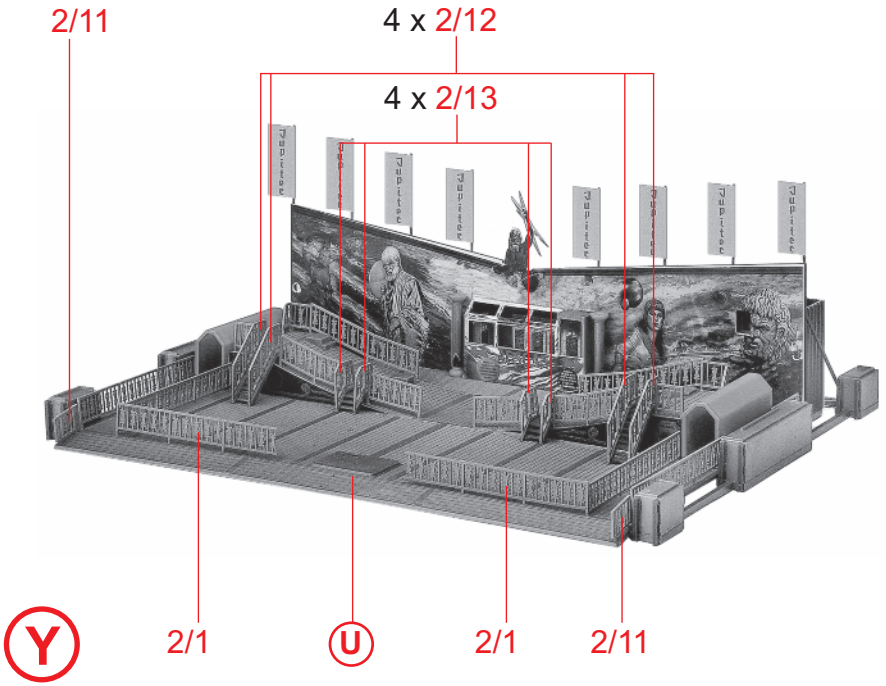
2/11
4 x 2/12
4 x 2/13
2/1
U
2/1
2/11
Y

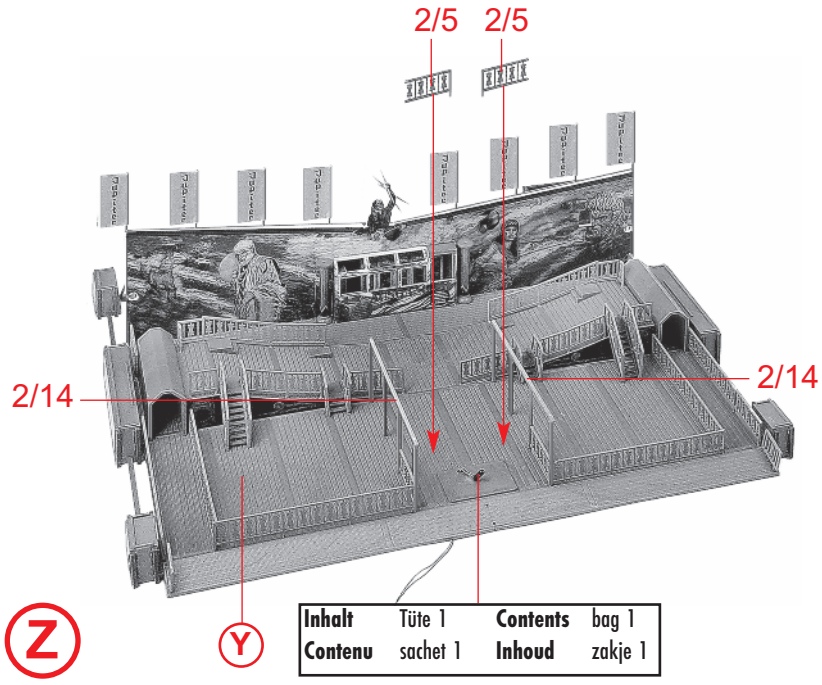
2/5
2/5
2/14
2/14
Z
Y
Inhalt Tüte 1
Contenu sachet 1
Contents bag 1
Inhoud zakje 1

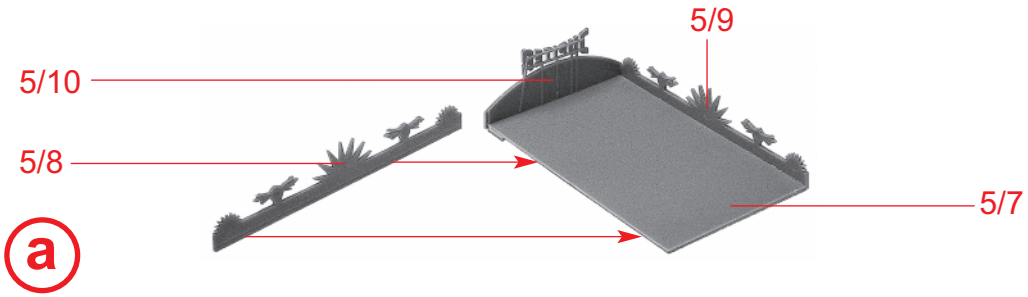
5/10
5/9
5/8
5/7
a

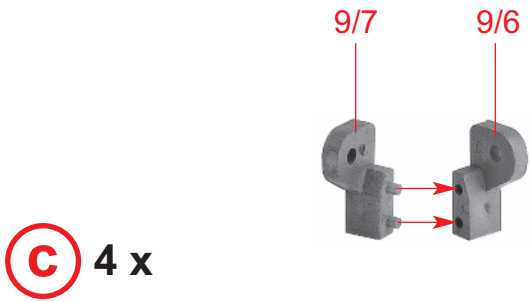
9/7
9/6
c
4 x

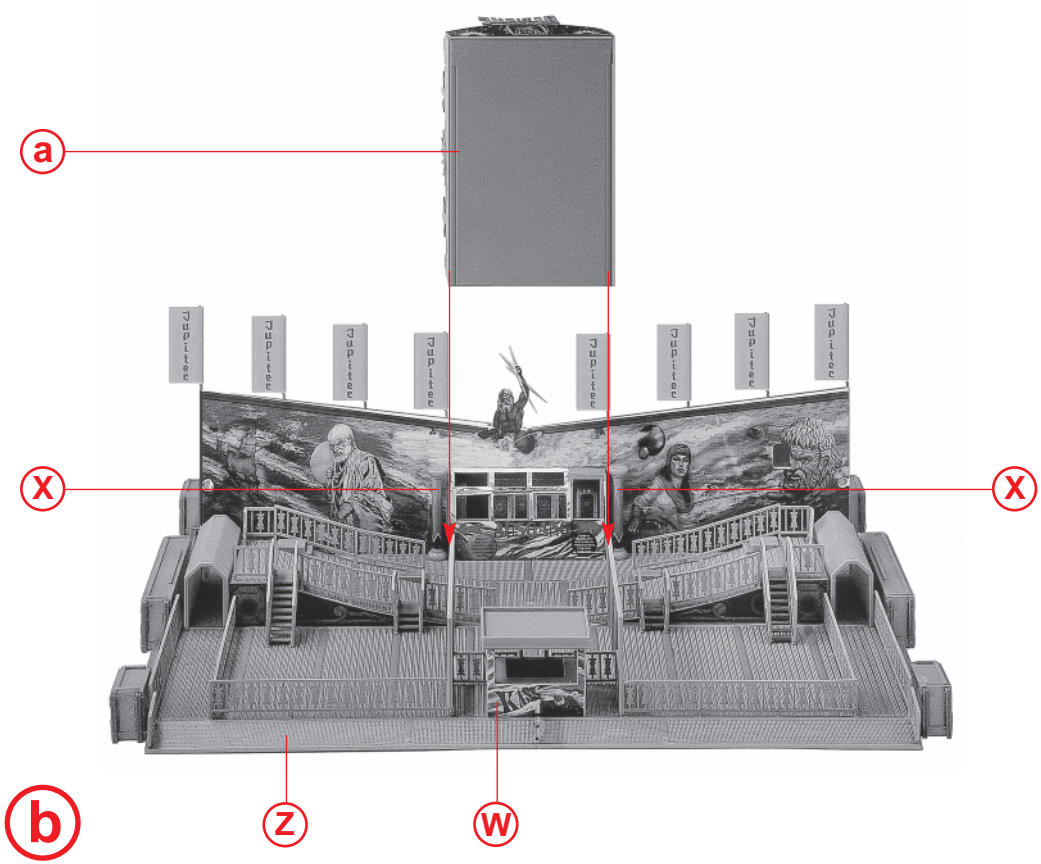
a
x
x
b
z
w

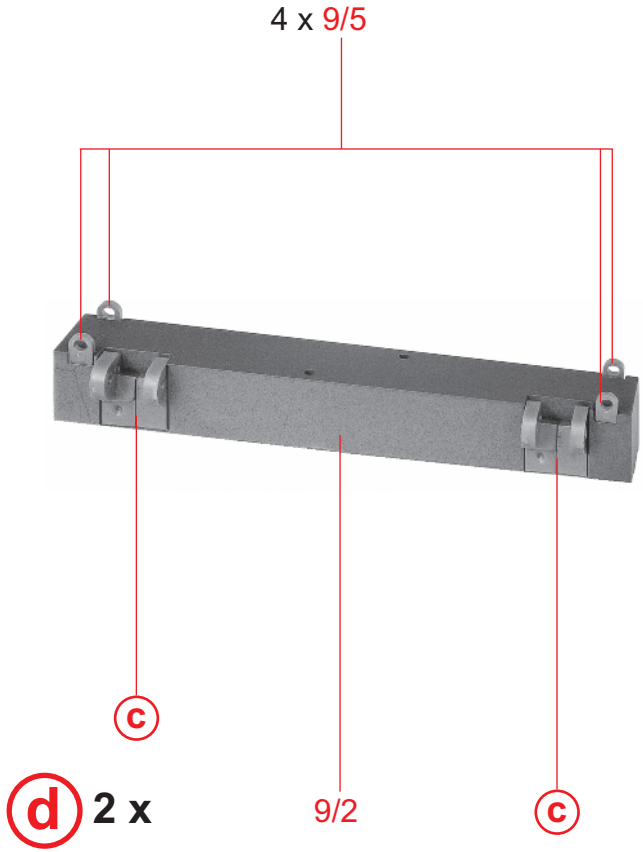
4 x 9/5
c
d
2 x
9/2
c

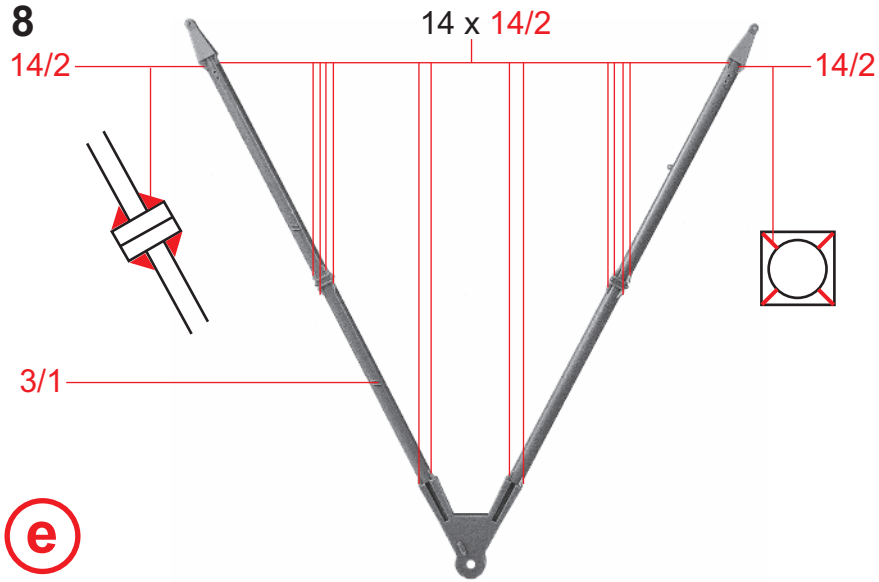
14 x 14/2
14/2
14/2
3/1
e

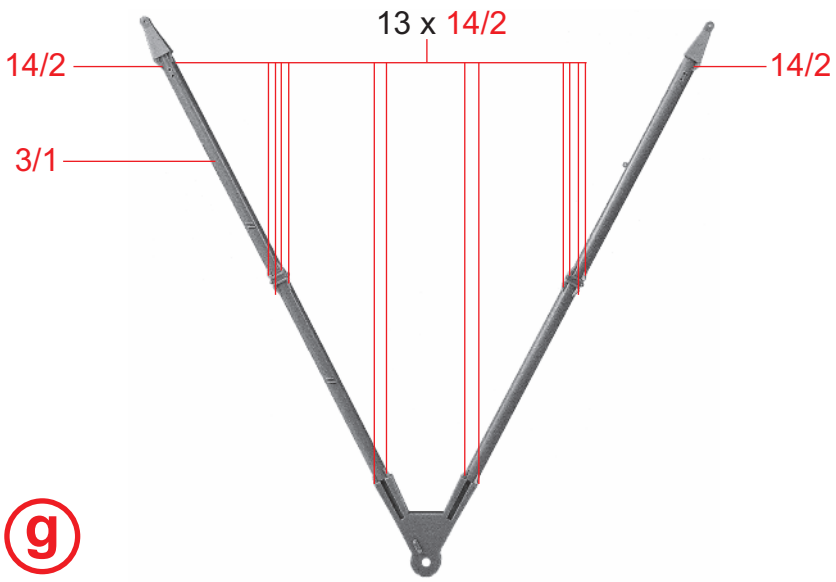
13 x 14/2
14/2
14/2
3/1
g

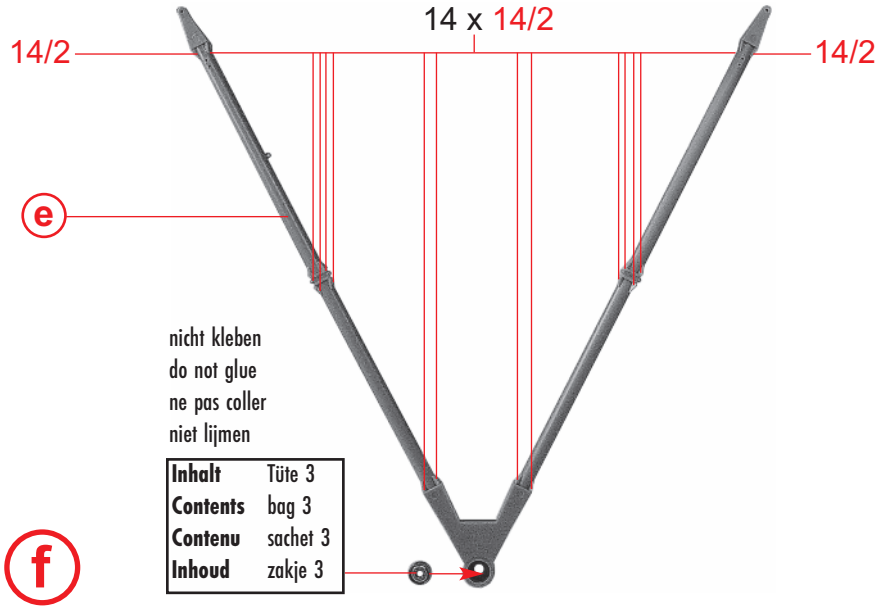
14 x 14/2
14/2
14/2
e
nicht kleben
do not glue
ne pas coller
niet lijmen
Inhalt Tüte 3
Contents bag 3
Contenu sachet 3
Inhoud zakje 3
f

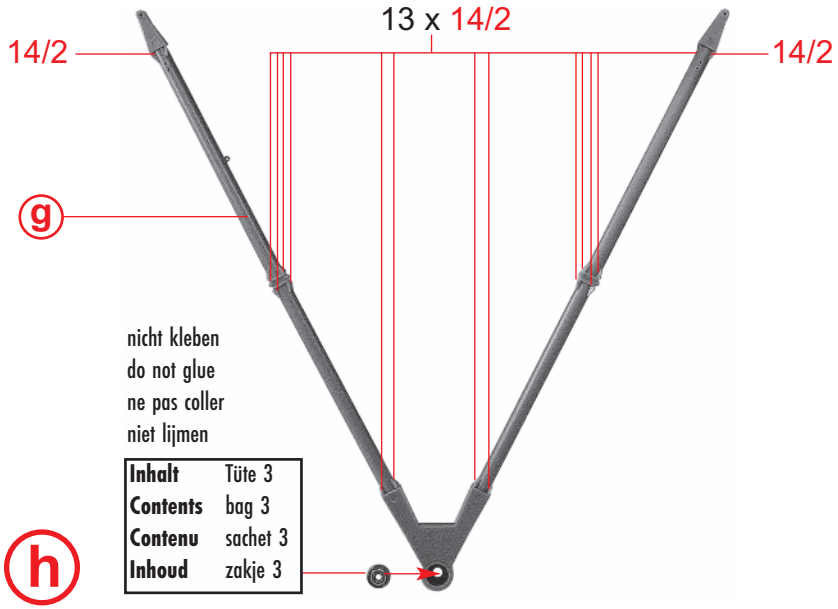
13 x 14/2
14/2
14/2
g
nicht kleben
do not glue
ne pas coller
niet lijmen
Inhalt Tüte 3
Contents bag 3
Contenu sachet 3
Inhoud zakje 3
h

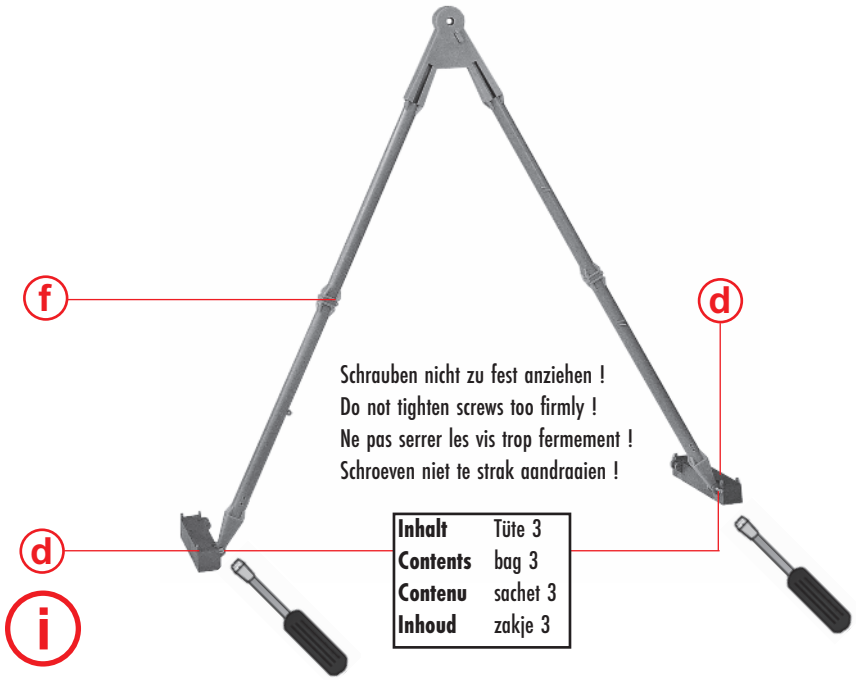
f
d
d
i
Schrauben nicht zu fest anziehen !
Do not tighten screws too firmly !
Ne pas serrer les vis trop fermement !
Schroeven niet te strak aandraaien !
Inhalt Tüte 3
Contents bag 3
Contenu sachet 3
Inhoud zakje 3

h
i
j
k
Inhalt Tüte 3
Contents bag 3
Contenu sachet 3
Inhoud zakje 3
Schrauben nicht zu fest anziehen !
Do not tighten screws too firmly !
Ne pas serrer les vis trop fermement !
Schroeven niet te strak aandraaien !

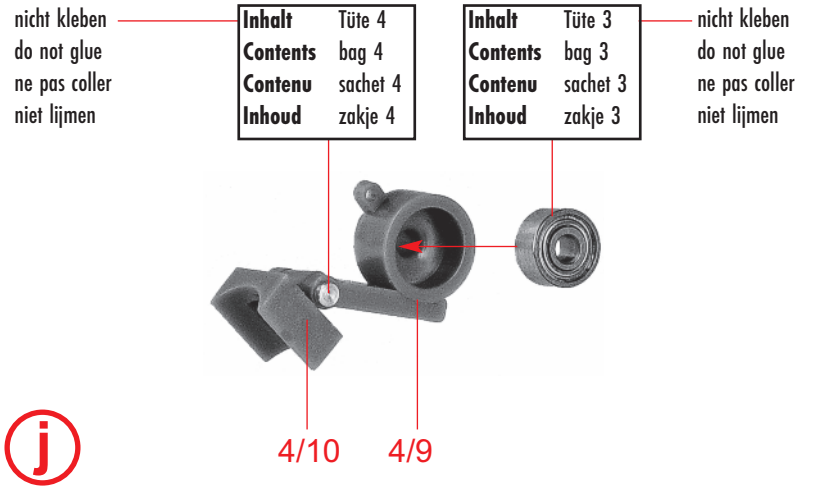
nicht kleben
do not glue
ne pas coller
niet lijmen
Inhalt Tüte 4
Contents bag 4
Contenu sachet 4
Inhoud zakje 4
Inhalt Tüte 3
Contents bag 3
Contenu sachet 3
Inhoud zakje 3
nicht kleben
do not glue
ne pas coller
niet lijmen
j
4/10
4/9

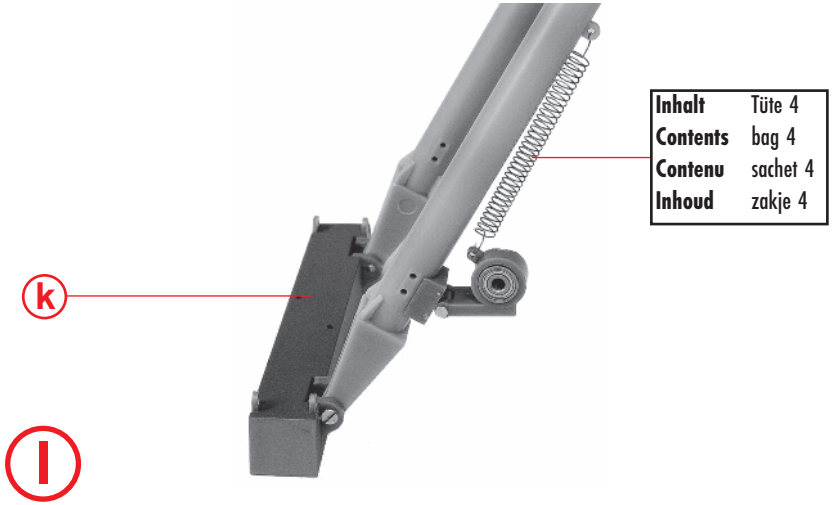
Inhalt Tüte 4
Contents bag 4
Contenu sachet 4
Inhoud zakje 4
k
l

Klebestellen gut abtrocknen lassen !
Allow glue joints to dry well !
Laisser bien sécher les points de collage !
Alle gelijmde punten goed laten drogen !

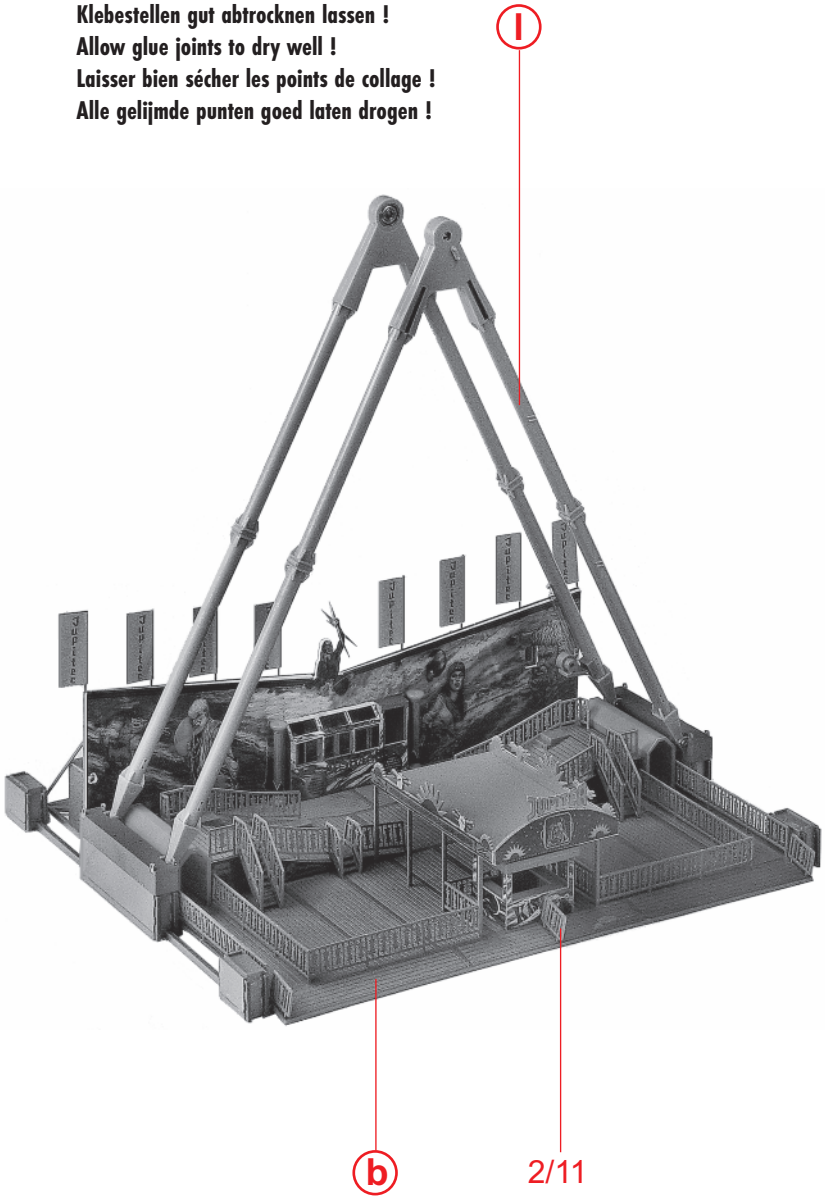

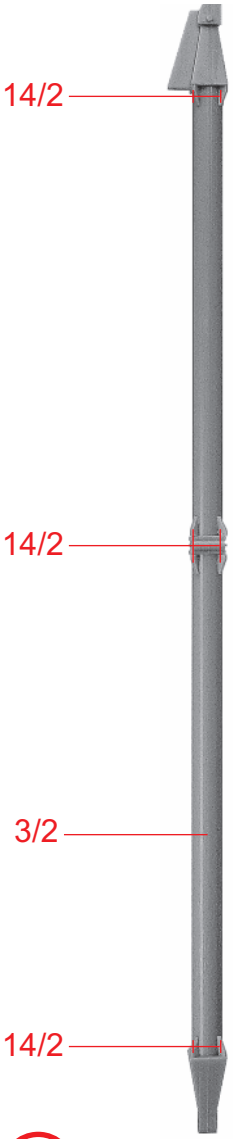

4 x

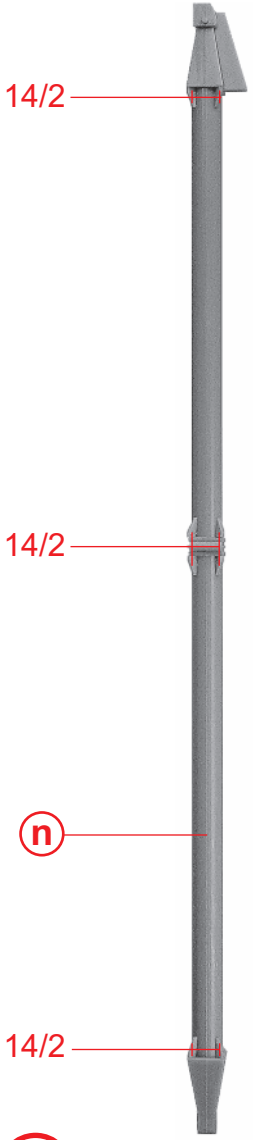

4 x

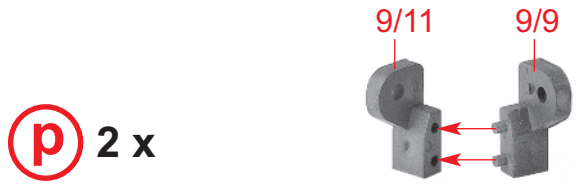
9/11
9/9
p 2 x

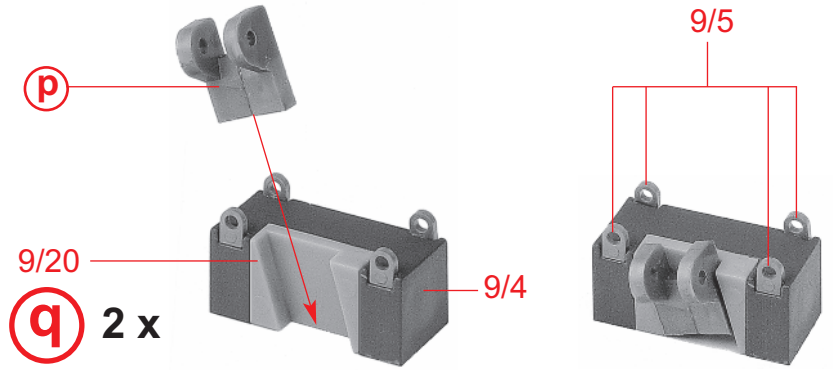
p
9/5
9/20
9/4
q 2 x

9/8
9/10
r 2 x

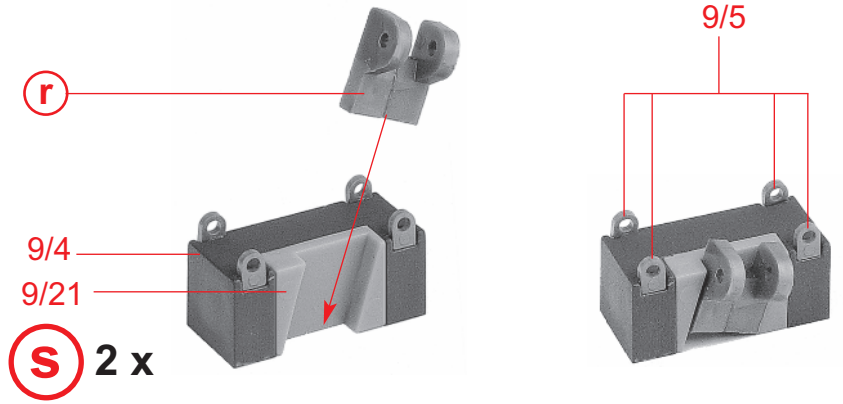
r
9/5
9/4
9/21
s 2 x

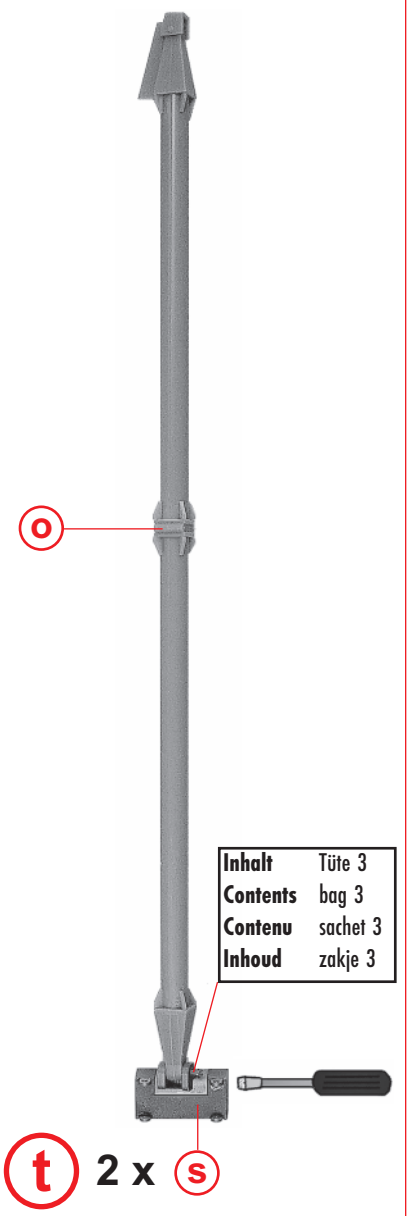
o
Inhalt Tüte 3
Contents bag 3
Contenu sachet 3
Inhoud zakje 3
t 2 x s

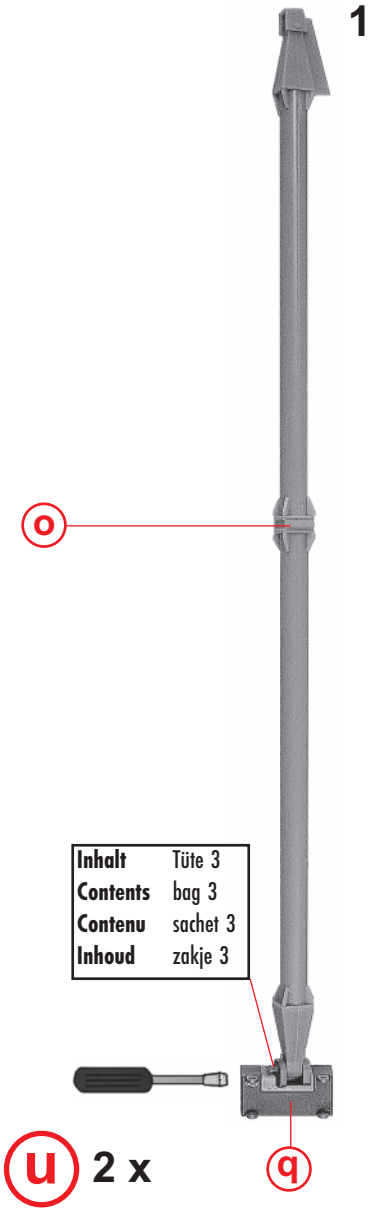
o
Inhalt Tüte 3
Contents bag 3
Contenu sachet 3
Inhoud zakje 3
u 2 x q

Klebestellen gut abtrocknen lassen !
Allow glue joints to dry well !
Laisser bien sécher les points de collage !
Alle gelijmde punten goed laten drogen !

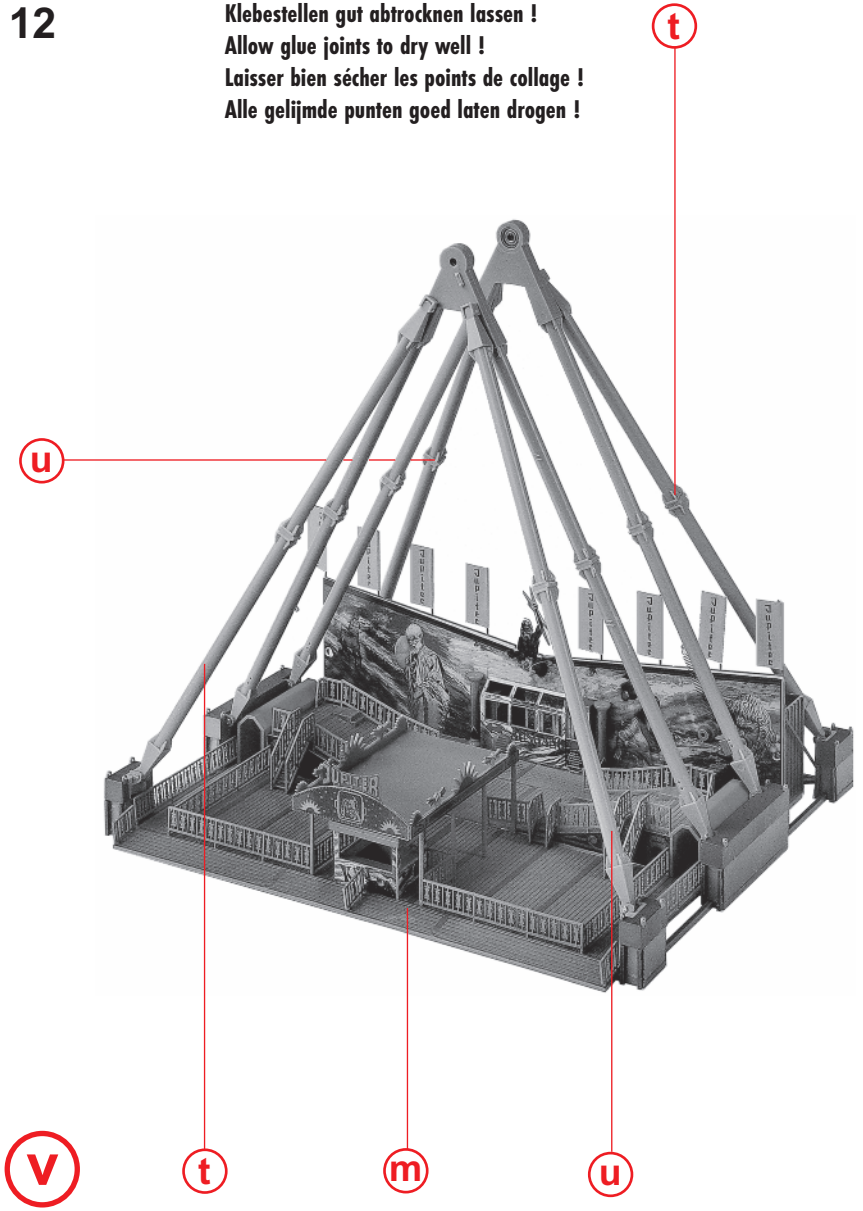

Die 4 Eck-Schrauben lösen, Streben justieren und Schrauben wieder anziehen.
Loosen the four corner screws, adjust the braces and retighten the screws.
Desserrer les 4 vis d'angle, ajuster les piliers, et serrer de nouveau les vis.
De 4 hoek-schroeven losdraaien, de stutten uitlijnen en schroeven weer vastdraaien.

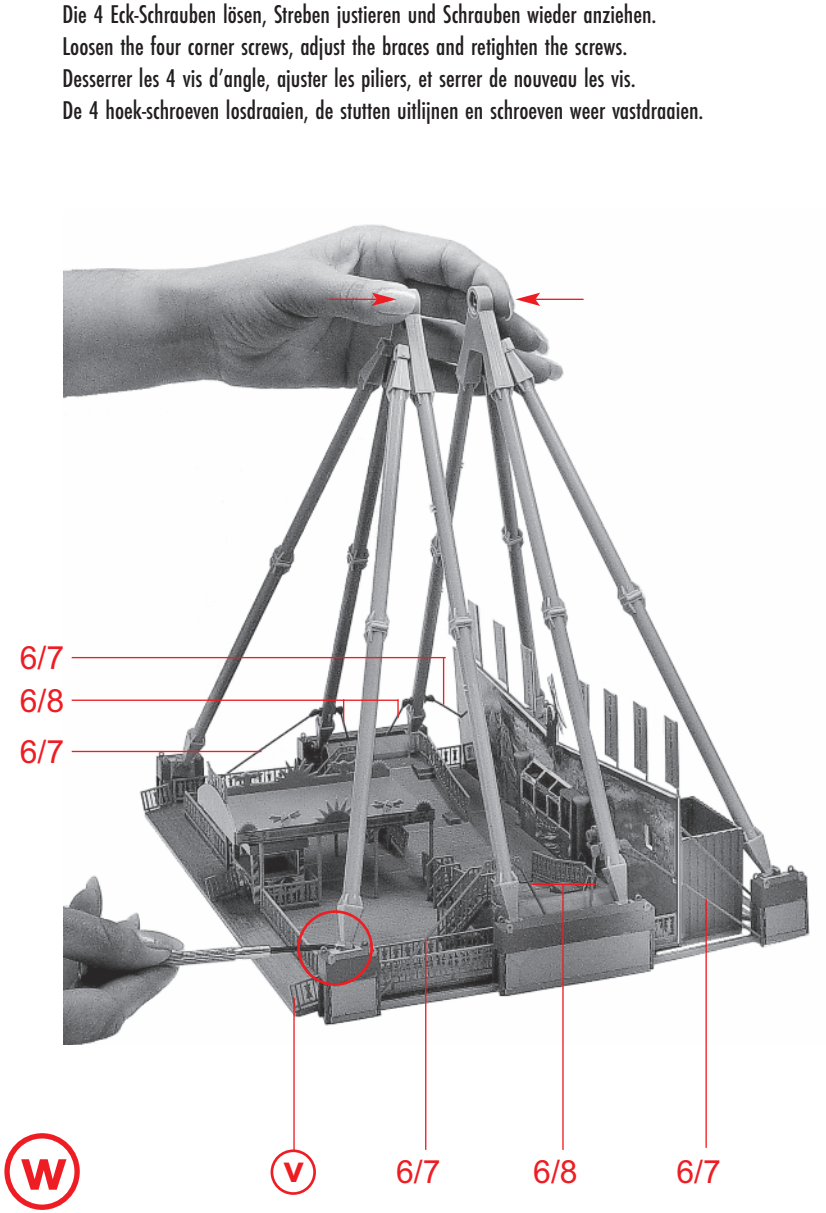

Biegeschablone
Bending template
Gabarit de pligae
Buigsjabloon

M1:1

Inhalt	Tüte 1	**Contents**	bag 1
Contenu	sachet 1	**Inhoud**	zakje 1

Vorsichtig biegen
Bend cautiously
Plier prudemment
Voorzichtig buigen

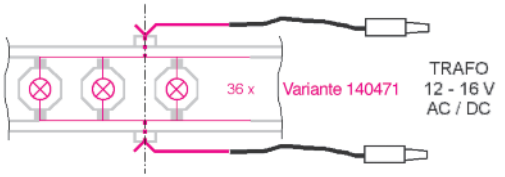

x **2 x**

14/1

x nicht kleben
do not glue
ne pas coller
niet lijmen

w

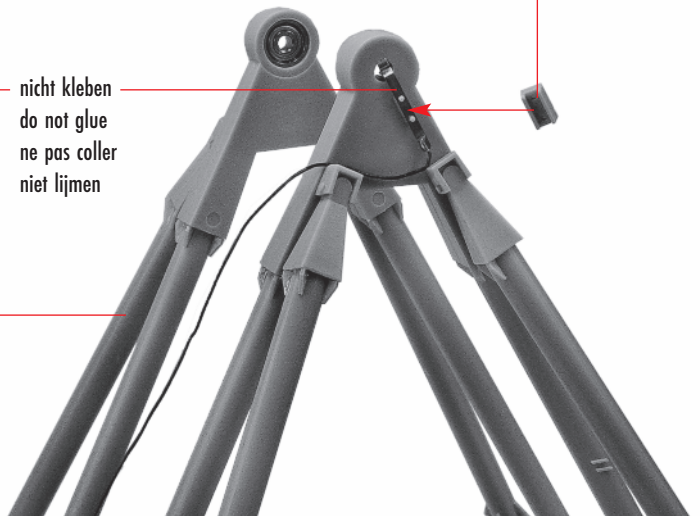

y

9/18

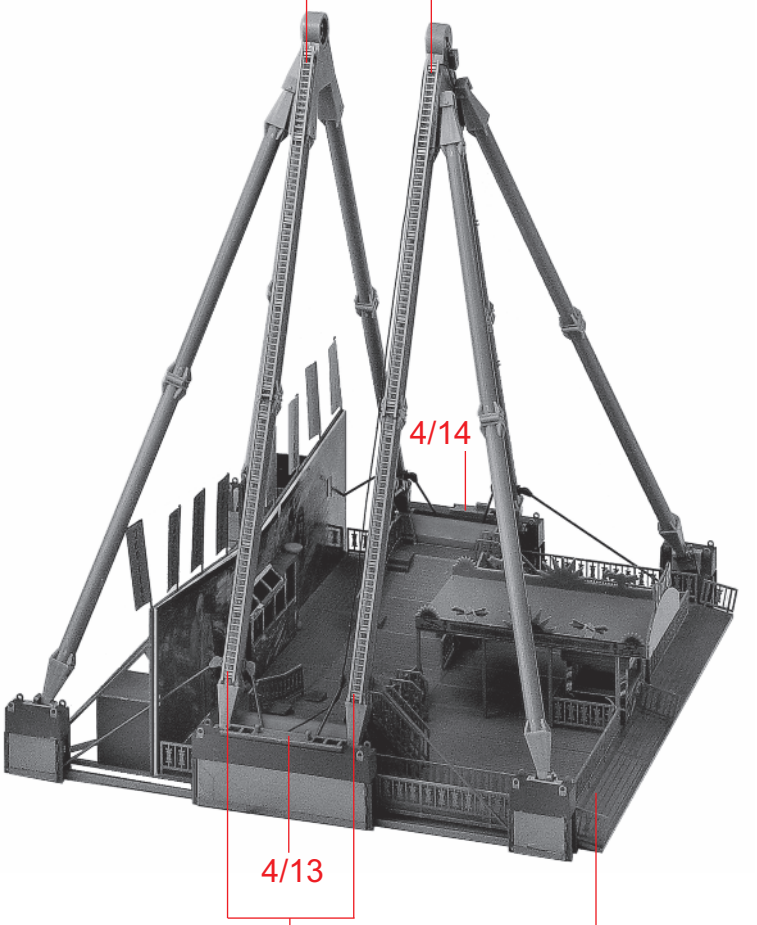

z

9/19

y

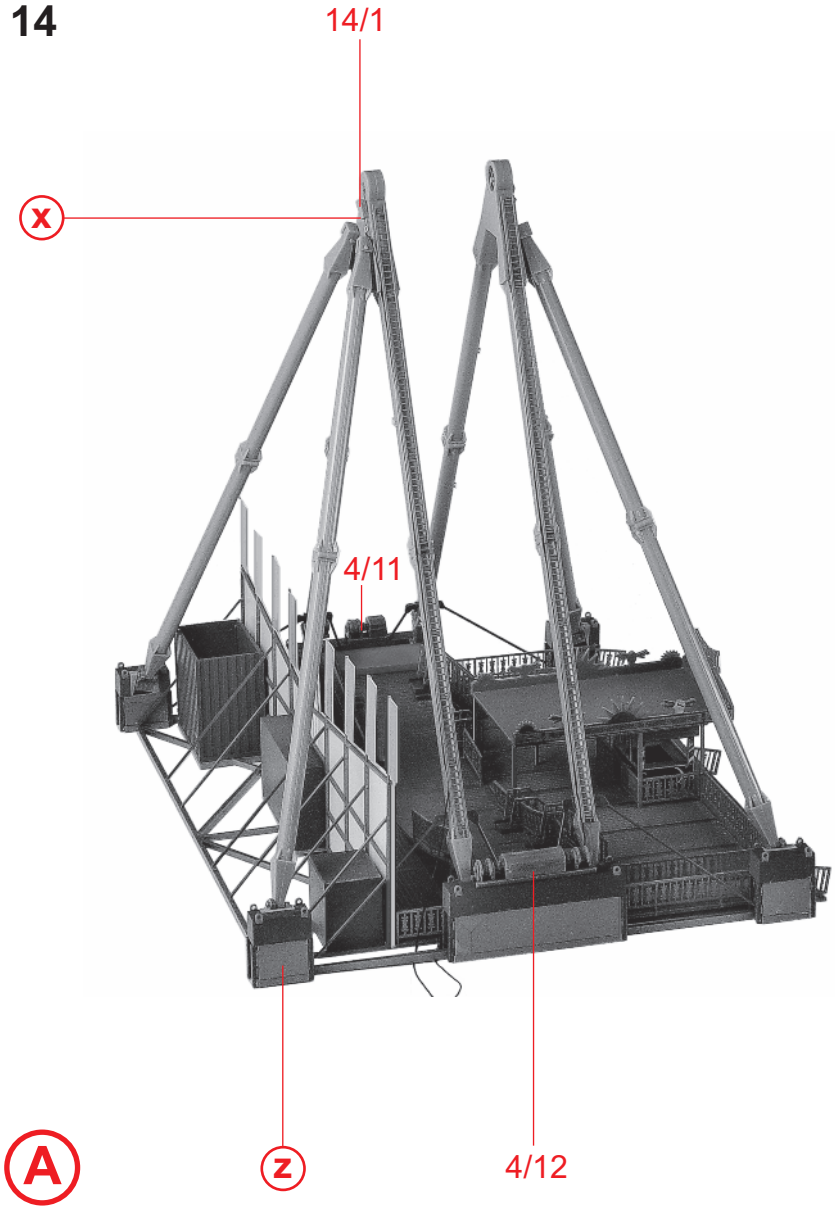
14/1
x
4/11
z
4/12
A

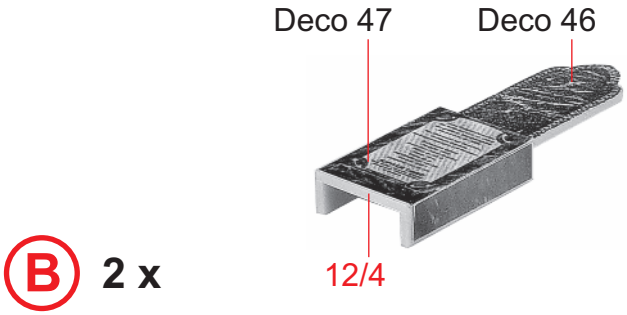
Deco 47
Deco 46
12/4
B
2 x

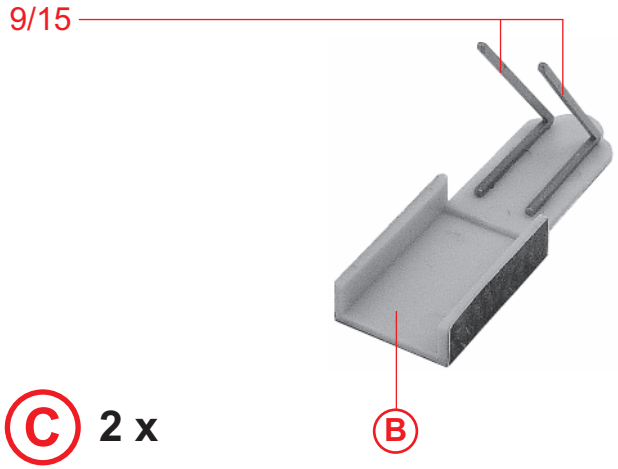
9/15
B
C
2 x

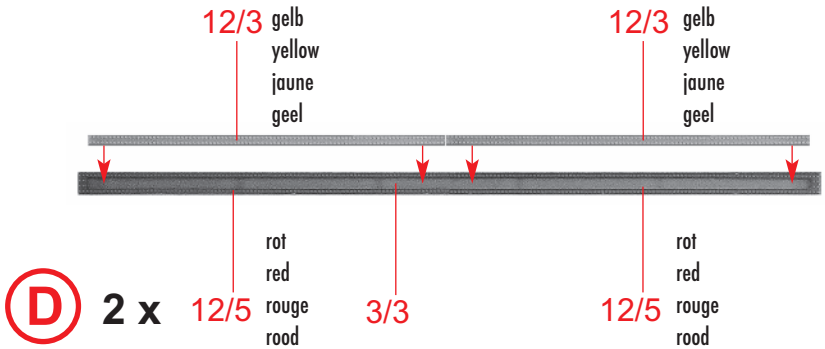
12/3 gelb yellow jaune geel
12/3 gelb yellow jaune geel
D
2 x
12/5 rot red rouge rood
3/3
12/5 rot red rouge rood

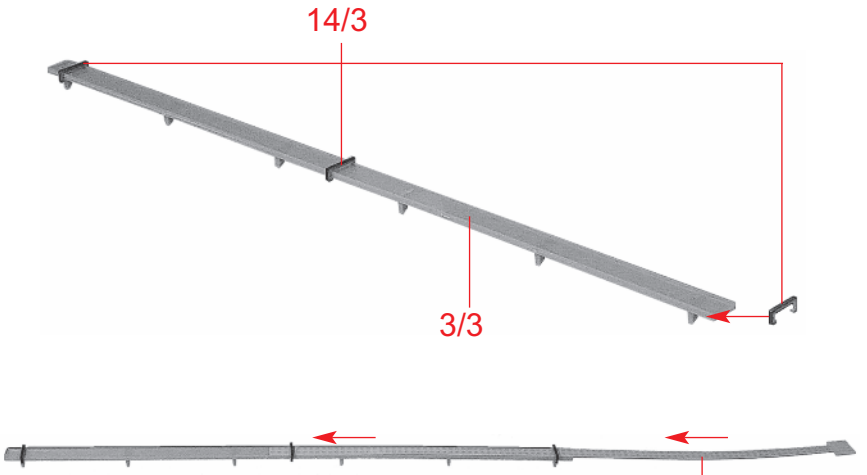

Art. Nr. 140471
Variante **2 x**

Inhalt	Tüte 140471/2	**Contents**	bag 140471/2
Contenu	sachet 140471/2	**Inhoud**	zakje 140471/2

Deco 45

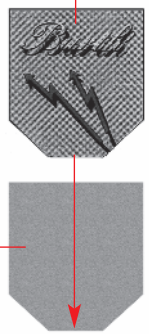

Art. Nr. 140471
Variante **2 x**

Inhalt	Tüte 140471/2	**Contents**	bag 140471/2
Contenu	sachet 140471/2	**Inhoud**	zakje 140471/2

Alleskleber verwenden.

Use all-purpose adhesive

Utiliser une colle universelle.

Allesklevende lijm gebruiken.

Art. Nr. 140471
Variante

4/6

Kontakteseite an Stütze kleben.
Glue contact side to support.
Coller la face de contact sur le pilier de support.
Contactzijde aan steun vastlijmen.

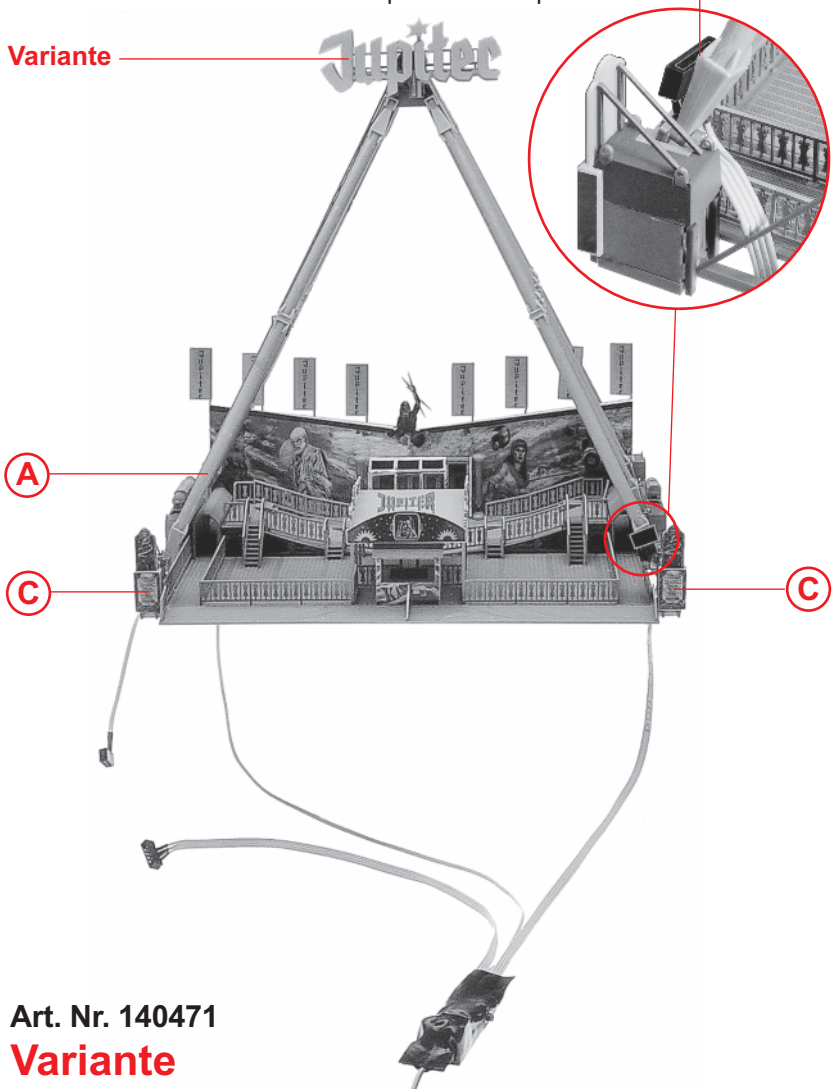

Art. Nr. 140471
Variante

Kontakteseite an Stütze kleben.
Glue contact side to support.
Colle la face de contact sur le pilier de support.
Contactzijde aan steun vastlijmen.

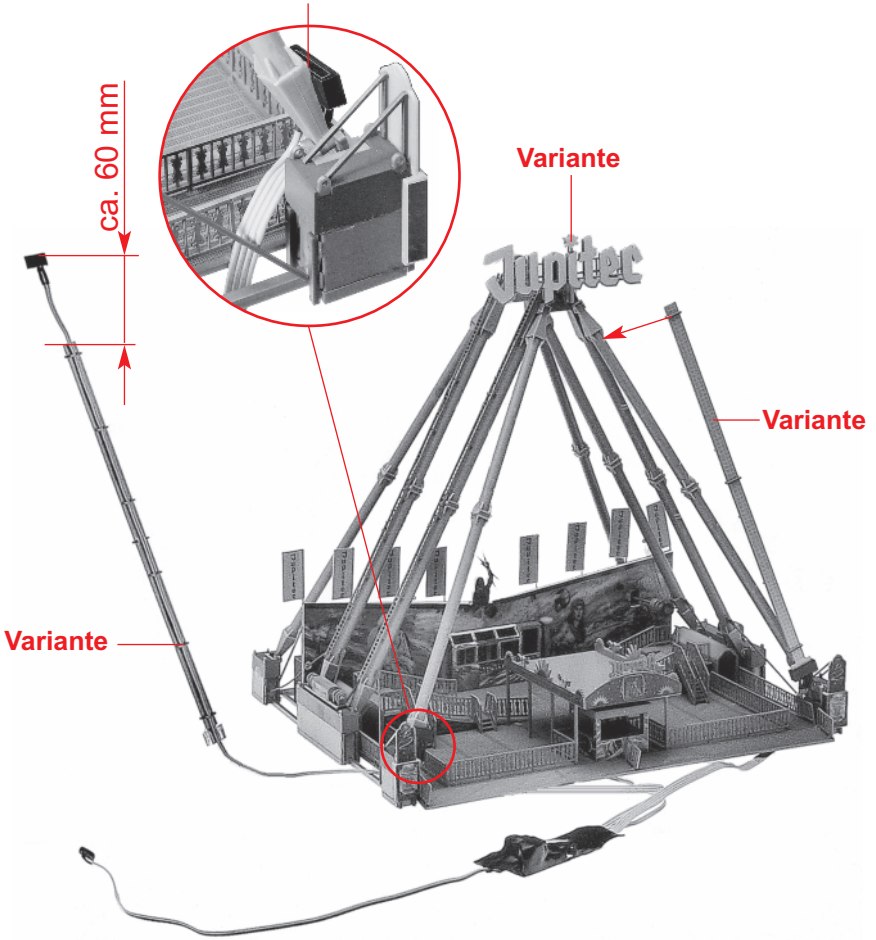

Art. Nr. 140471

Variante

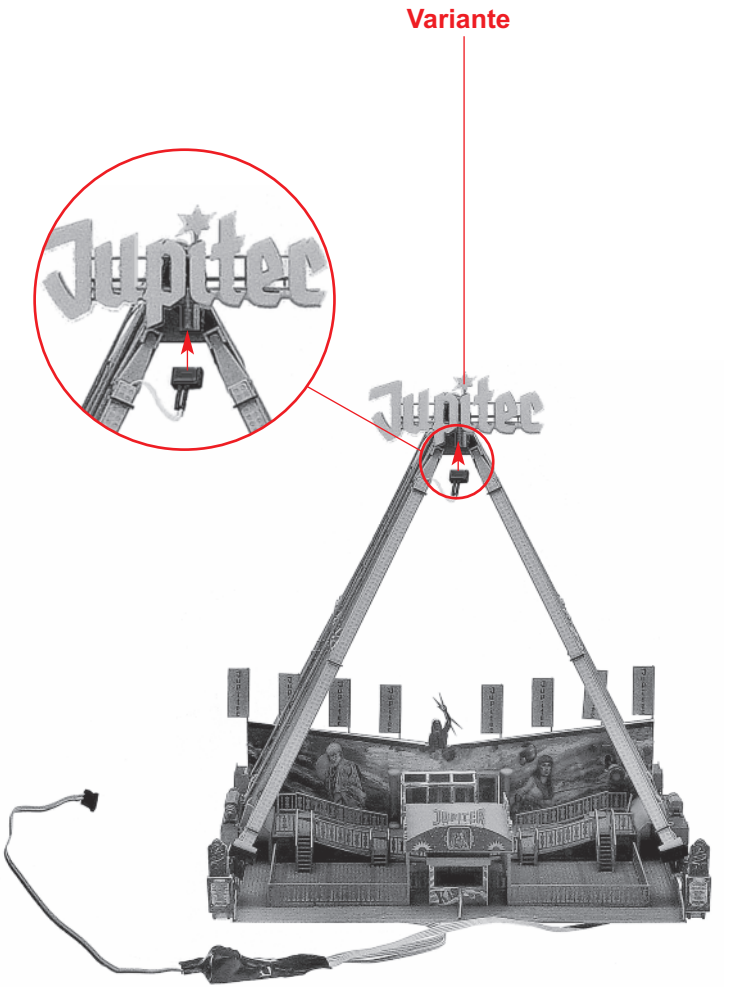

Art. Nr. 140471

Variante

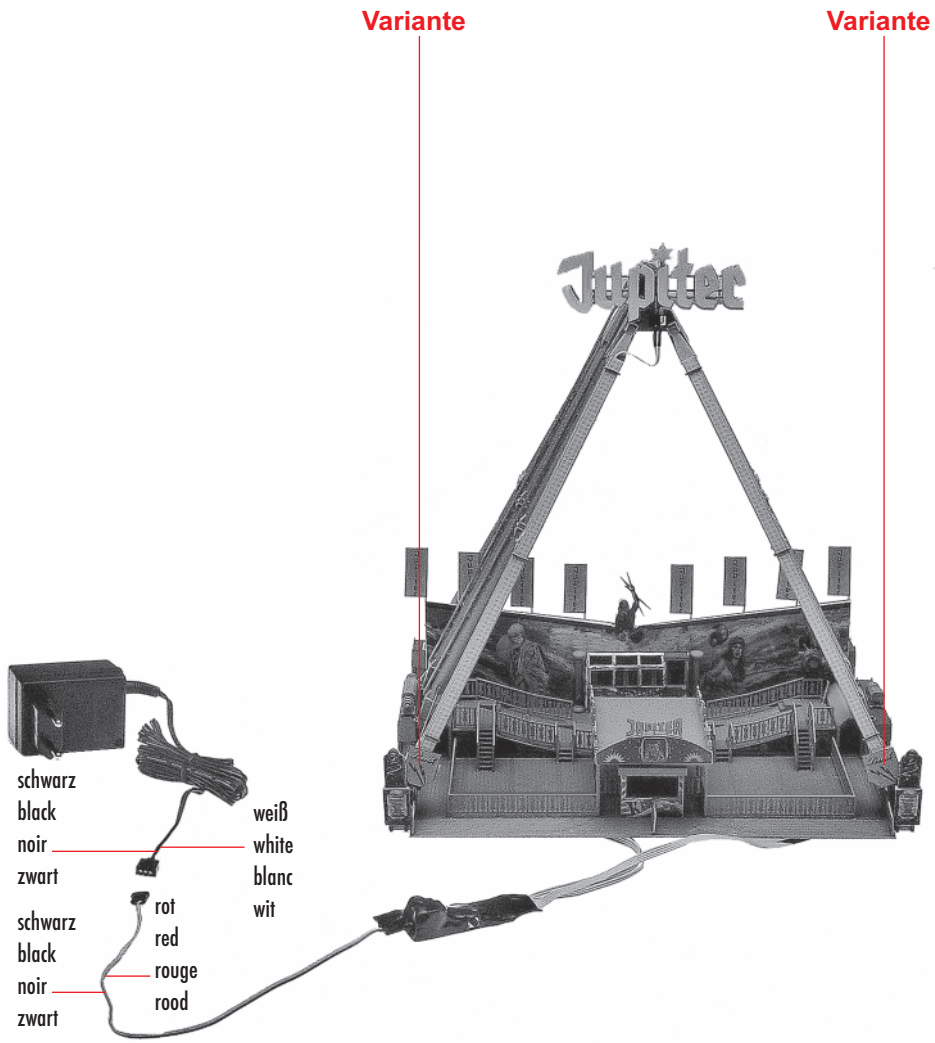

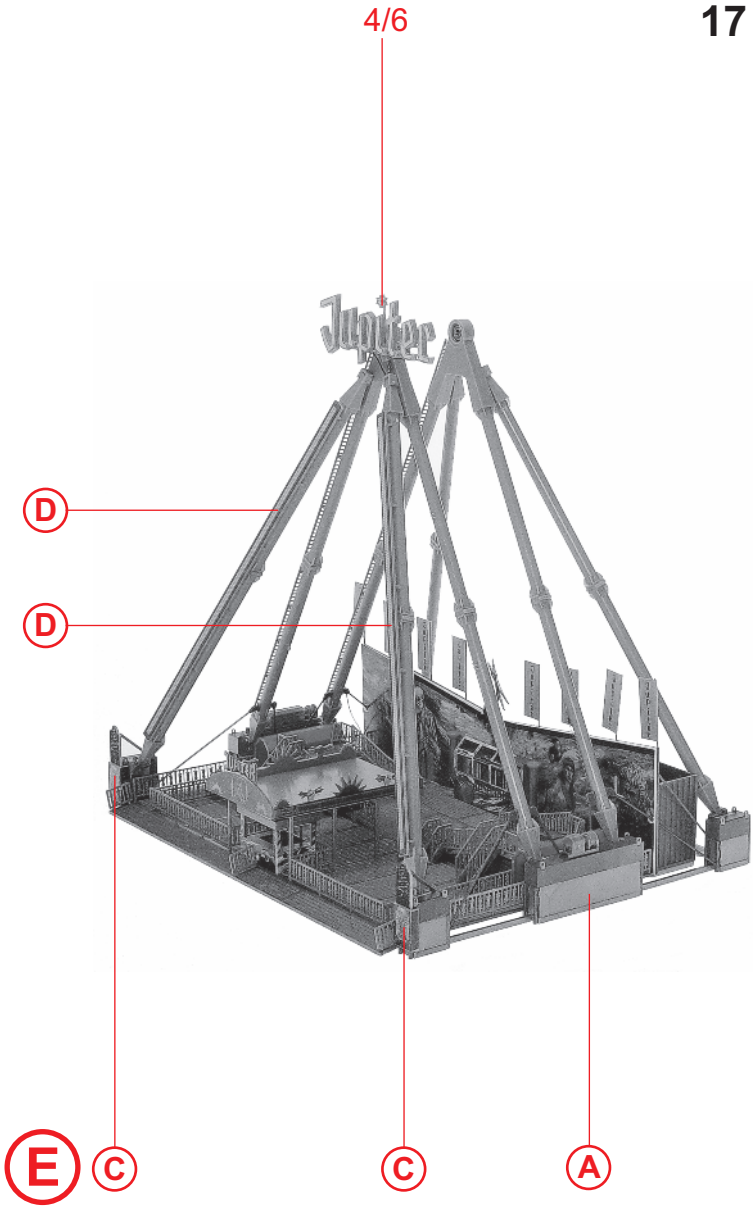

Art. Nr. 140471

Variante

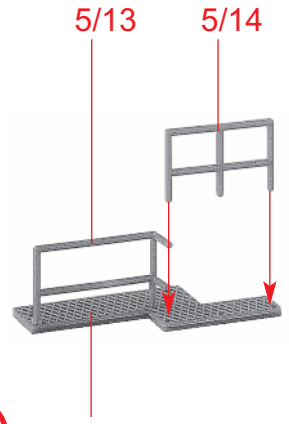

F

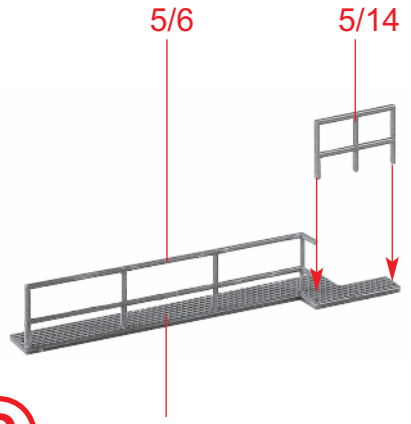

G

Inhalt	Tüte 4	**Contents**	bag 4
Contenu	sachet 4	**Inhoud**	zakje 4

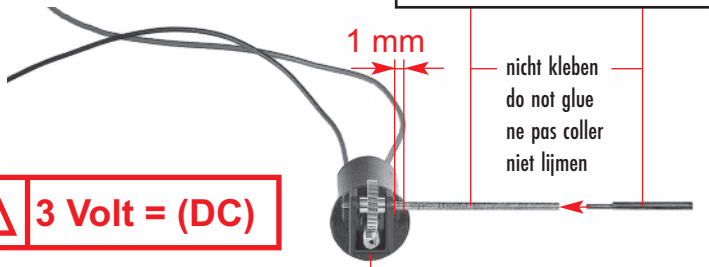

⚠ 3 Volt = (DC)

H

Inhalt	Tüte 1	**Contents**	bag 1
Contenu	sachet 1	**Inhoud**	zakje 1

9/22

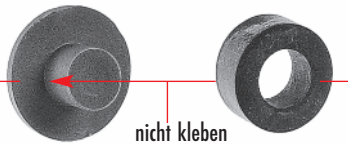

nicht kleben
do not glue
ne pas coller
niet lijmen

Inhalt	Tüte 3
Contents	bag 3
Contenu	sachet 3
Inhoud	zakje 3

I

9/5

Inhalt	Tüte 1
Contents	bag 1
Contenu	sachet 1
Inhoud	zakje 1

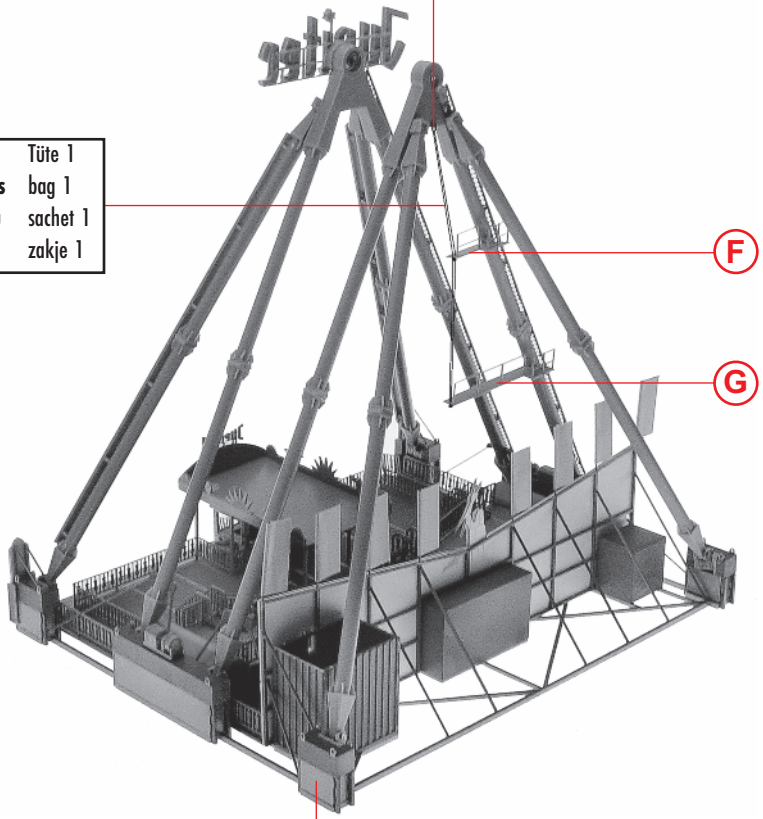

F

G

J

E

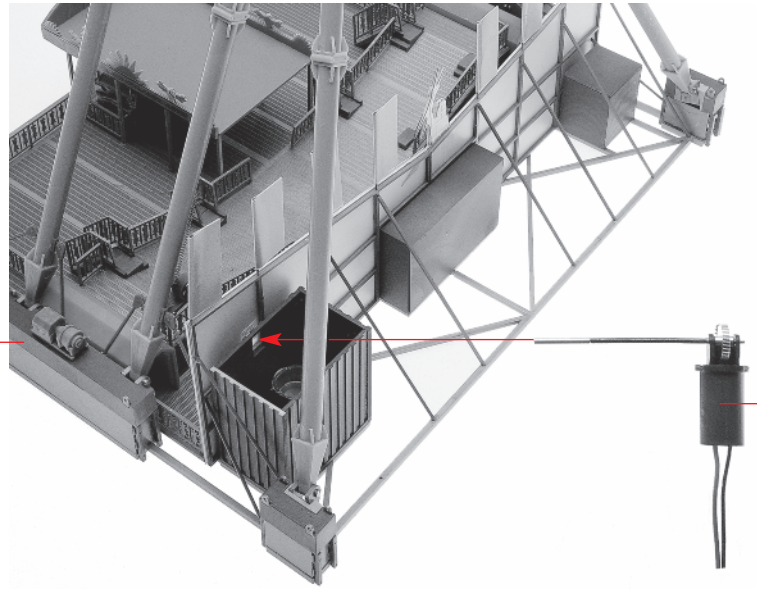

K

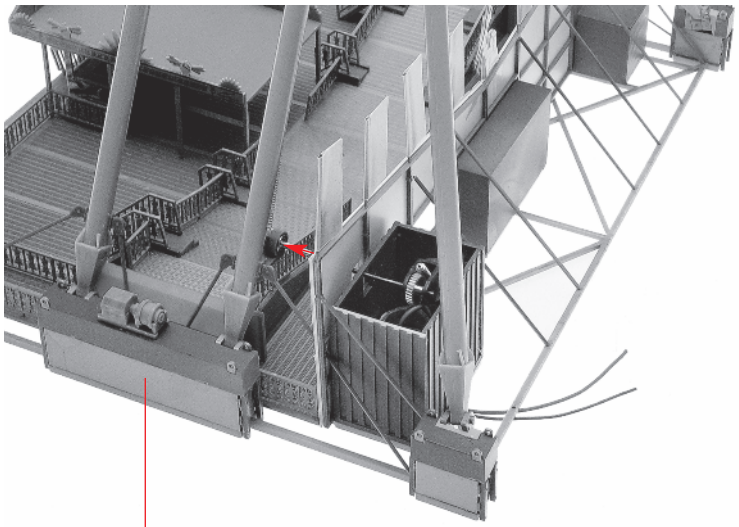

L

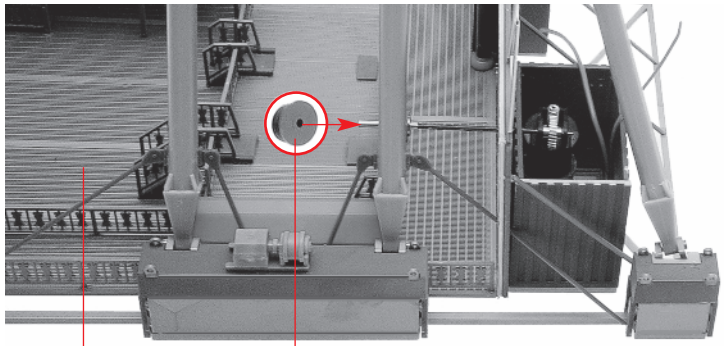

Sekundenkleber (FALLER EXPERT rapid 170500) verwenden.
Use instant modelling cement (FALLER EXPERT rapid 170500).
Utilisez la colle rapide (FALLER EXPERT rapid 170500).
Gebruik secondenlijm (FALLER EXPERT rapid 170500).

M L I

M

Geschwindigkeitsregulierung
Speed adjustment
Régulation de la vitesse
Snelheidsregeling

8/13

nicht kleben
do not glue
ne pas coller
niet lijmen

N

O

Inhalt	Tüte 3	**Contents**	bag 3
Contenu	sachet 3	**Inhoud**	zakje 3

Inhalt	Tüte 1
Contents	bag 1
Contenu	sachet 1
Inhoud	zakje 1

Motor

Trafo

N

Klebestelle gut abtrocknen lassen !
Allow glue joints to dry well !
Laisser bien sécher les points de collage !
Alle gelijmde punten goed laten drogen !

11/1

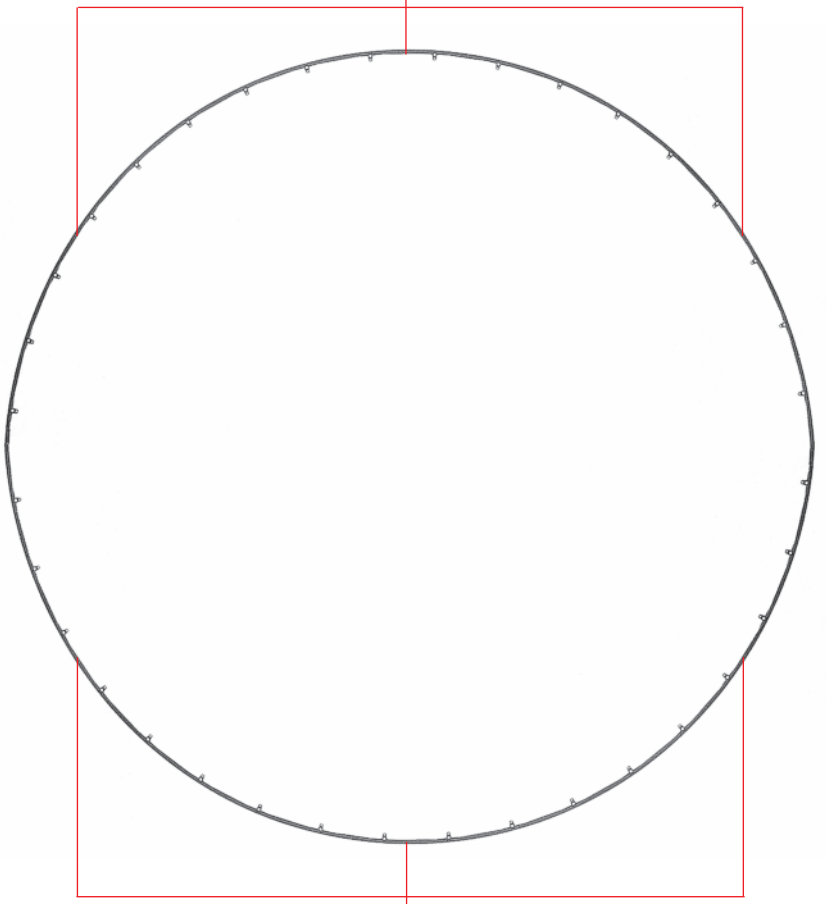

11/1

a **2 x**

Montagehilfe
Mounting aid
Aide de montage
Montagehulp

4/15

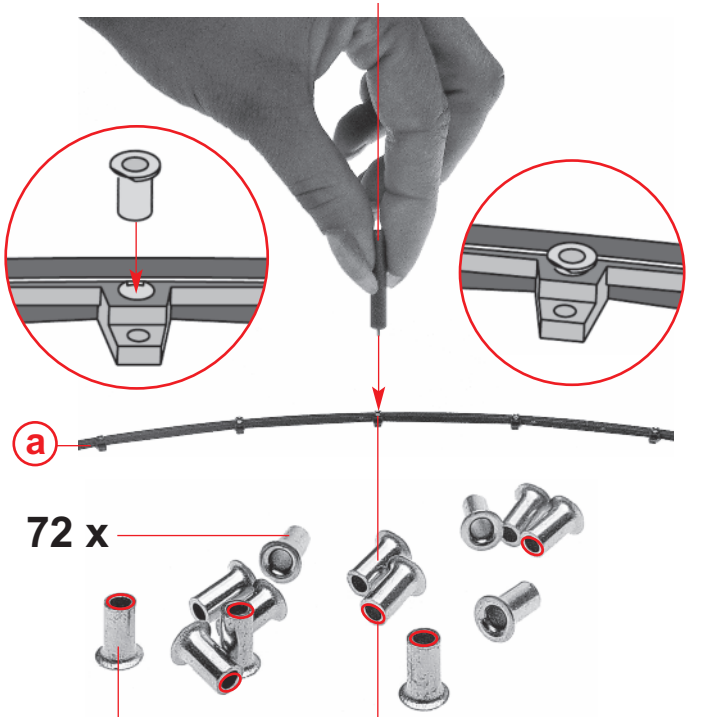

Inhalt	Tüte 5
Contents	bag 5
Contenu	sachet 5
Inhoud	zakje 5

Nur eindrücken, nicht kleben.
Press in only. Do not glue.
Seulement enfoncer, ne pas coller.
Alleen indrukken, niet lijmen

Grad entfernen !
Deburr !
Enlever les bavures !
Graat verwijderen !

b **2 x**

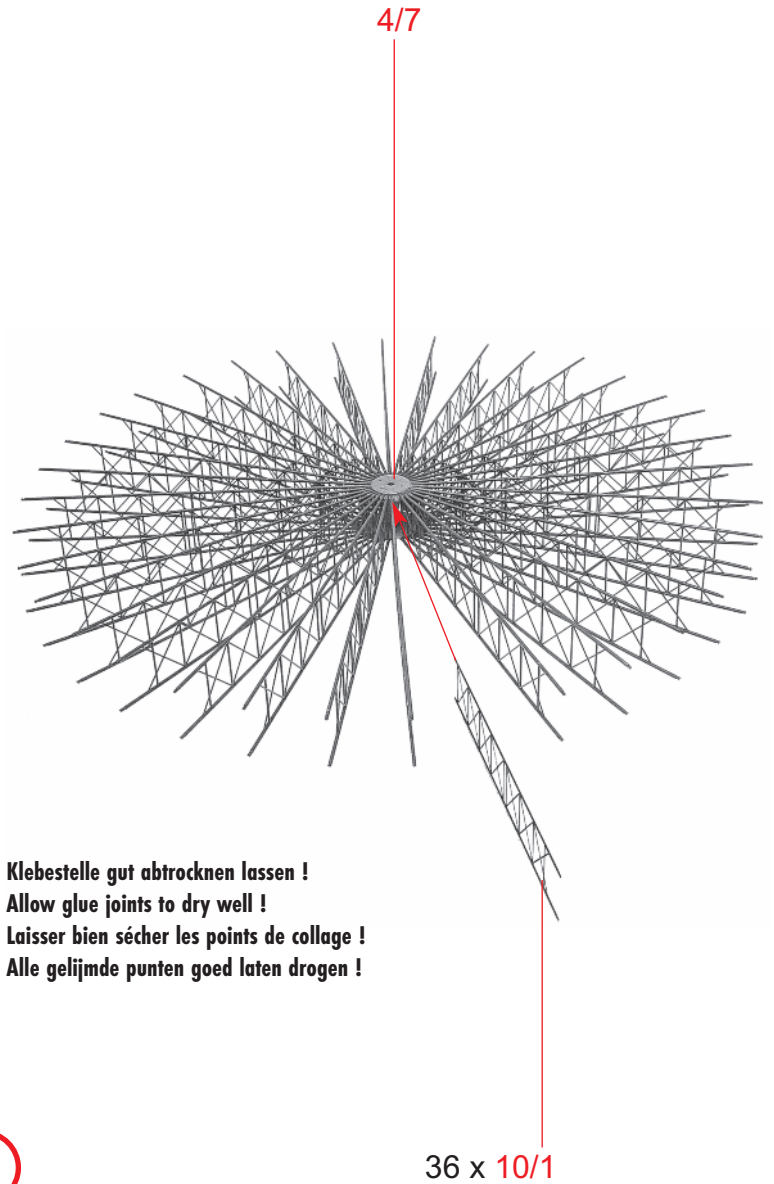

Klebestelle gut abtrocknen lassen !
Allow glue joints to dry well !
Laisser bien sécher les points de collage !
Alle gelijmde punten goed laten drogen !

c

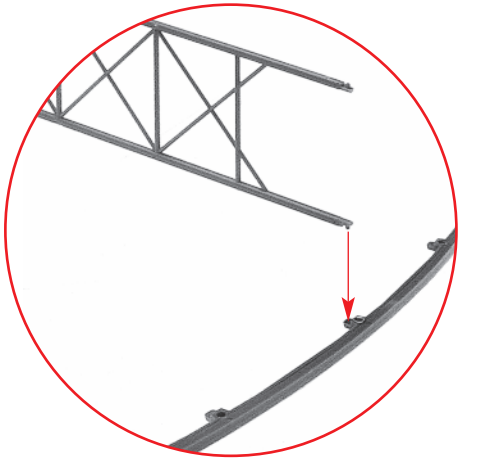

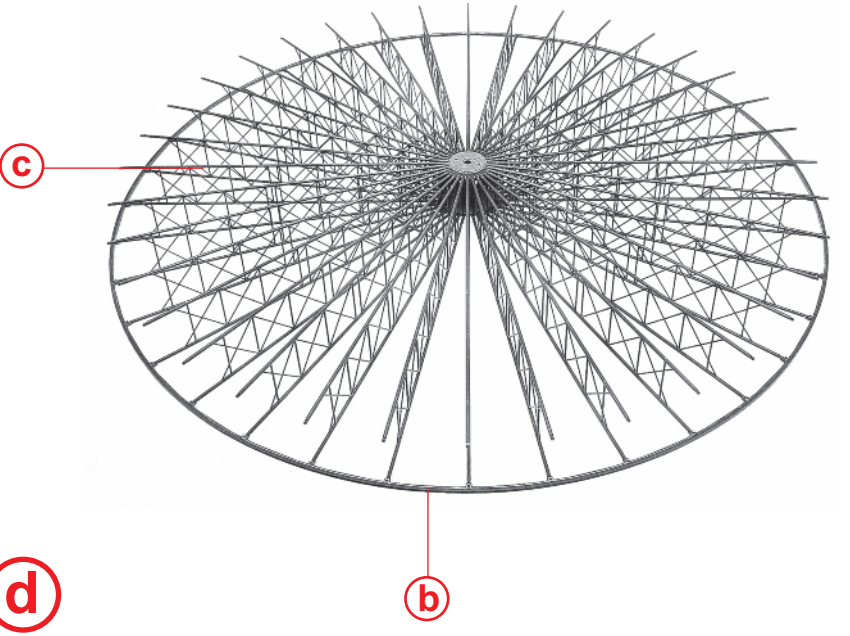

d

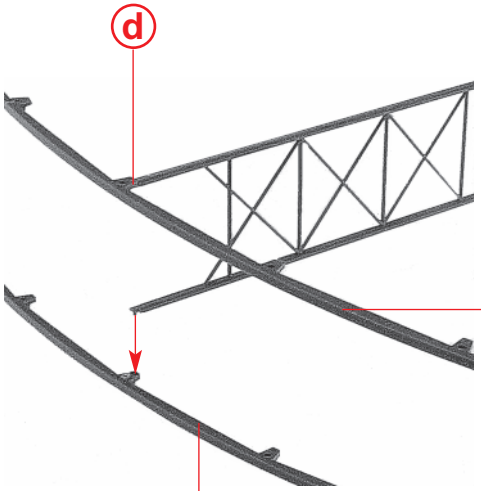

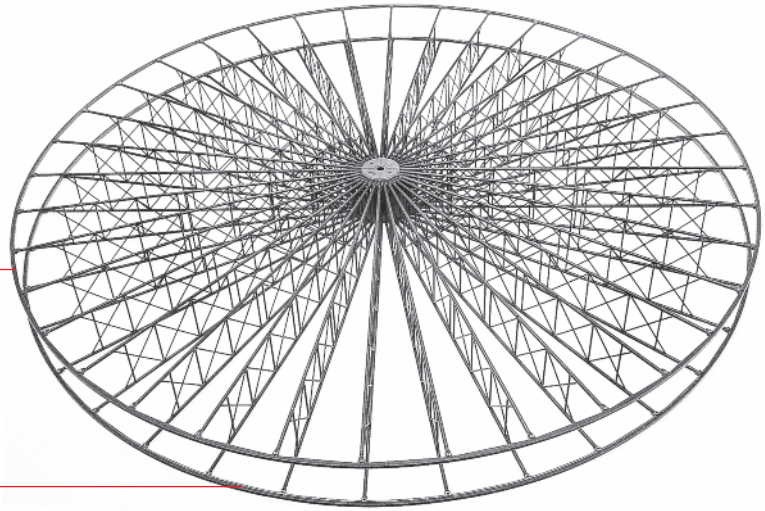

e

36 x 10/3

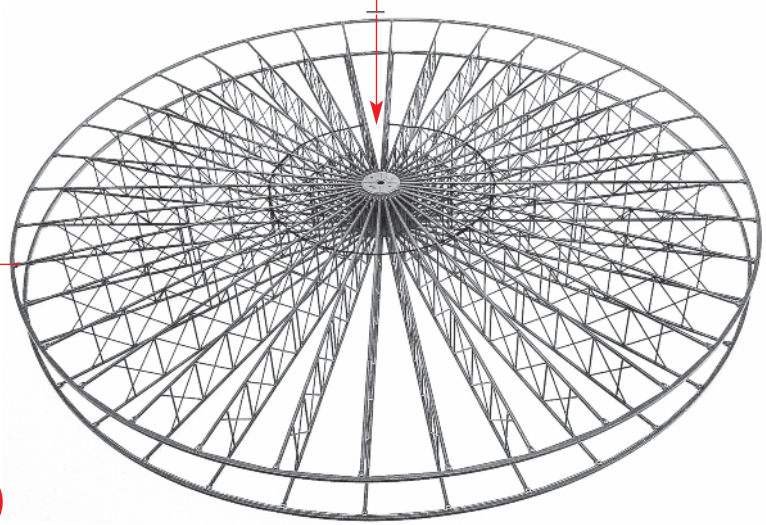

f

36 x 10/4

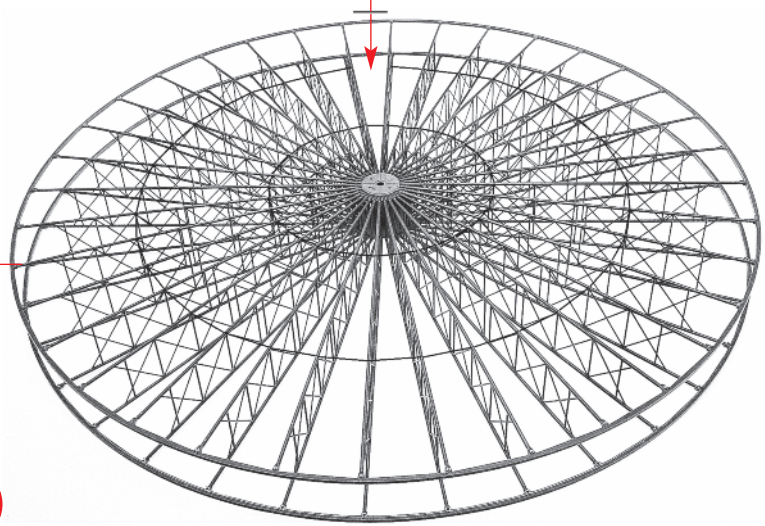

g

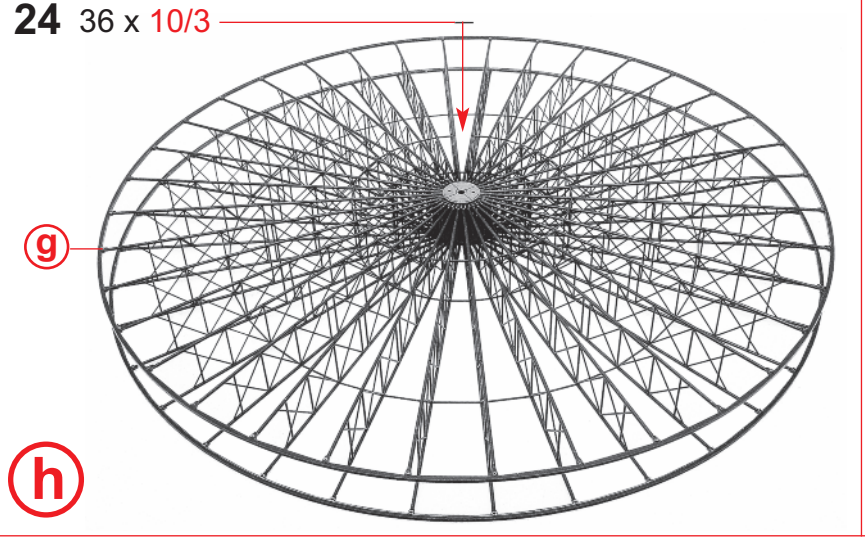

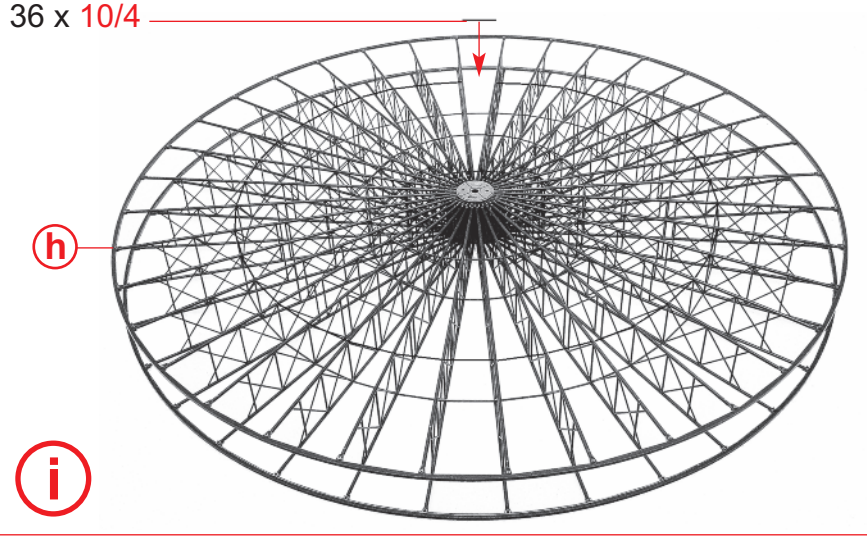

Drahteinbau

Der Einbau des Drahts erfolgt über vier Abschnitte auf beiden Seiten (siehe Abb. m). Hierzu wird der beiliegende Draht in acht Teile à 70 cm geschnitten und gerade gezogen. Nach 26 cm des ersten Drahtstückes wird bei Niete x 1 eine halbe Schlaufe gelegt (auf Rillenstellung derMittelnabe 4/7 achten (siehe Abb. m)). Der Draht verläuft in der Rille spannungsfrei zur nächsten Niete und wird dort mit einer ganze Schlaufe befestigt.
Dieser Vorgang wird noch 7 mal wiederholt. Zum Abschluß des ersten Segments wird wieder nur eine halbe Schlaufe um die Niete gelegt. Verlegen Sie den Draht für die Segmente 2, 3 und 4 sowie bei Segment 1 (siehe Abb. k).
An allen Anfagspunkten (x 1 - x 4) befinden sich zwei Drahtenden (26 cm + Reststück). Die kürzeren Reststück werden um die inneren Streben gewickelt (siehe Abb. l). Verlegung von Endstück 26 cm (siehe Abb. n).

Wire mounting

Wire mounting is done across four sections on both sides (see Fig. m). For this purpose, the available wire is cut into eight parts of 70 cm each and pulled straight. A half-loop is laid at rivet x 1 after 26 cm of the first wire length (observe groove position of central hub 4/7 (see Fig. m.)). The wire runs tension-free in its groove up to the next rivet where it is fastened with a full loop. At the end of the first segment, a half-loop only is again put around the rivet.
Run the wire for the segments 2, 3 and 4 and at segment 1 (see fig. k). Two wire ends (26 cm and the remaining piece) are located at all starting points (x 1 - x 4). Wind the shorter remaining Pieces around the inside braces (see Fig. l). For laying the wire end piece 26 cm (see Fig. n).

Pose du fil

La pose du fil se fait en quatre tronçons de chaque côté (voir Fig. m). Pour cela, on coupe le fil joint en huit sections de 70 cm chacune et on les étire pour les redresser. Aprés 26 cm du premier morceau de fil, on pose une demi-boucle au rivet x 1 (veiller à ce que le moyeu central se trouve dans les gorges (voir Fig. m)). Le fil chemine dans la gorge sans tension jusqu'au prochain rivet où on le fixe à l'aide d'un nœud coulant complet.
On répète l'opération encore 7 fois. À la fin du premier segment on ne pose à nouveau qu'une demi-boucle autour du rivet. Posez le fil pour les segments 2, 3 et 4 ainsi que pour le segment 1 (voir Fig. k).
À tous les points de départ (x 1 à x 4) se trouvent deux extrémités de fil (26 cm et le morceau résiduel). On enroule les morceaux résiduels les plus courts autour des piliers intérieurs (voir Fig. l).
Pour la pose de l'extrémité de fil de 26 cm, voir Fig. n.

Draadmontage

De draad wordt gemonteerd in 4 fasen aan beide zijden (zie afb. m). Daaarvoor wordt de bijgevoegde draad in acht delen à 70 cm gesneden en rechtgetrokken. Na 26 cm van het eerste draadstuk wordt bij klinknagel x 1een halve lus gelegt (let op gleufstand van de middelste naaf 4/7 (zie afb. m)). De draad loopt in de gleuf spanningsvrij tot aan de volgende klinknagel en wordt daar met een hele lus bevestigd. Deze procedure wordt nog 7 mal herhaald.
Aan het einde van het eerste segment wordt weer slechts een halve lus om de klinknagel gelegt. Leg de draad aan voor segment 2, 3 en 4 alsmede bij segment 1 (zie afb. k). Op alle beginpunten (x 1 - x 4) bevinden zich twee draaduiteinden (26 cm en het reststuk). De kortere reststukken worden om de binnenste stutten gewikkeld (zie afb. l). Voor het aanleggen van het draad-eindstuk 26 cm (zie afb. n).

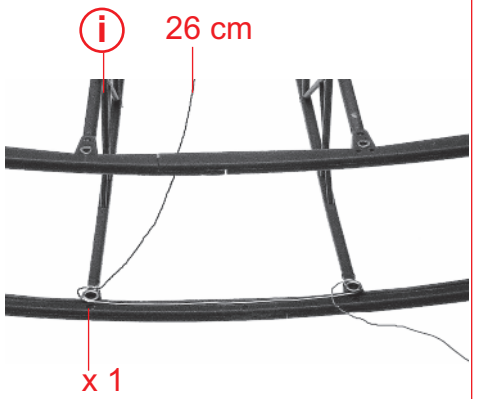

j

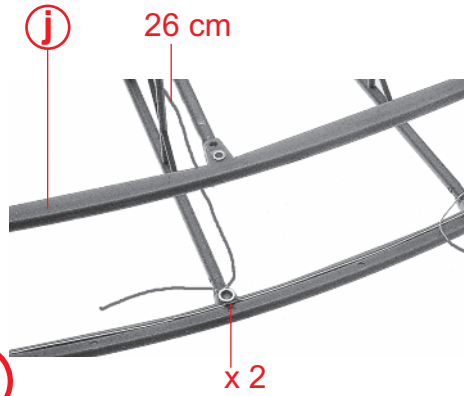

k

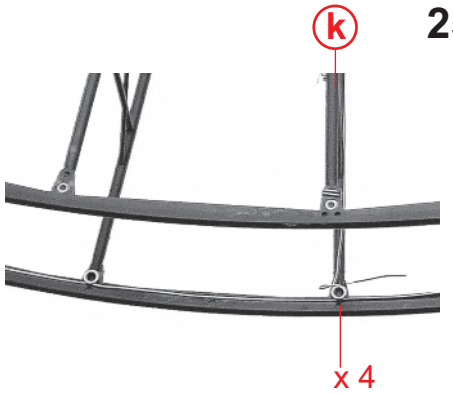

l

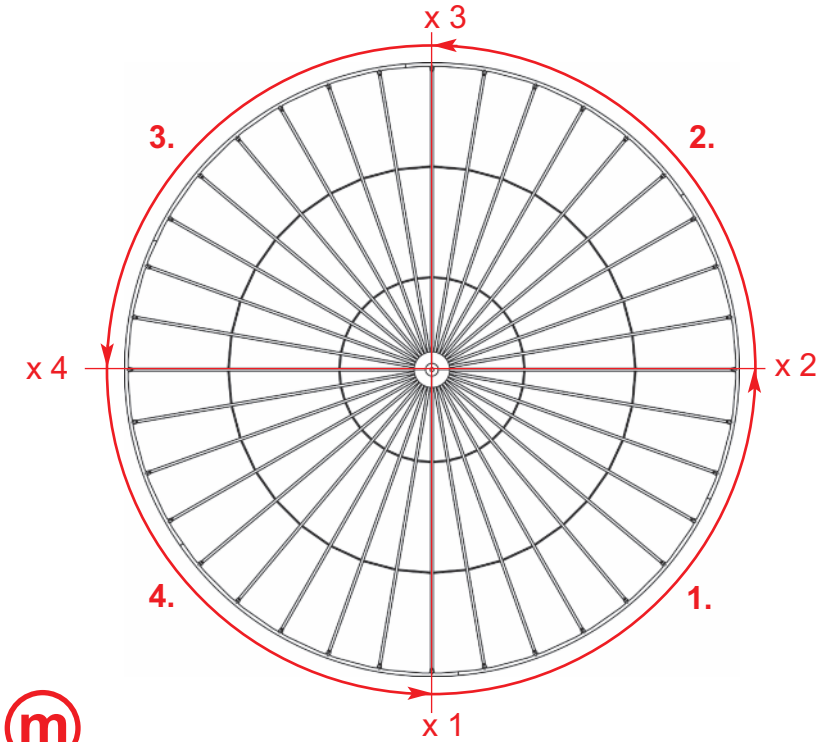

m

Die vier Draht-Endstücke (26 cm) in die Nabe legen und mit Sekundenkleber fixieren! Riesenrad drehen und auf der Rückseite den Draht in gleicher Weise einbauen. Die überstehenden Enden am Lochrand abtrennen.
Put the four wire end pieces (26 cm) into the hub and fix them with split-second cement. Turn the Ferris wheel and mount the wire on the rear side in the same way. Cut off the ends protruding the perforated rim.
On place les 4 extrémités de fil (26 cm) dans la moyeu et on les fixe à l'aide d'une colle instantanée ! Faire tourner la Grande Roue et poser le fil de la même façon sur le côté arrière. Couper les bouts qui dépassent au bord du trou.
De 4 draad-eindstukken (26 cm) in de naaf leggen en met secondenlijm fixeren ! Reuzenrad draaien en aan de achterzijde de draad op dezelfde manier monteren. De uitstekende uiteinden aan de rand van het gat afsnijden.

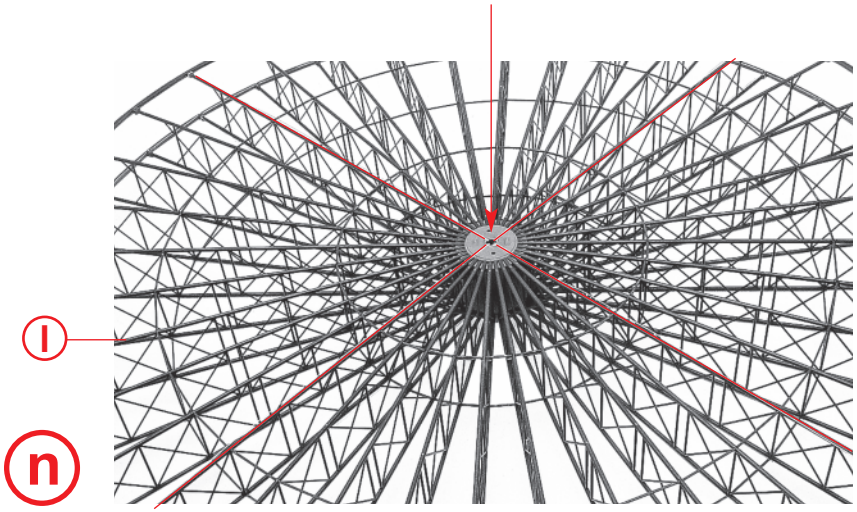

n

4/17

Inhalt	Tüte 4	**Contents**	bag 4
Contenu	sachet	**Inhoud**	zakje 4

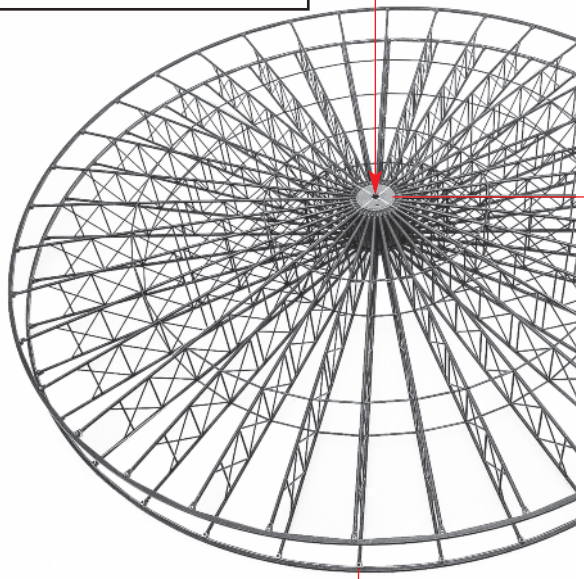

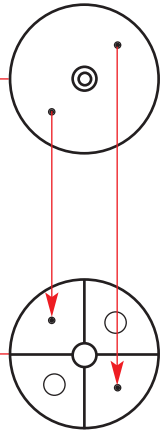

Nur eindrücken, nicht kleben.
Press in only. Do not glue.
Seulement enfoncer, ne pas coller.
Alleen indrukken, niet lijmen

o

n

o

36 x
12/1
rot
red
rouge
rood

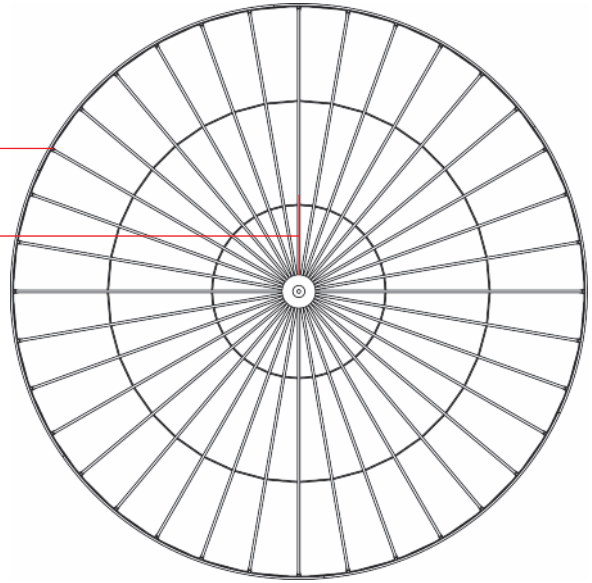

p

36 x
12/1
orange
orange
orange
oranje

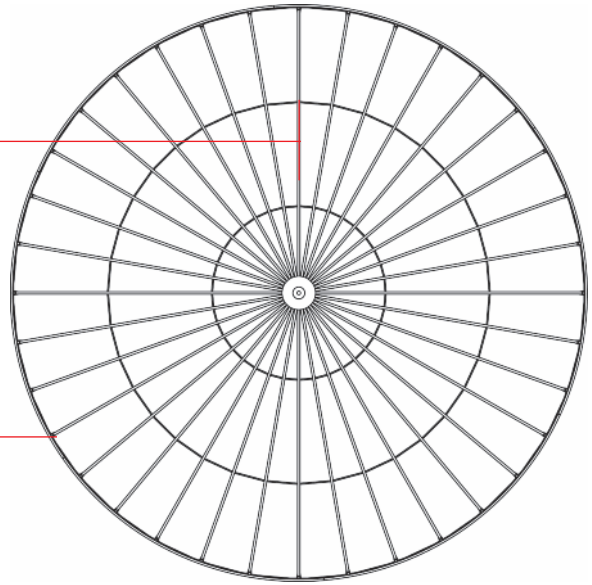

p

q

36 x
12/1
gelb
yellow
jaune
geel

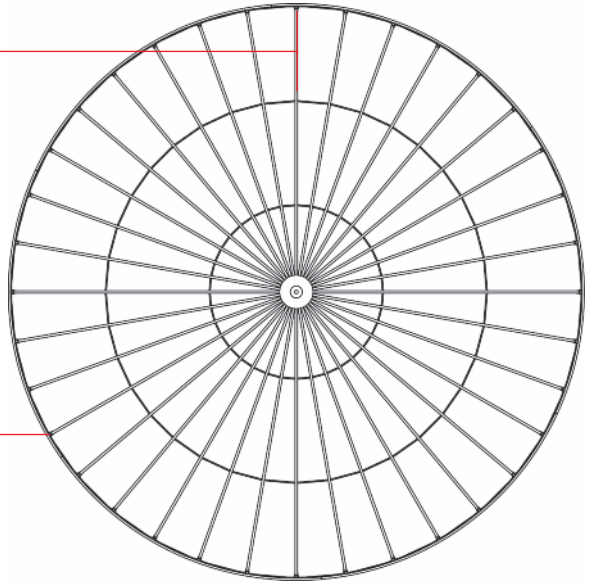

q

r

12 x
12/2

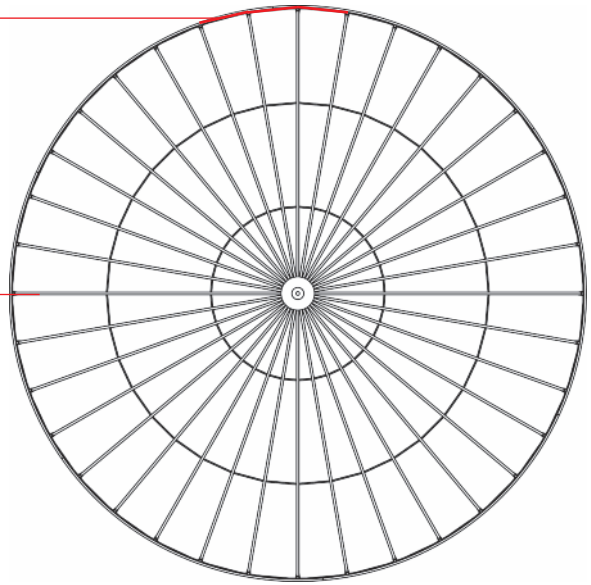

r

s

4/8

Inhalt	Tüte 4	**Contents**	bag 4
Contenu	sachet	**Inhoud**	zakje 4

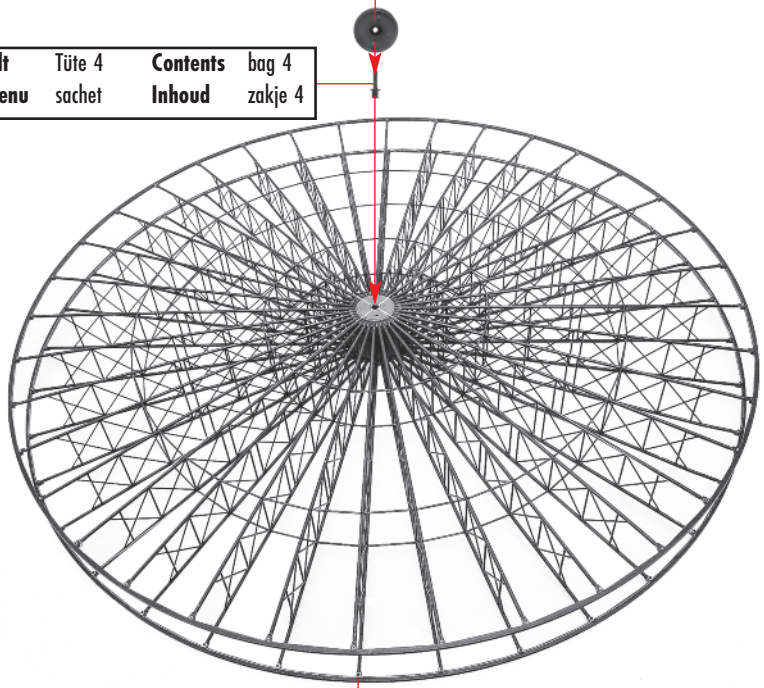

Nur eindrücken, nicht kleben.
Press in only. Do not glue.
Seulement enfoncer, ne pas coller.
Alleen indrukken, niet lijmen

t

s

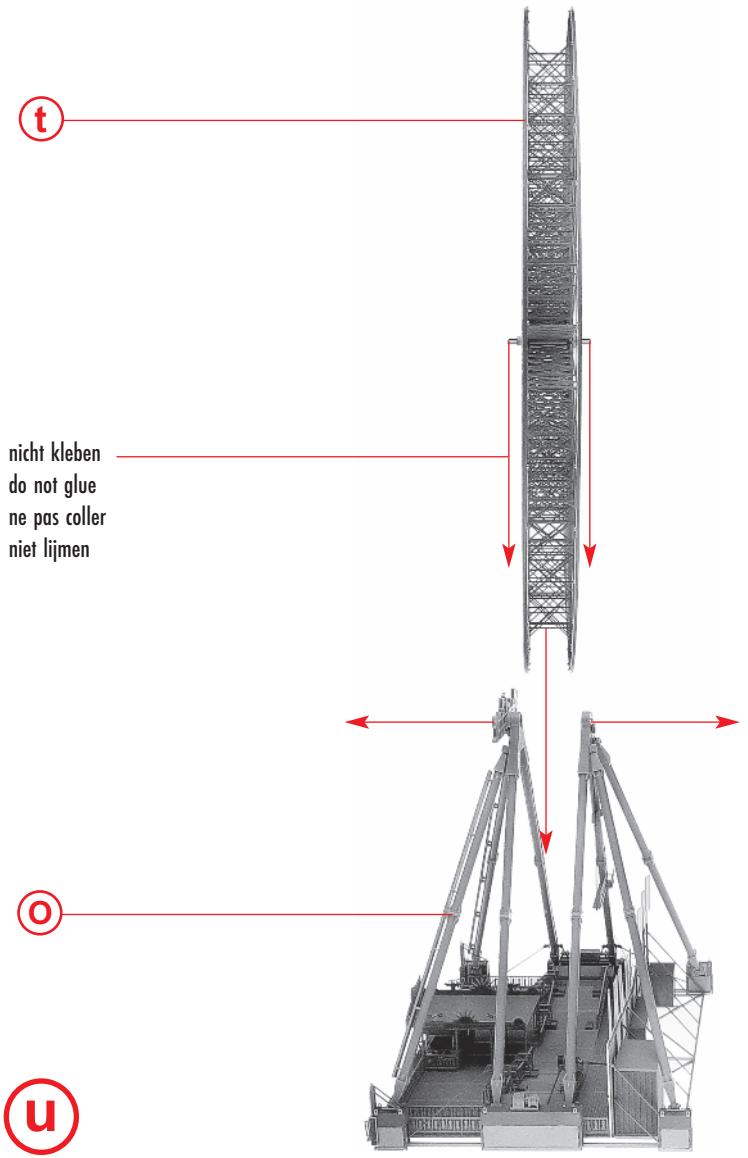
t
nicht kleben
do not glue
ne pas coller
niet lijmen
o
u

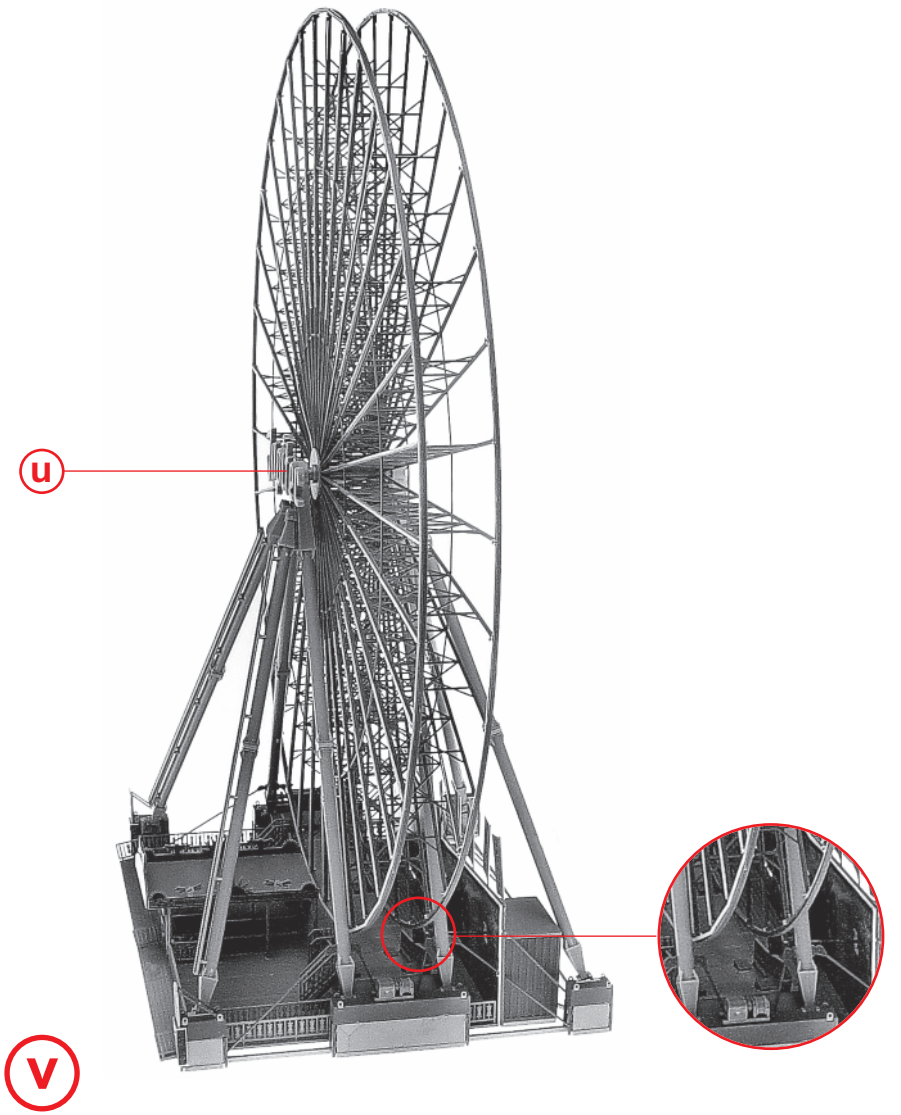
u
v

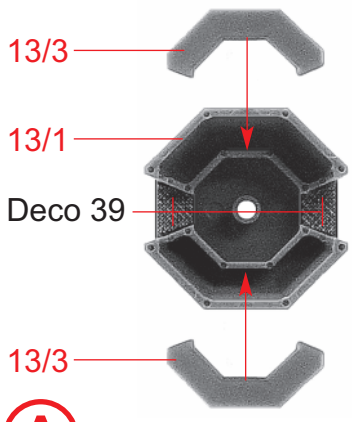

A 36 x

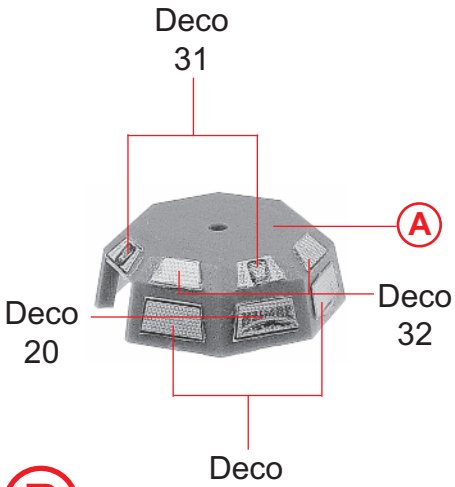

B je 6 x

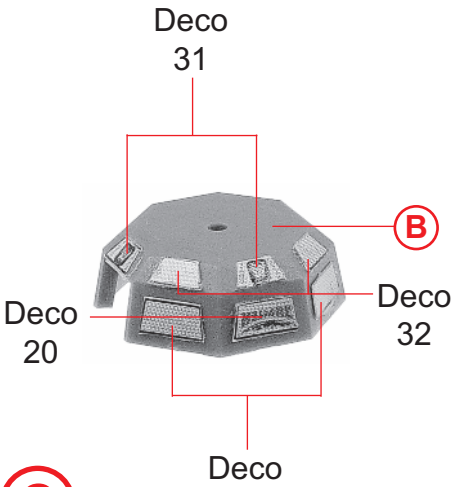

C je 6 x

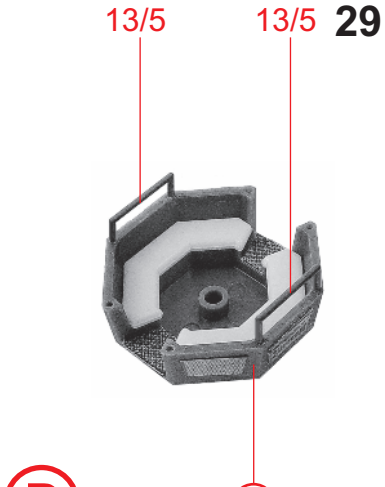

D 36 x

Gondelzusammenstellung (6 x je Farbe)

Gondel +Dach	Deco (Gondelunterteil)		Beleuchtung (Art. 140471)	Deco (Gondeldach)	
1. blau	rot	(19, 20, 31, 32)	blau	blau	1
2. grün	silber	(21, 22, 33, 34)	grün	grün	4
3. gelb	lila	(23, 24, 35, 36)	gelb	gelb	2
4. lila	gelb	(15, 16, 27, 28)	orange	lila	3
5. weiß	grün	(17, 18, 29, 30)	weiß	weiß	6
6. rot	blau	(13, 14, 25, 26)	rot	rot	5

Car selection (6 x each colour)

Car +Roof	Decoration (Car base)		Lighting Deco (Art. 140471)	(Car roof)	
1. blue	red	(19, 20, 31, 32)	blue	blue	1
2. green	silver	(21, 22, 33, 34)	green	green	4
3. yellow	lila	(23, 24, 35, 36)	yellow	yellow	2
4. violet	yellow	(15, 16, 27, 28)	orange	violet	3
5. white	green	(17, 18, 29, 30)	white	white	6
6. red	blue	(13, 14, 25, 26)	red	red	5

Assortiment de gondoles (6 de chaque couleur)

Gondole +Toit	Décoration (Partie inférieure)		Éclairage (Art. 140471)	Décoration (Toit de gondole)	
1. bleu	rouge	(19, 20, 31, 32)	bleu	bleu	1
2. vert	argent	(21, 22, 33, 34)	vert	vert	4
3. jaune	lilas	(23, 24, 35, 36)	jaune	jaune	2
4. lilas	jaune	(15, 16, 27, 28)	orange	lilas	3
5. blanc	vert	(17, 18, 29, 30)	blanc	blanc	6
6. rouge	bleu	(13, 14, 25, 26)	rouge	rouge	5

Gondelsamenstelling (6 x per kleur)

Gondel +Dak	Deco (Gondelonderstel)		Verlichting Deco (Art. 140471)	(Gondeldak)	
1. blauw	rood	(19, 20, 31, 32)	blauw	blauw	1
2. groen	zilver	(21, 22, 33, 34)	groen	groen	4
3. geel	lila	(23, 24, 35, 36)	geel	geel	2
4. lila	geel	(15, 16, 27, 28)	oranje	lila	3
5. wit	groen	(17, 18, 29, 30)	wit	wit	6
6. rood	blauw	(13, 14, 25, 26)	rood	rood	5

30

Vorsichtig biegen!
Bend cautiously!
Plier prudemment!
Voorzichtig buigen!

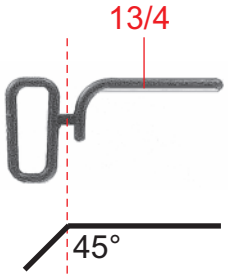

E **72 x**

Vorsichtig biegen!
Bend cautiously!
Plier prudemment!
Voorzichtig buigen!

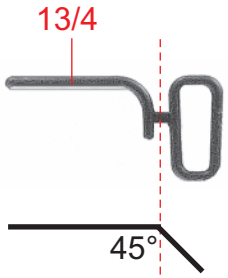

F **72 x**

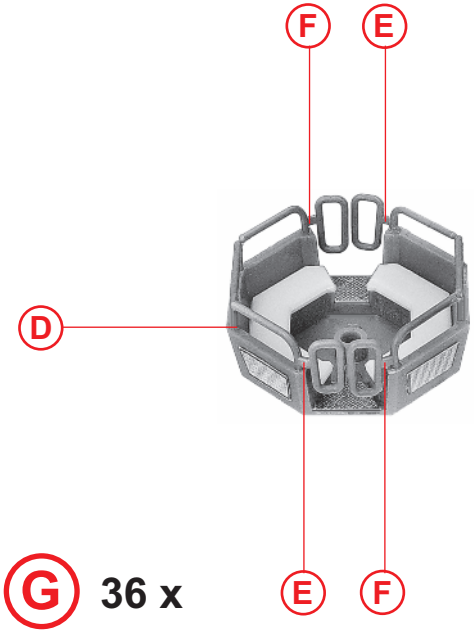

G **36 x**

H **36 x** Deco 1, 2, 3, 4, 5, 6

nicht kleben
do not glue
ne pas coller
niet lijmen

Inhalt	Tüte 2
Contents	bag 2
Contenu	sachet 2
Inhoud	zakje 2

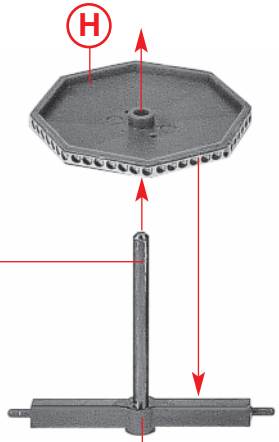

I **36 x**

nicht kleben
do not glue
ne pas coller
niet lijmen

Inhalt	Tüte 2
Contents	bag 2
Contenu	sachet 2
Inhoud	zakje 2

Grad entfernen!
Deburr!
Enlever les bavures!
Graat verwijderen!

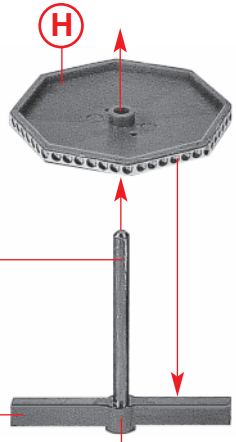

Art. Nr. 140471

Variante **36 x**

Inhalt	Tüte 140471/1	**Contents**	bag 140471/1
Contenu	sachet 140471/1	**Inhoud**	zakje 140471/1

Variante

16 V AC / 30 mA

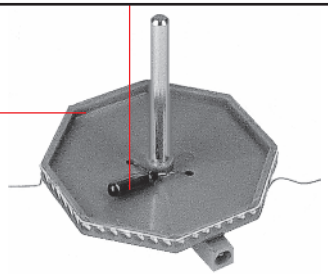

36 x 30 mA = 1080 mA = 1,1 A; Trafo min. 20 VA

Art. Nr. 140471

Variante **36 x**

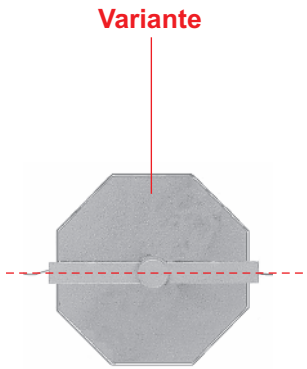

Art. Nr. 140471
Variante 36 x

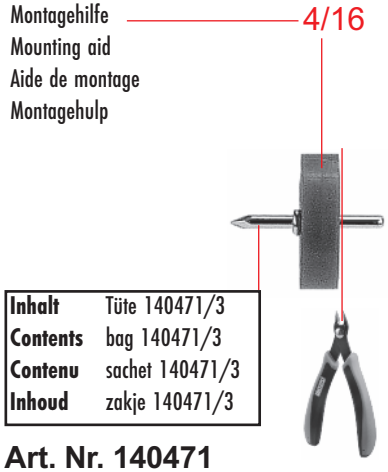

Art. Nr. 140471
Variante 72 x

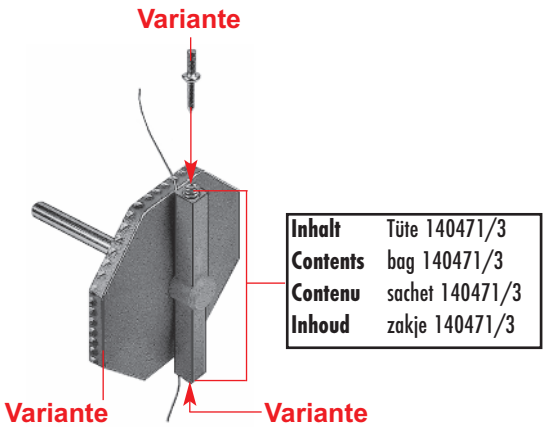

Art. Nr. 140471
Variante 36 x

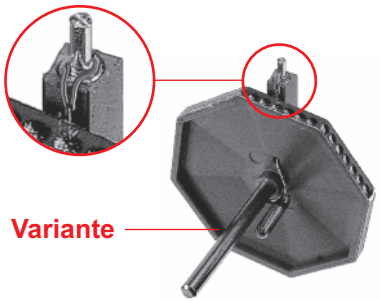

Art. Nr. 140471
Variante 36 x

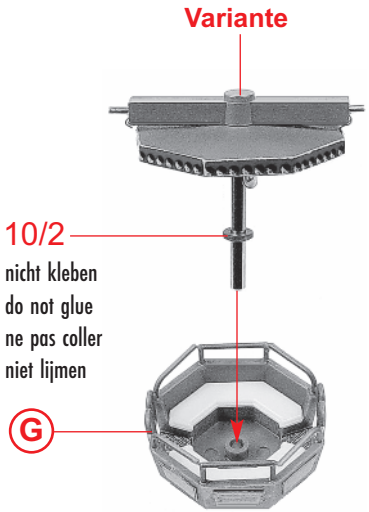

Art. Nr. 140471
Variante 36 x

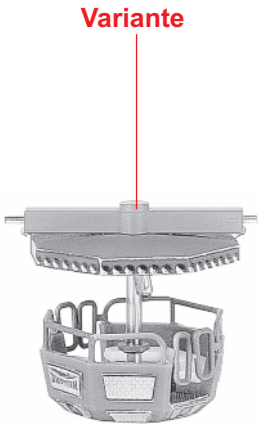

Art. Nr. 140471
Variante 36 x

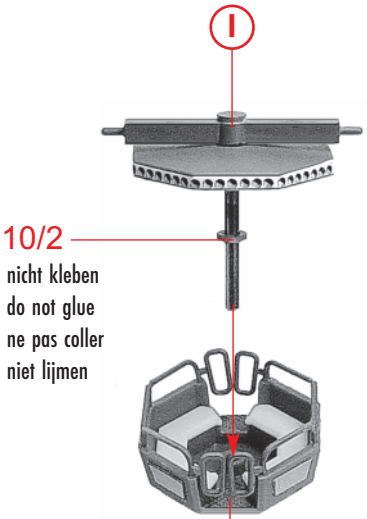

J 36 x **G**

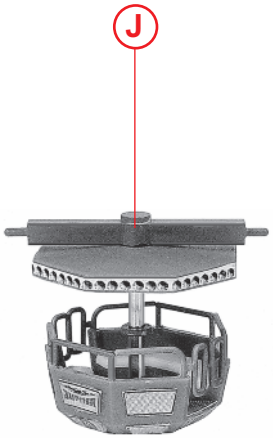

K 36 x

Vorsichtig zusammendrücken!
(Nieten kommen in Endposition).
Compress cautiously!
(rivets to assume end position).

36 x

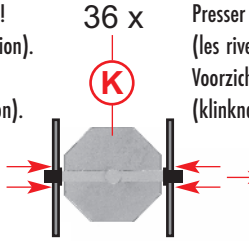

Presser avec prudence!
(les rivets viennent en position finale).
Voorzichtig tegen elkaar drukken!
(klinknagels komen in eindpositie).

Achten Sie auf einen paralellen Lauf des Rades!
Durch Lösen der 4 Schrauben kann der Abstand von Rad zu Stützen justiert werden.
Danach Schrauben wieder festziehen.

Make sure that the wheel motion is parallel!
The distance between wheel and supports can be adjusted by loosening the four screws. Retighten the screws after the adjustment has been made.

Veillez à ce que la rotation de la roue soit parallèle! En desserrant les 4 vis, on peut ajuster l'écartement existant entre la roue et les supports. Ensuite, serrer de nouveau les vis fermement.

Let erop dat het rad parallel loopt!
Door het losdraaien van de 4 schroeven kan de afstand van het rad tot de steun worden ingesteld. Daarna schroeven weer vastdraaein.

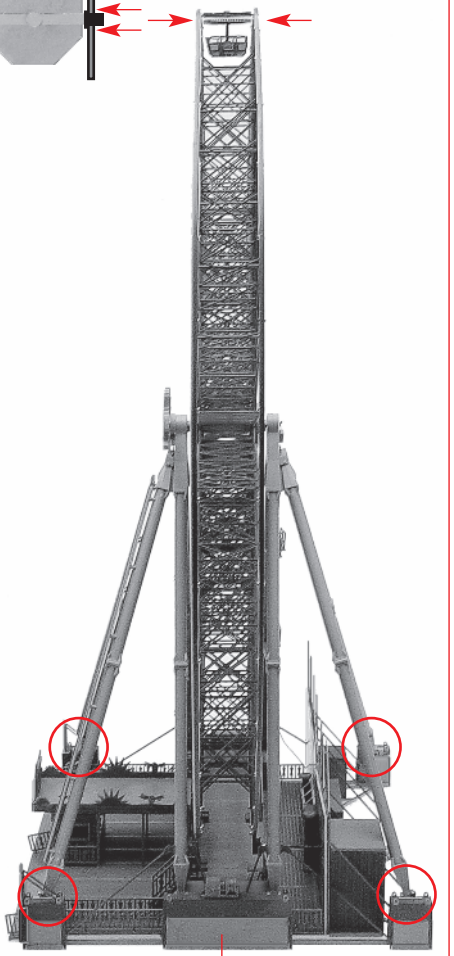

L

M