BÜROHOCHHAUS

OFFICE HIGH-RISE
GRATTE-CIEL DE BUREAUX
KANTOORTOREN

FALLER®

Art. Nr. 222227

Inhalt	Spritzlinge	1 2 x	7 4 x	12 1 x
Contents	Sprues	3 3 x	10 3 x	13 3 x
Contenu	Moulages	5 4 x	11 1 x	30 B 3 x
Inhoud	Gietstukken			

Sa. Nr. 222 227 1

D Machen Sie sich bitte vor Beginn des Bastelns mit dem Bausatzinhalt und der Anleitung vertraut und prüfen Sie die Vollständigkeit. Im Reklamationsfall gilt die gesetzliche Gewährleistungspflicht. Sollte ein Teil fehlen, übersenden Sie bitte den Teilewunsch und den Kaufbeleg an: Gebr. FALLER GmbH, Kundendienst, Kreuzstraße 9, D-78148 Gütenbach, kundendienst@faller.de. Sollten Sie einmal weitere Ersatzteile benötigen, senden wir Ihnen den benötigten Spritzling, bei Verfügbarkeit, gerne kostenpflichtig zu. Bitte beachten Sie, dass produktionsbedingt Einzelteile übrig bleiben können.

GB Before building your model, please familiarize yourself with the contents of the kit and the instructions for use, also checking whether the set of parts is complete. In case of any complaint, the legal guarantee obligation shall apply. Should a part be missing, please send the designation of the part required and the receipt documenting your purchase to: Gebr. FALLER GmbH, Kundendienst, Kreuzstraße 9, D-78148 Gütenbach, kundendienst@faller.de. Should you require further spare parts one day, we shall be pleased to send you, with costs, the required sprue, if it is available. Please note that, on grounds of the production process, some single injection molded parts may be superfluous.

F Avant de commencer votre modèle, veuillez vous familiariser avec le contenu du kit et la notice d'emploi, et contrôlez que le lot de pièces est complet. En cas de réclamation, il s'appliquera l'obligation de garantie légale. Au cas où une pièce manquerait, veuillez envoyer la désignation de la pièce souhaitée et le bon d'achat à: Gebr. FALLER GmbH, Kundendienst, Kreuzstraße 9, D-78148 Gütenbach, kundendienst@faller.de. Au cas où vous auriez besoin un jour d'autres pièces détachées, nous vous enverrons volontiers la grappe requise, si elle est disponible, contre paiement. Veuillez noter que, pour des raisons de production, il se peut que des pièces détachées soient superflues.

NL Maak uzelf vóór het bouwen vertrouwd met de inhoud van het bouwpakket en met de handleiding en controleer de volledigheid. In geval van reclamatie geldt de wettelijke garantieverplichting. Mocht er een onderdeel ontbreken, stuur het verzoek om het gewenste onderdeel en het aankoopbewijs dan naar: Gebr. FALLER GmbH, Kundendienst, Kreuzstraße 9, D-78148 Gütenbach, kundendienst@faller.de. Als u ooit meer reserveonderdelen nodig hebt, sturen wij het benodigde gietstuk, indien beschikbaar, graag tegen betaling naar u op.
Let op: om productieredenen kunnen losse onderdelen overblijven.

Art. Nr. 170490 | 170492 | 170494
FALLER SUPER-EXPERT | EXPERT | LASERCUT

Art. Nr. 170688
SPEZIAL-SEITENSCHNEIDER

Art. Nr. 170687
FALLER-BASTELMESSER

Für die Montage benötigen Sie Plastik-Klebstoff und Alleskleber.

Wir empfehlen:

FALLER-Klebstoff EXPERT (Art. Nr. 170492)
FALLER-Klebstoff EXPERT-Alleskleber (Art. Nr. 170484)
FALLER-Sekundenkleber EXPERT RAPID (Art. Nr. 170500)
FALLER-Spezial-Seitenschneider (Art. Nr. 170688)
FALLER-Bastelmesser (Art. Nr. 170687)

For mounting you need plastic cement and all-purpose adhesive.

Our recommendation:

FALLER cement EXPERT (Art. No. 170492)
FALLER cement EXPERT-All-purpose adhesive (Art. No. 170484)
FALLER instant modelling cement EXPERT RAPID (Art. Nr. 170500)
FALLER special side cutter (Art. No. 170688)
FALLER modeller's knife (Art. No. 170687)

Pour le montage, utiliser de la colle plastique et de la coller universelle.

Nous vous recommandons les produits suivants:

Colle FALLER EXPERT (Art. Nr. 170492)
Colle FALLER EXPERT-coller universelle (Art. Nr. 170484)
Colle rapide EXPERT RAPID (Art. Nr. 170500)
Pince coupante diagonale spéciale FALLER (Art. Nr. 170688)
Couteau de bricolage FALLER (Art. Nr. 170687)

Voor de montage heeft u plasticlijm en Universele lijm nodig.

Wij adviseren:

FALLER-plasticlijm EXPERT (Art. Nr. 170492)
FALLER-Universele lijm (Art. Nr. 170484)
FALLER-Secondenlijm EXPERT RAPID (Art. Nr. 170500)
FALLER-speciaal zijkniptang (Art. Nr. 170688)
FALLER-knutselmes (Art. Nr. 170687)

2

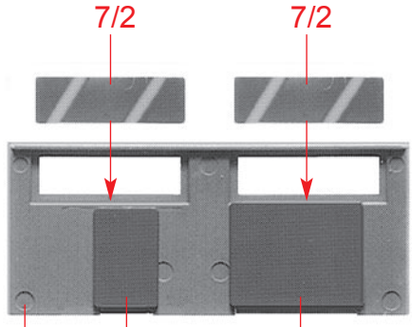

A

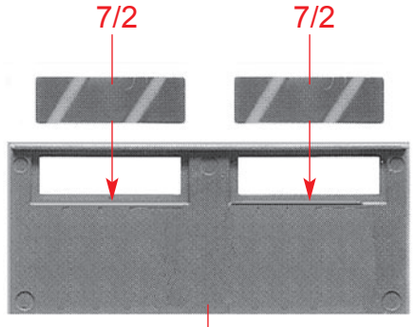

B

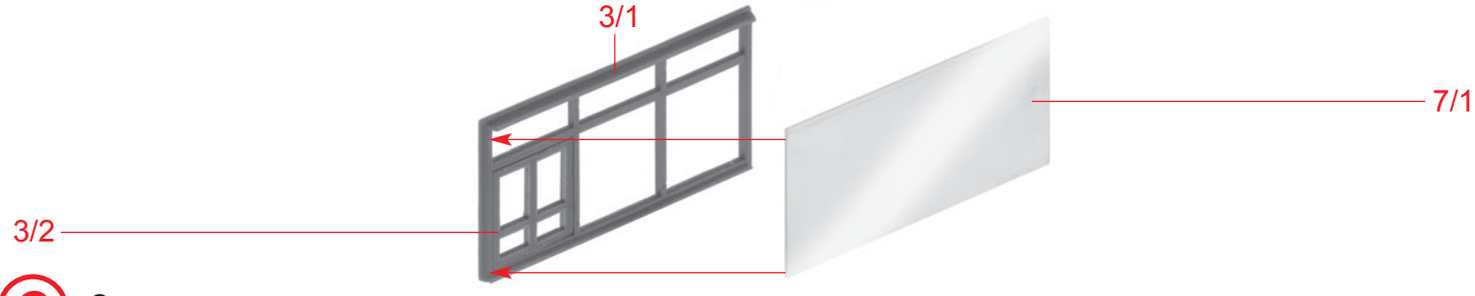

C 3 x

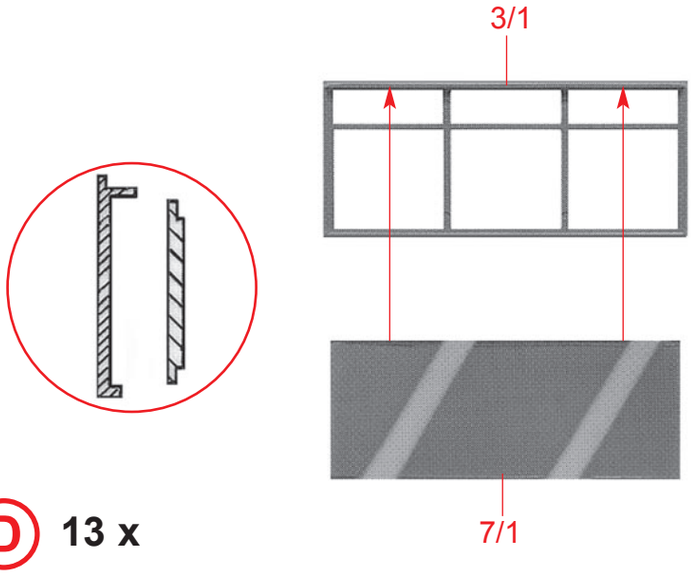

D 13 x

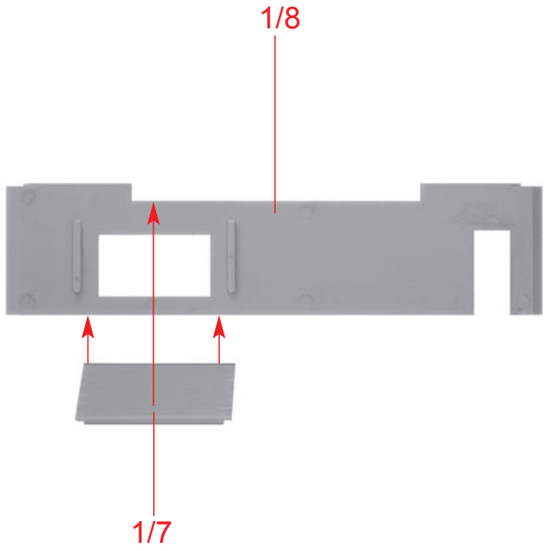

E 2 x

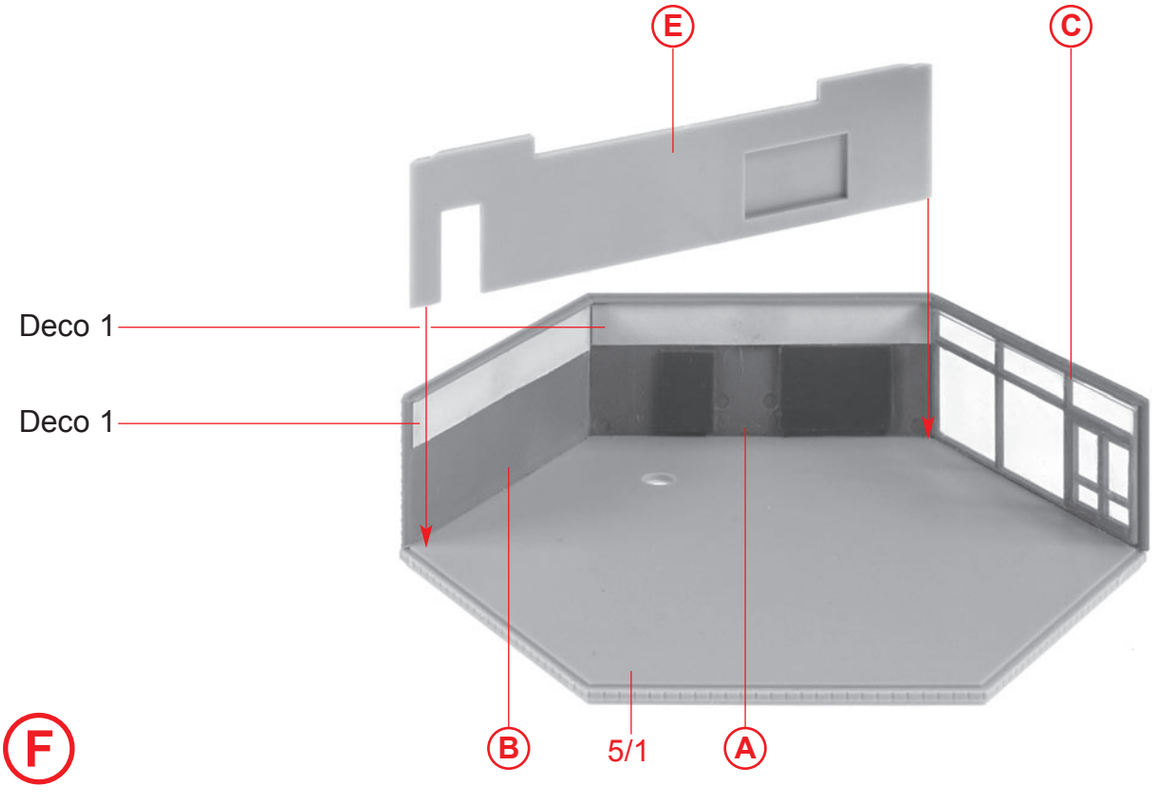

F

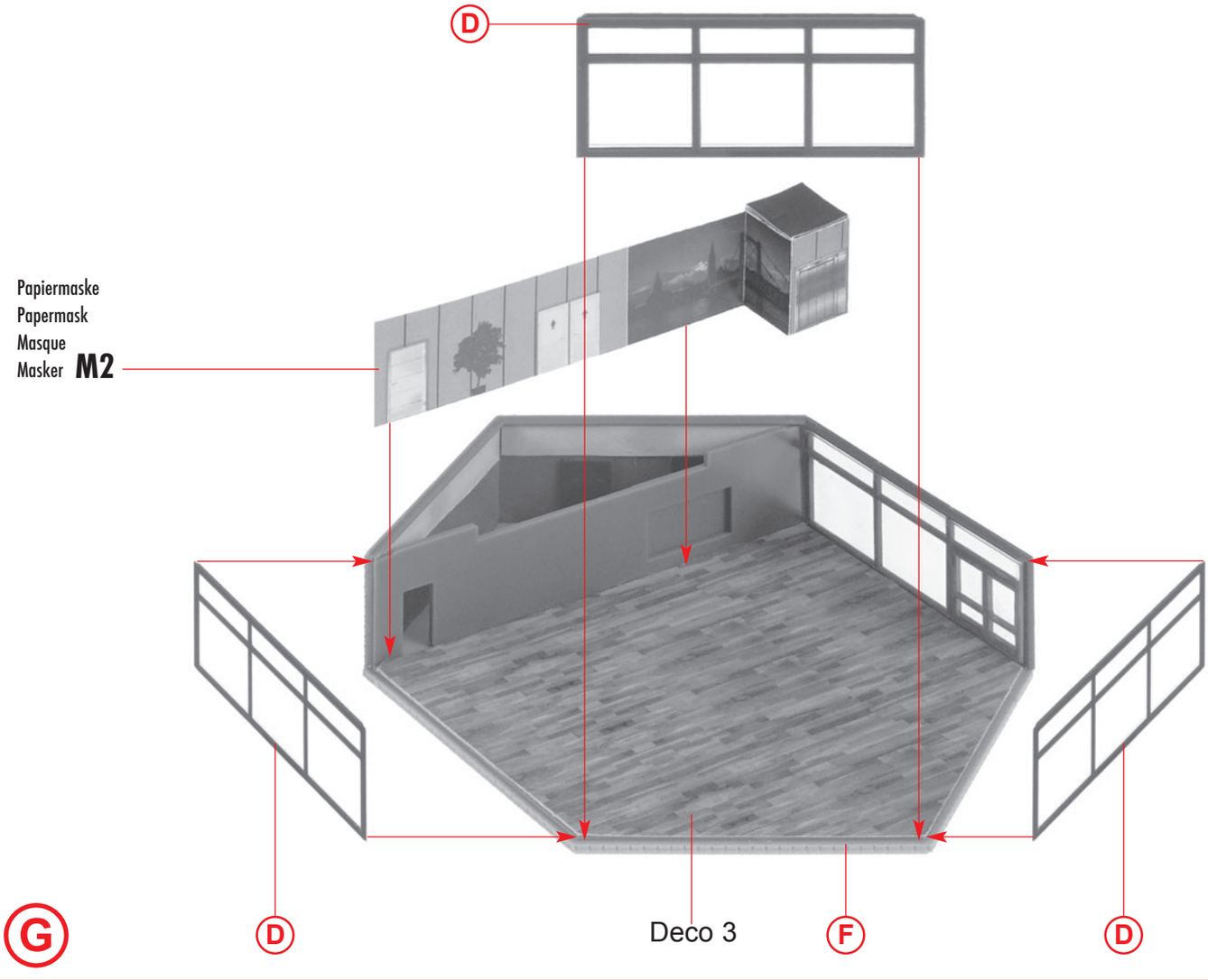
D
Papiermaske
Papermask
Masque
Masker M2
G
D
Deco 3
F
D

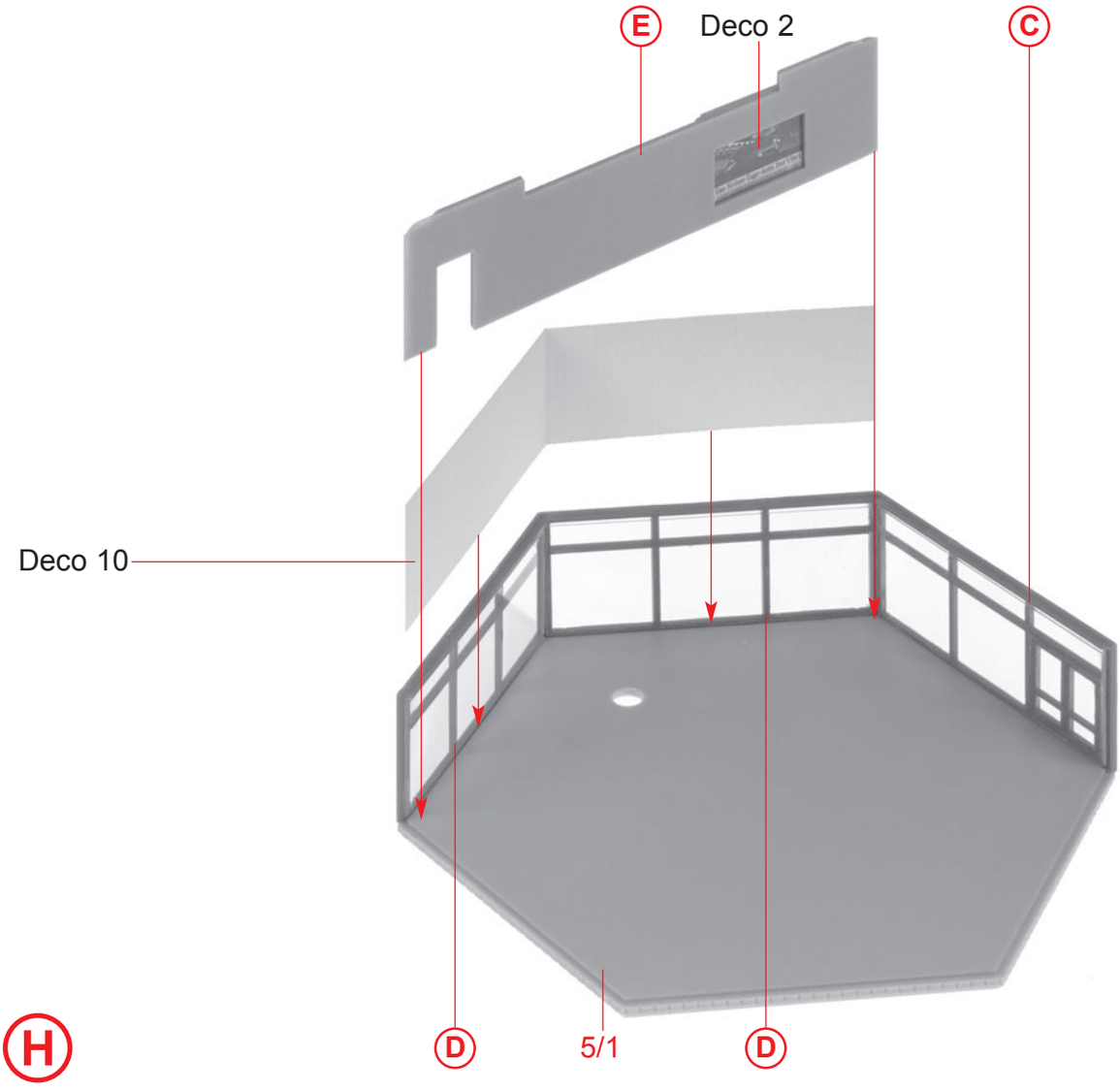
E
Deco 2
C
Deco 10
H
D
5/1
D

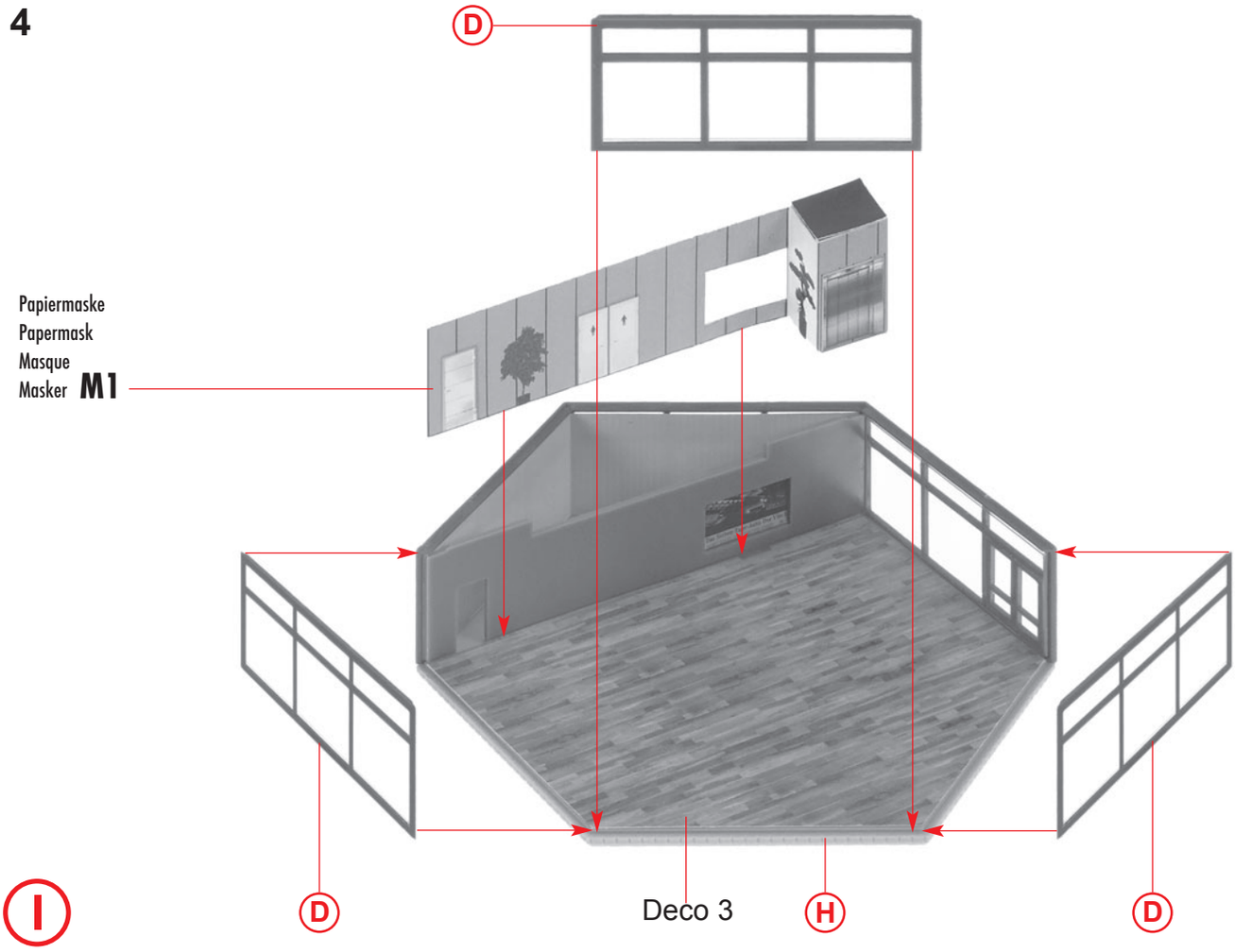
D
Papiermaske
Papermask
Masque
Masker M1
I
D
Deco 3
H
D

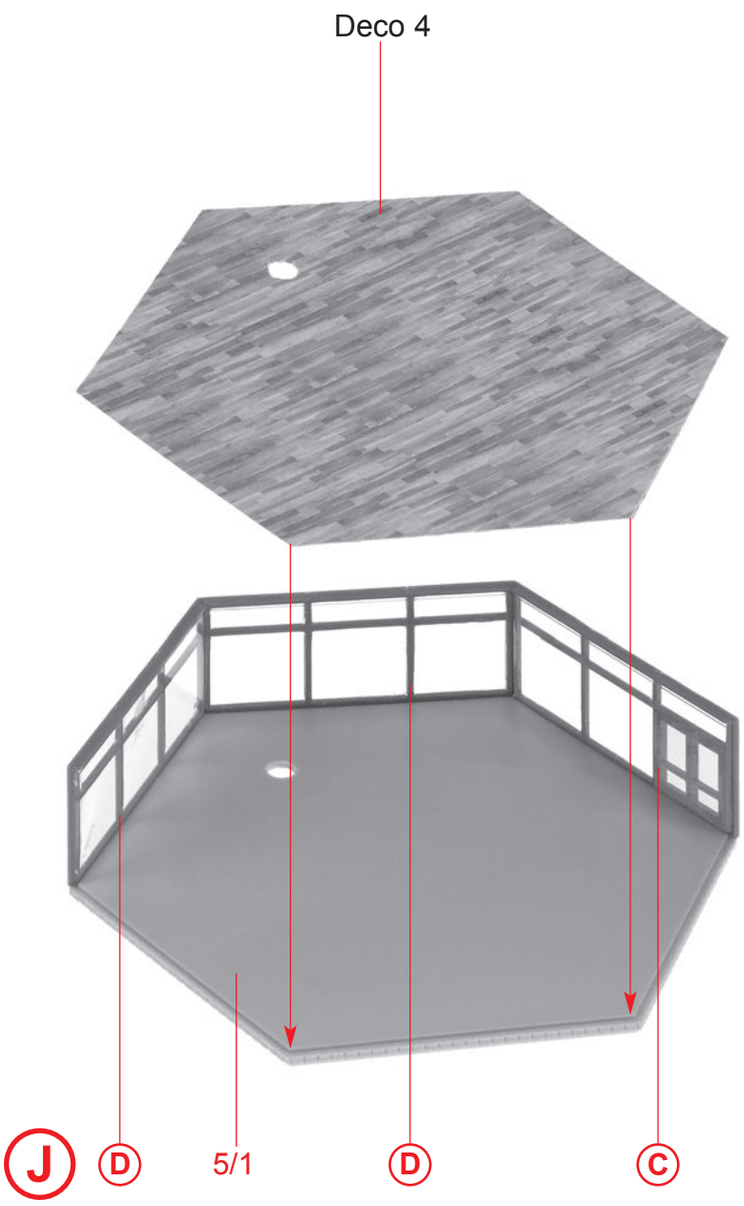
Deco 4
J
D
5/1
D
C

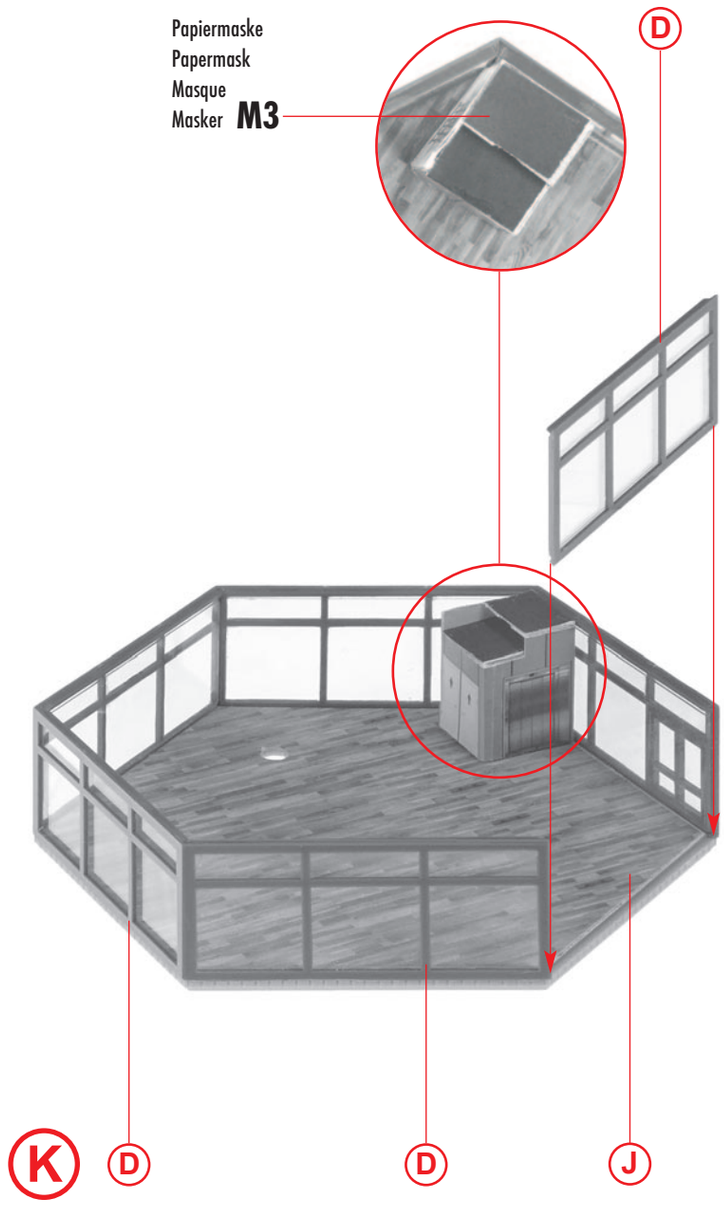
Papiermaske
Papermask
Masque
Masker M3
D
K
D
D
J

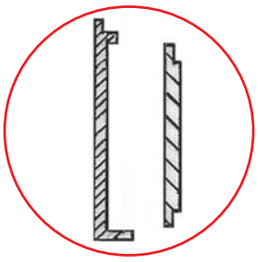

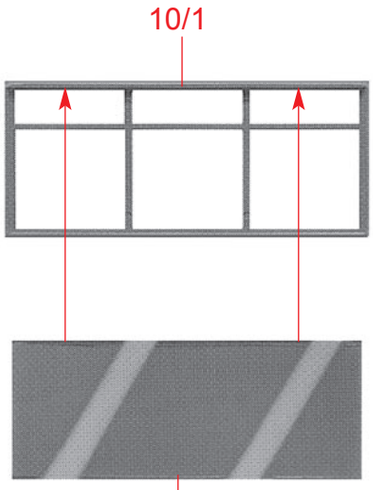

L 6 x

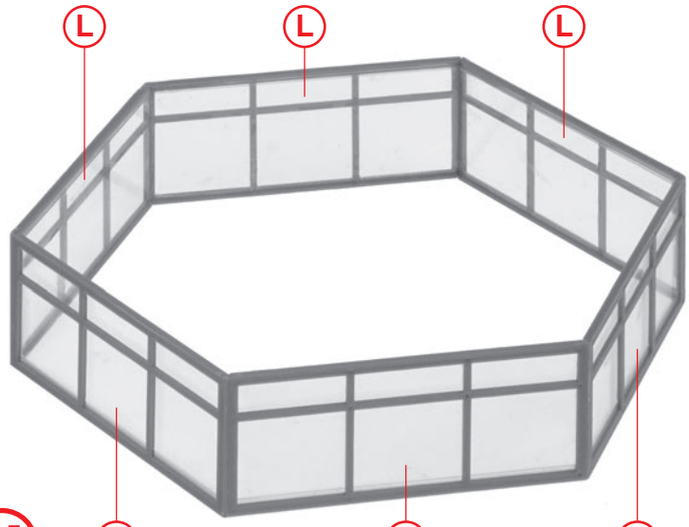

M

Deco 8

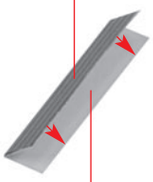

Alleskleber verwenden.
Use all-purpose glue.
Utilisez la colle universelle.
Gebruik universele lijm.

N

Deco 4

Papiermaske
Papermask
Masque
Masker **M3**

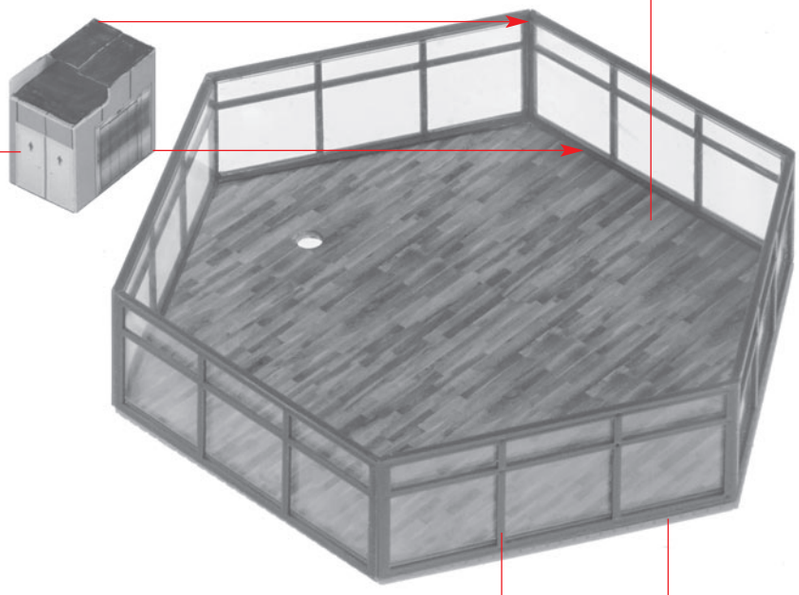

O

Deco 9

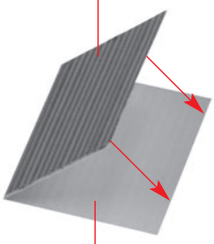

Alleskleber verwenden.
Use all-purpose glue.
Utilisez la colle universelle.
Gebruik universele lijm.

P 4 x

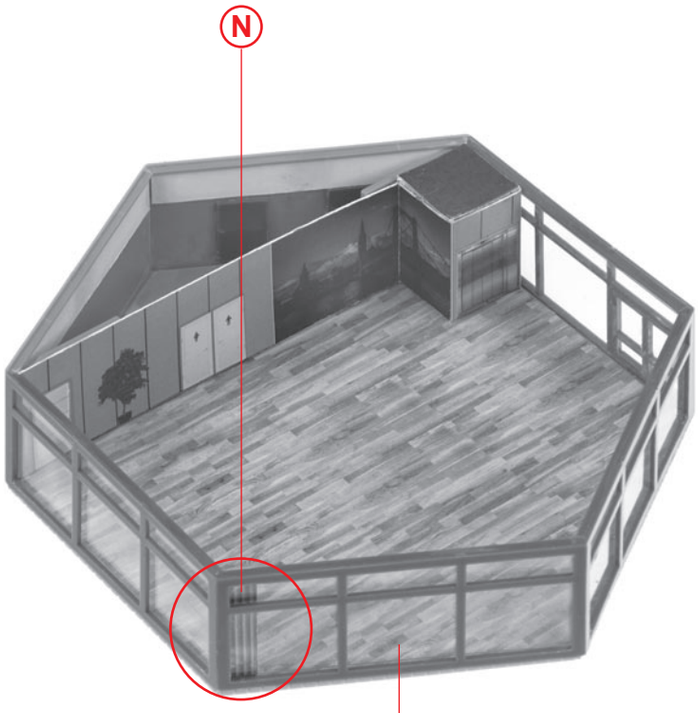

Q

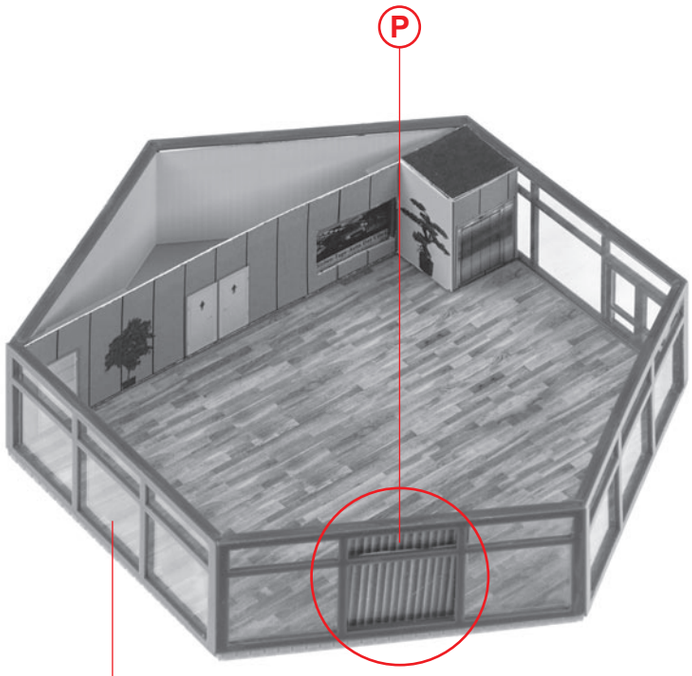

R

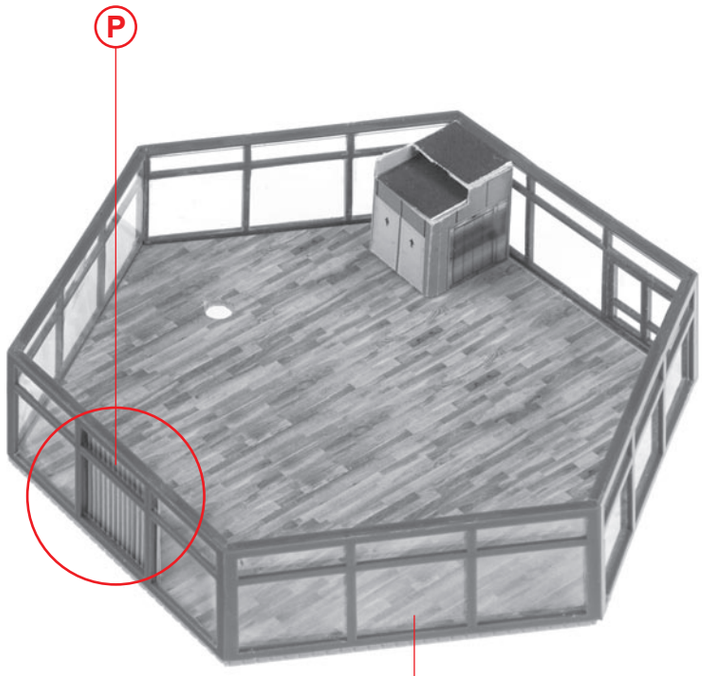

S

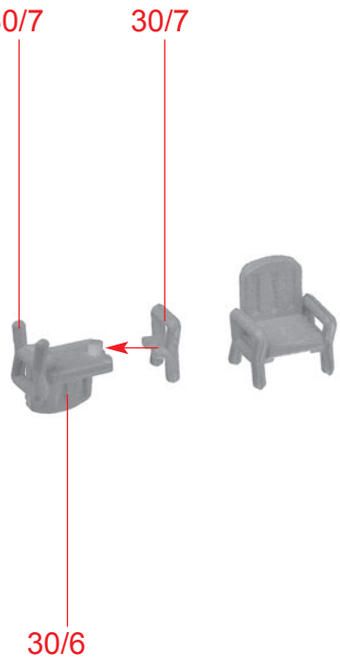

T 36 x

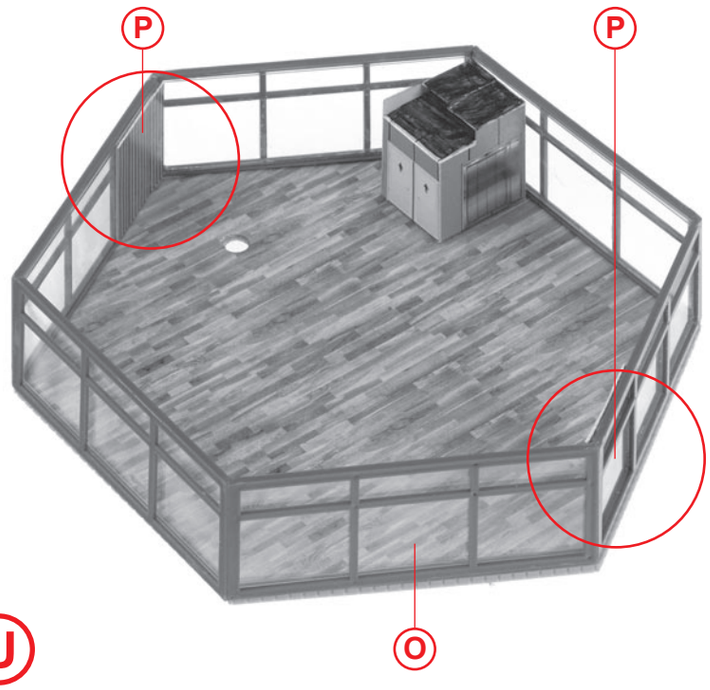

U

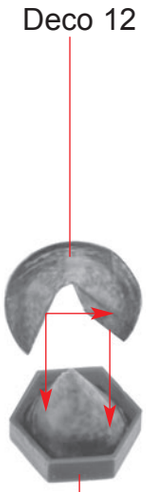

V

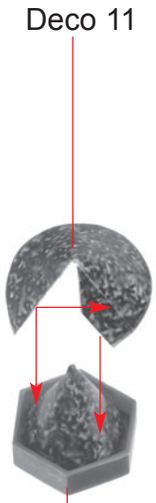

W 3 x

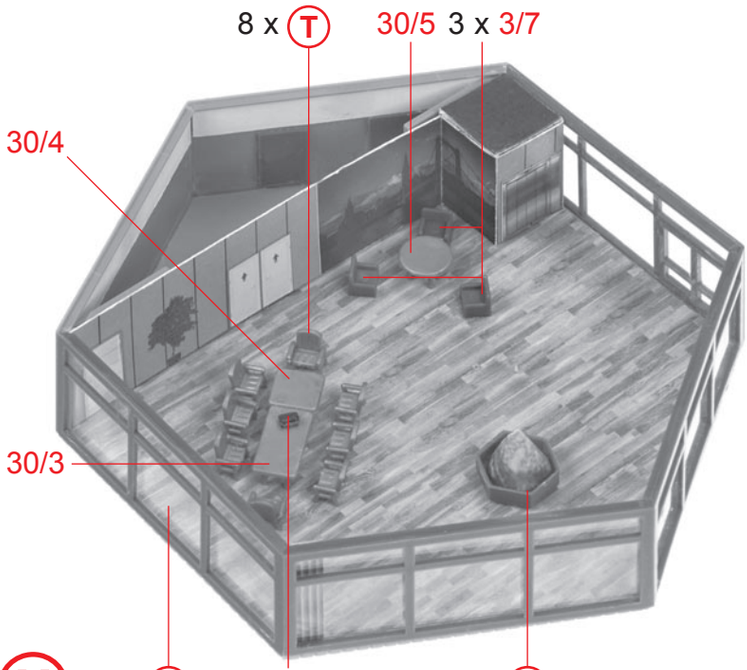

X

a 3 x 10/9

b 1 x a

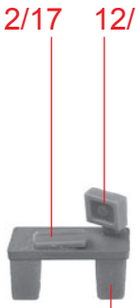

c 2 x a

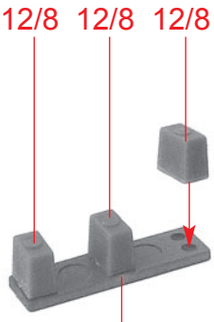

d 6 x 10/8

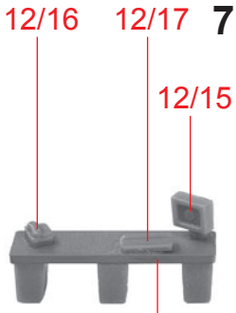

e 6 x d

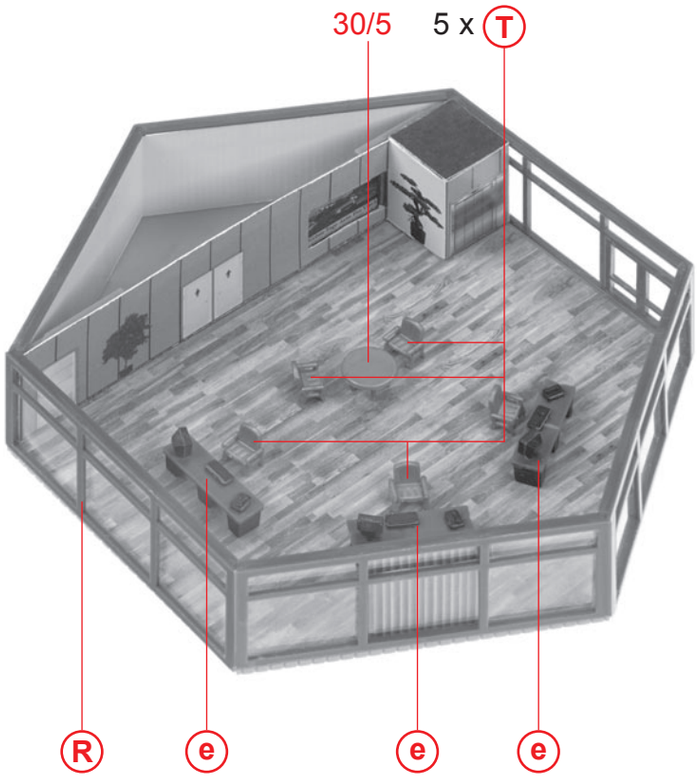

f

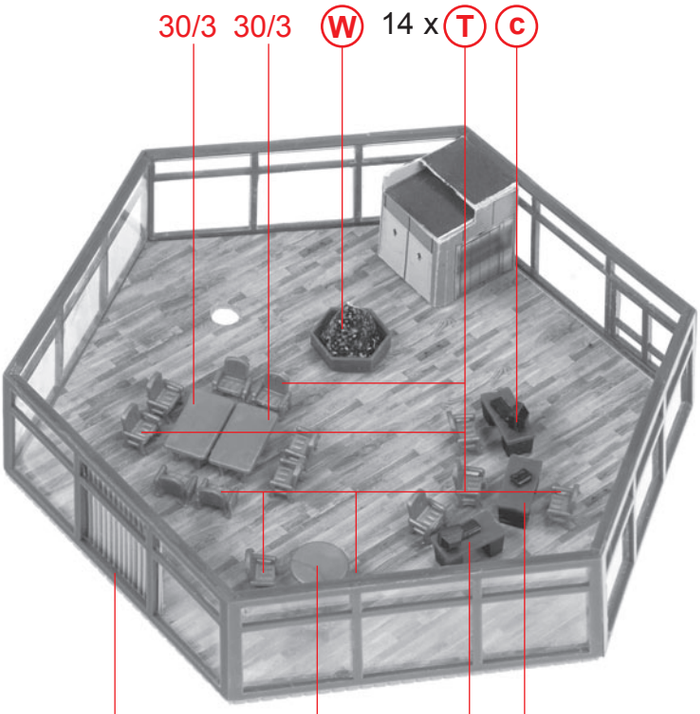

g

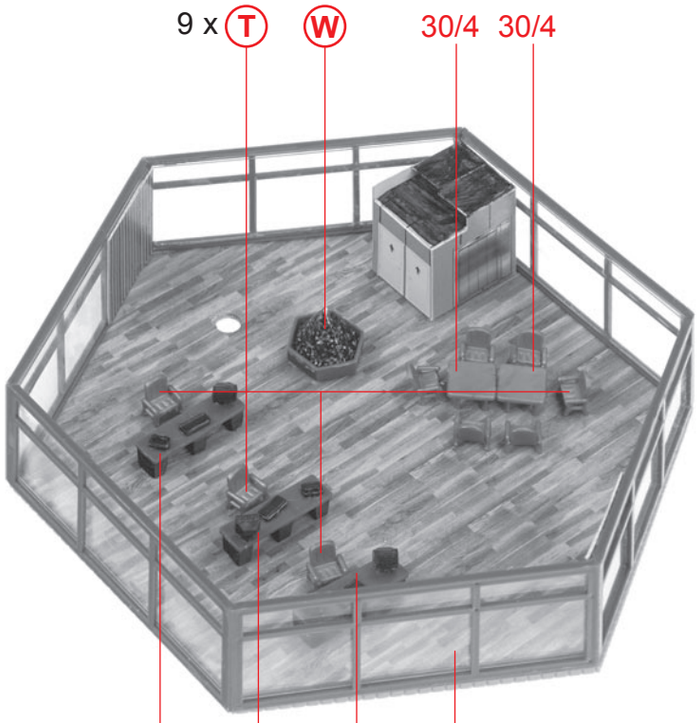

h

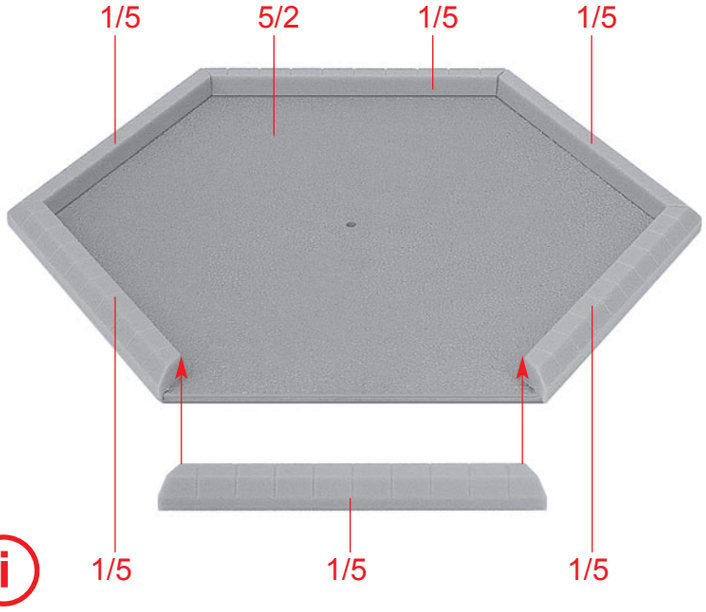

i

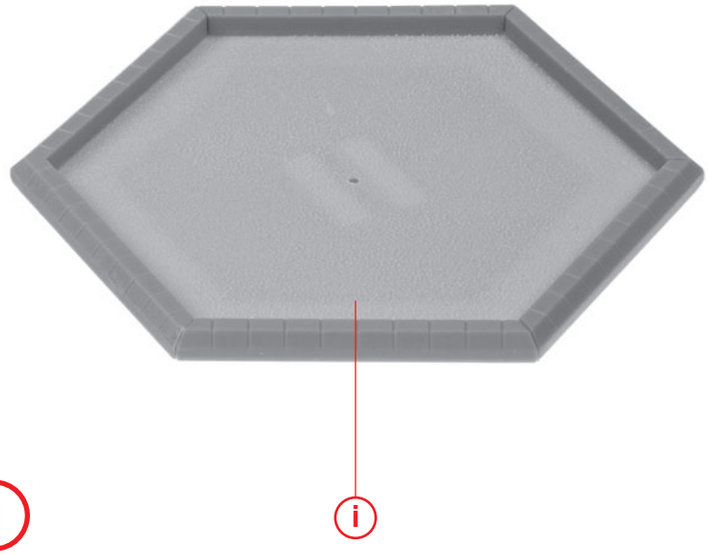

j

Art. Nr. 180501:
Colofix, transparent, liegt nicht bei
Colofix, transparent, not included
Colofix, transparente, non jointe
Colofix, transparant, niet bijgevoegd

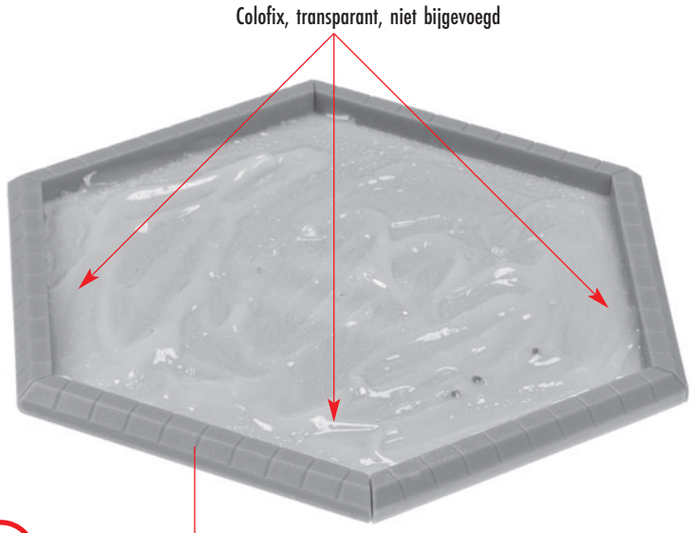

k

Inhalt	Tüte	**Contents**	bag
Contenu	sachet	**Inhoud**	zakje

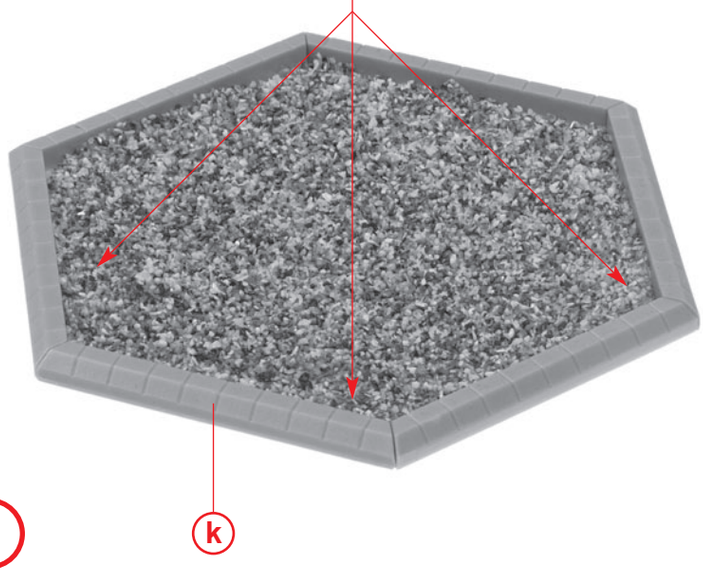

l

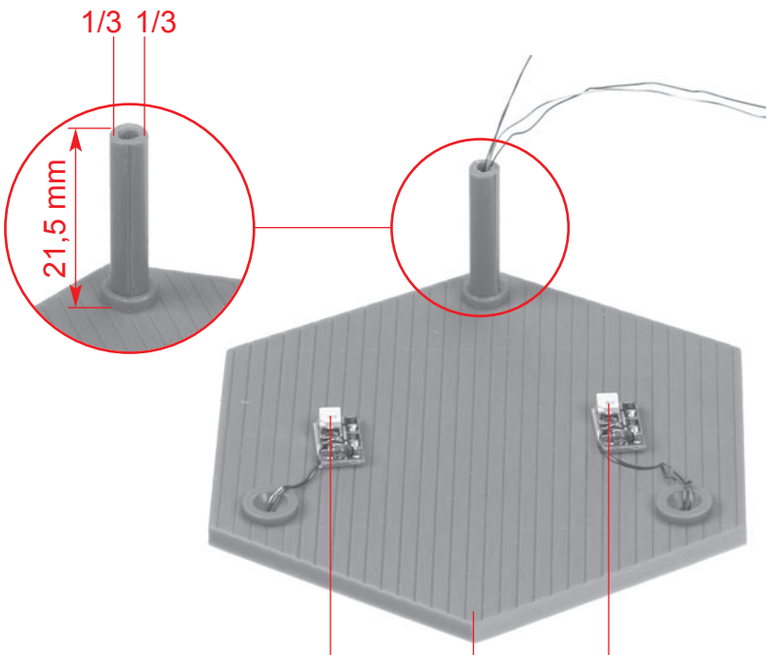

Art. Nr. 180647:
Beleuchtung, liegt nicht bei
Illumination, not included
Éclairage, non jointe
Verlichting, niet bijgevoegd

Art. Nr. 180647:
Beleuchtung, liegt nicht bei
Illumination, not included
Éclairage, non jointe
Verlichting, niet bijgevoegd

m 2 x

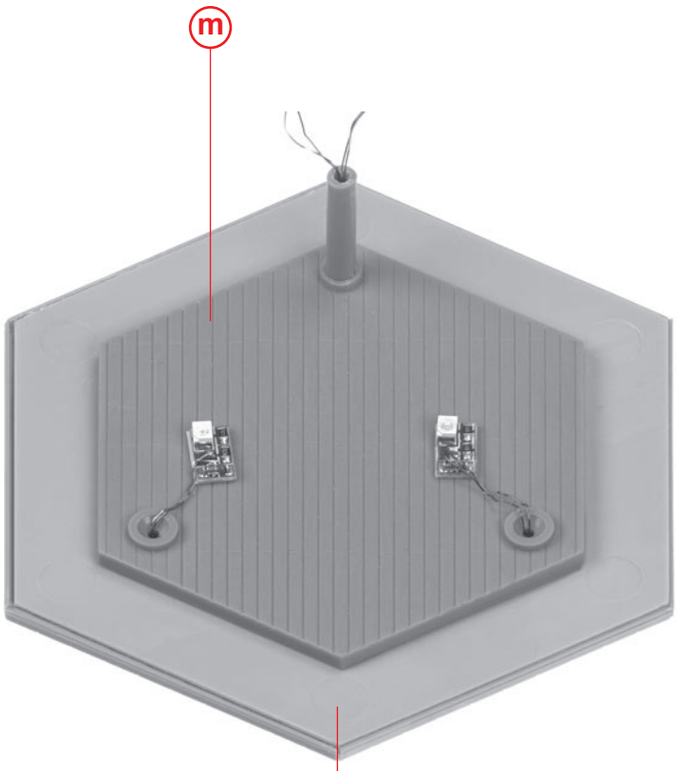

n

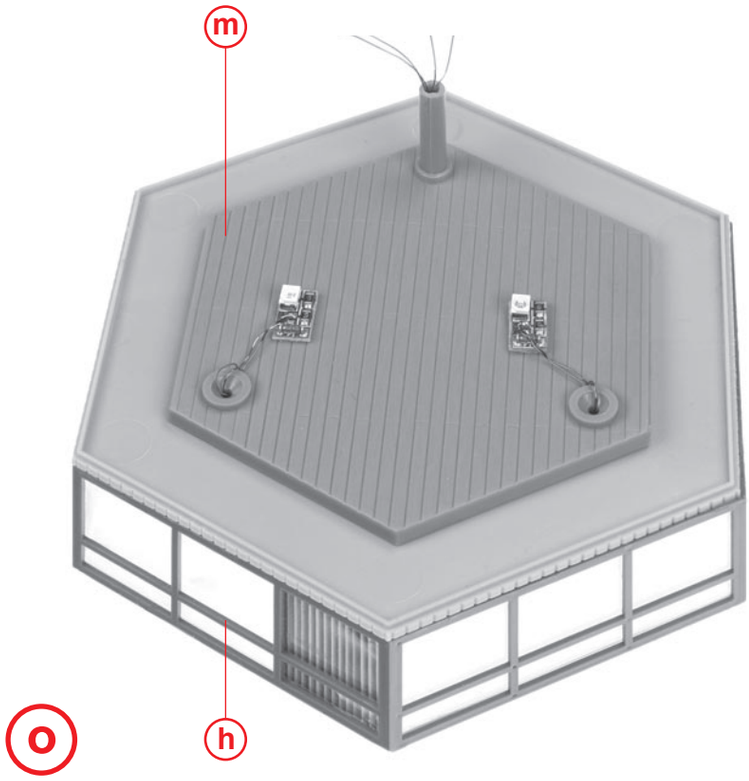
m
h
o

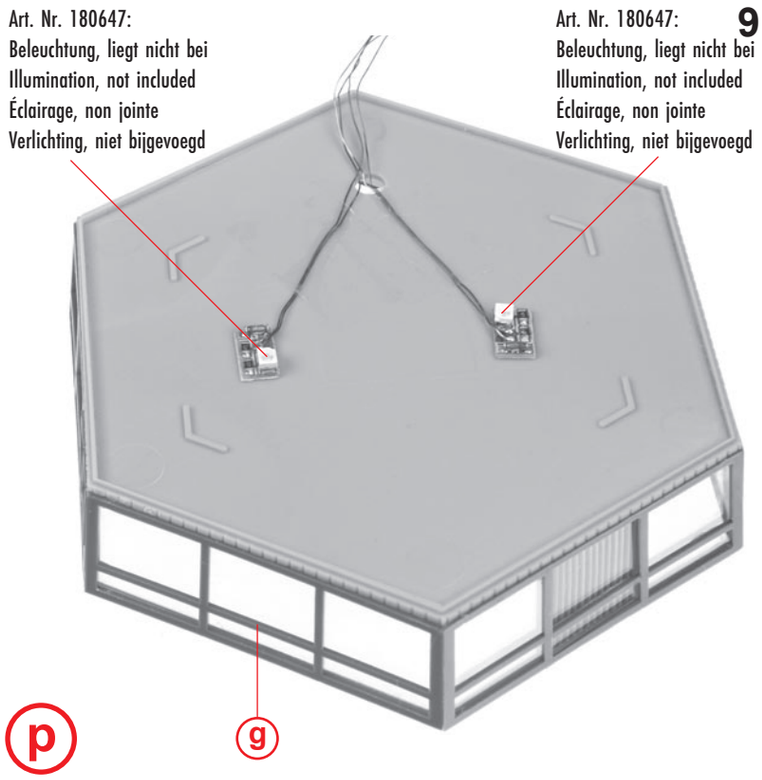
Art. Nr. 180647:
Beleuchtung, liegt nicht bei
Illumination, not included
Éclairage, non jointe
Verlichting, niet bijgevoegd
Art. Nr. 180647:
Beleuchtung, liegt nicht bei
Illumination, not included
Éclairage, non jointe
Verlichting, niet bijgevoegd
g
p

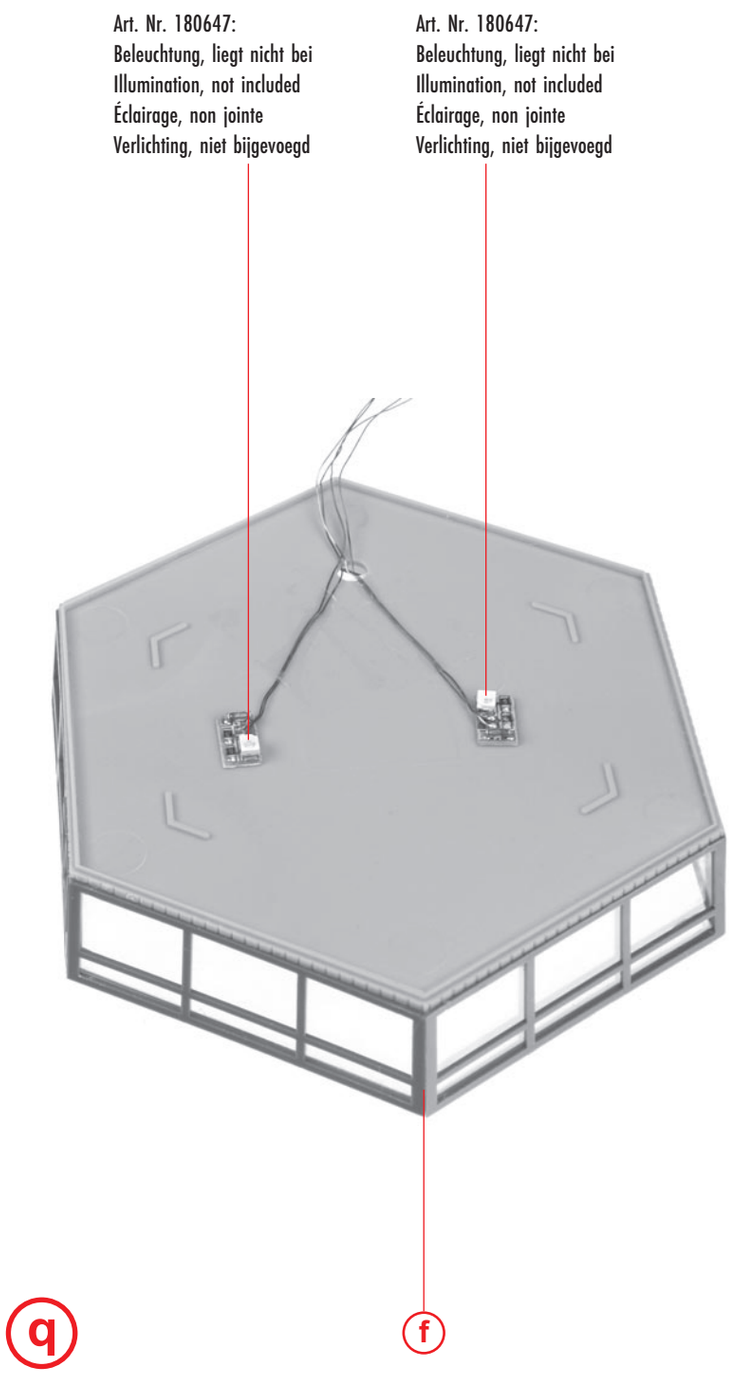
Art. Nr. 180647:
Beleuchtung, liegt nicht bei
Illumination, not included
Éclairage, non jointe
Verlichting, niet bijgevoegd
Art. Nr. 180647:
Beleuchtung, liegt nicht bei
Illumination, not included
Éclairage, non jointe
Verlichting, niet bijgevoegd
f
q

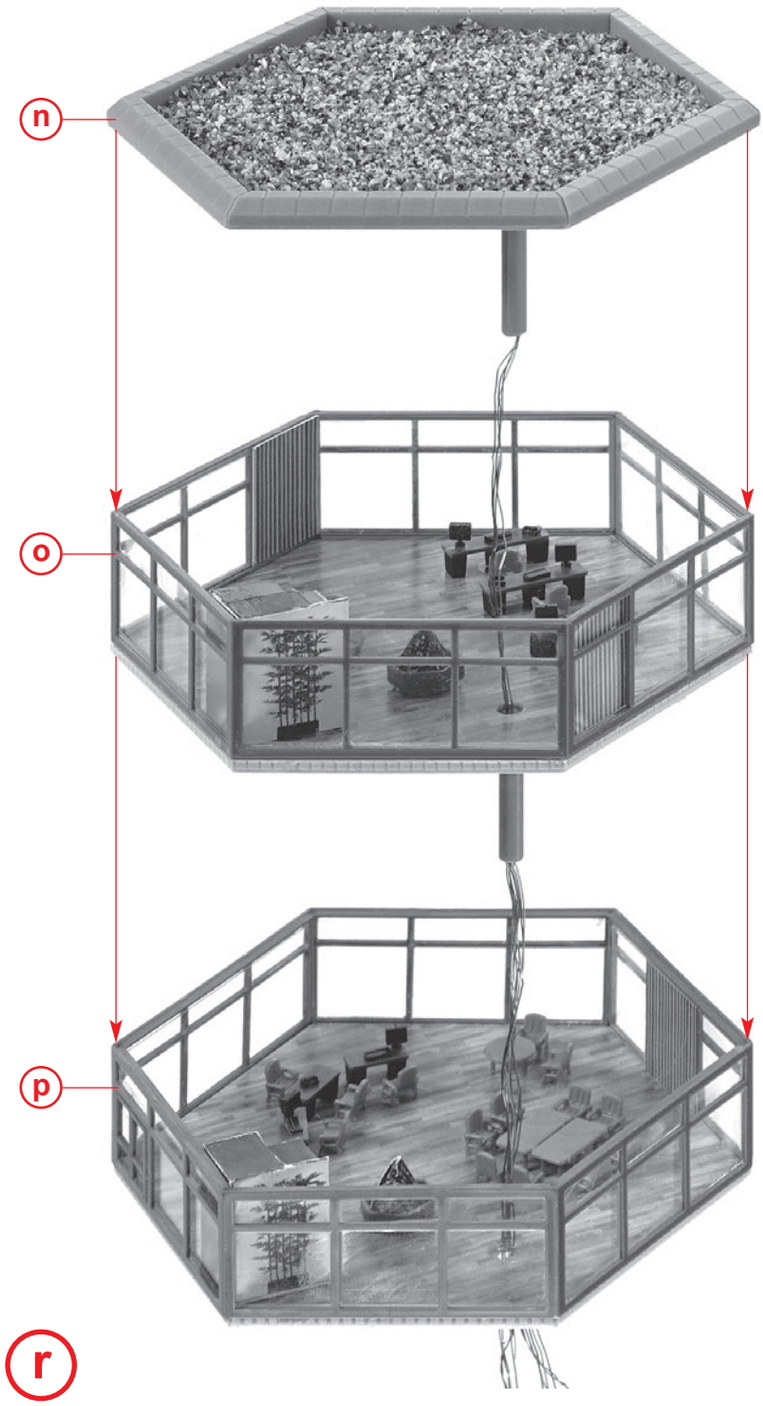
n
o
p
r

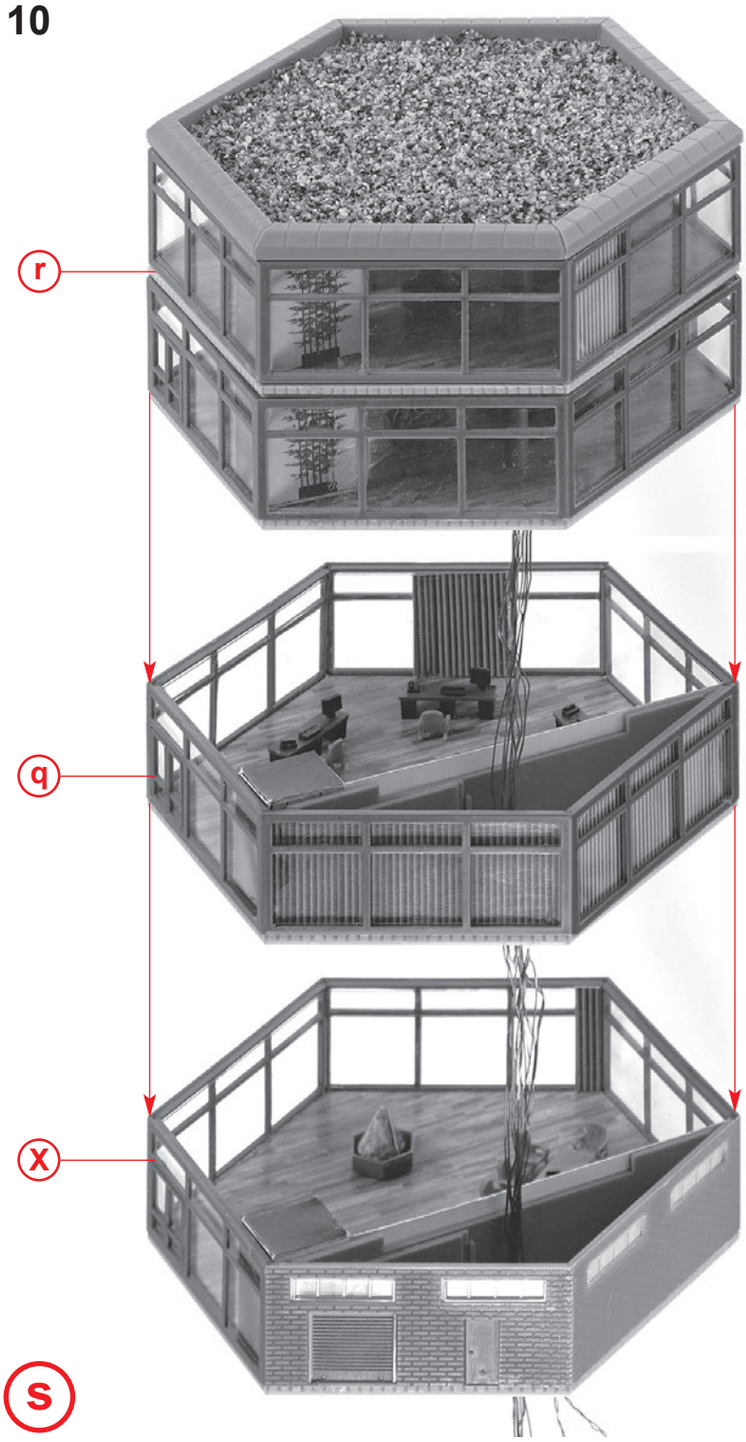
r
q
x
s

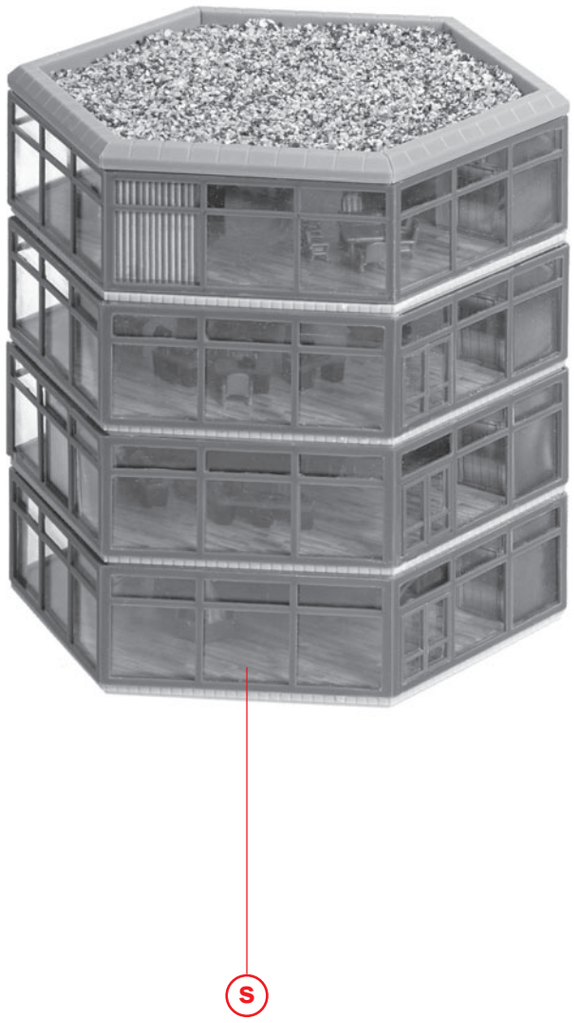
t
s

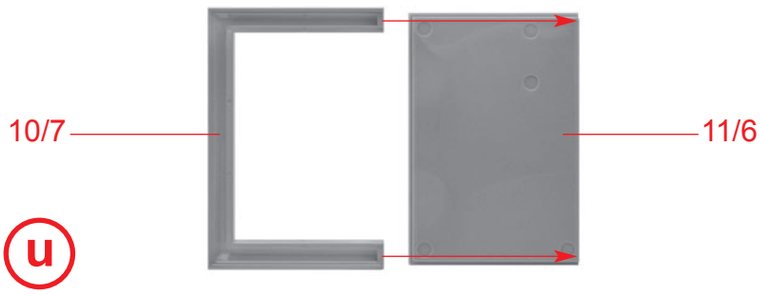
10/7
11/6
u

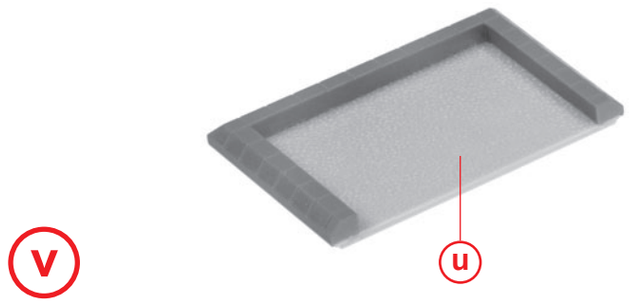
v
u

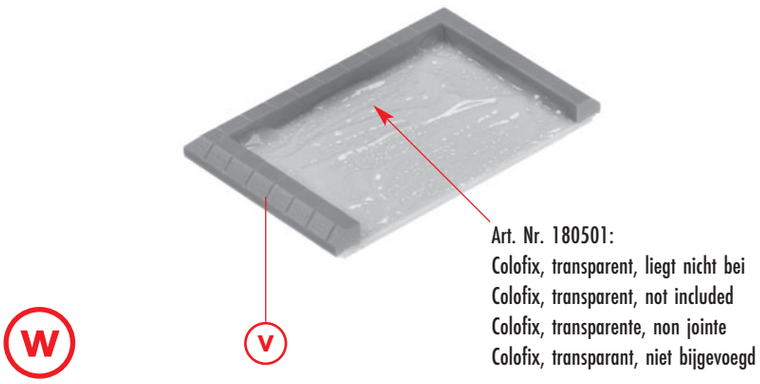
w
v
Art. Nr. 180501:
Colofix, transparent, liegt nicht bei
Colofix, transparent, not included
Colofix, transparente, non jointe
Colofix, transparant, niet bijgevoegd

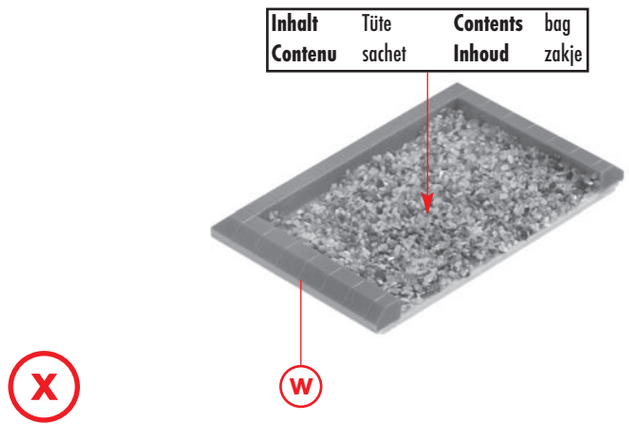
Inhalt Tüte Contents bag
Contenu sachet Inhoud zakje
x
w

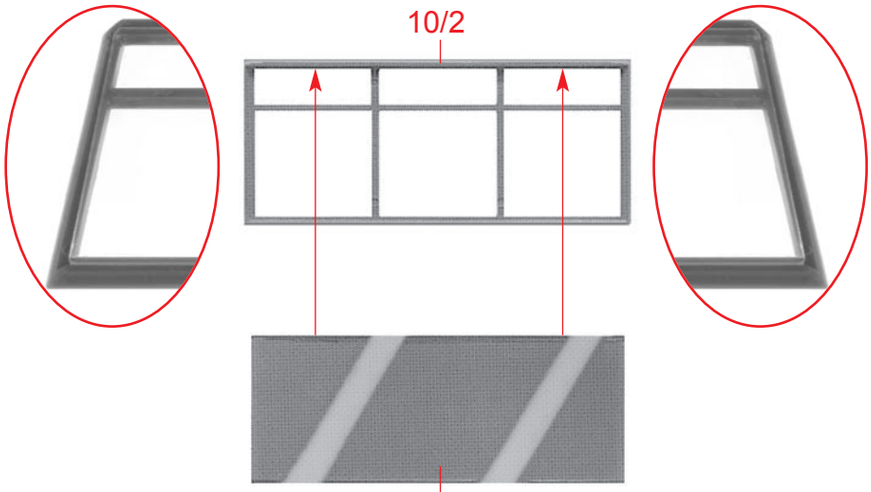

A 3 x

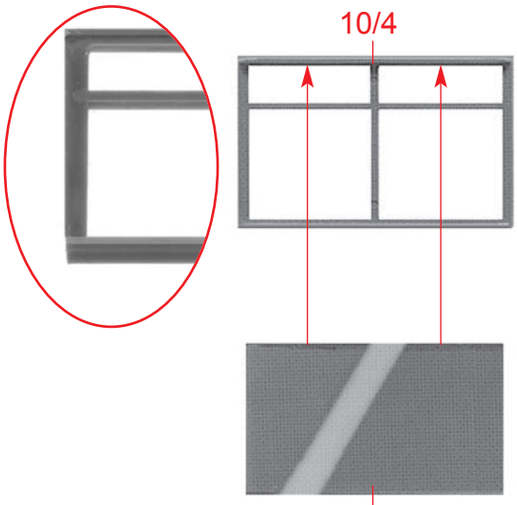

B 3 x

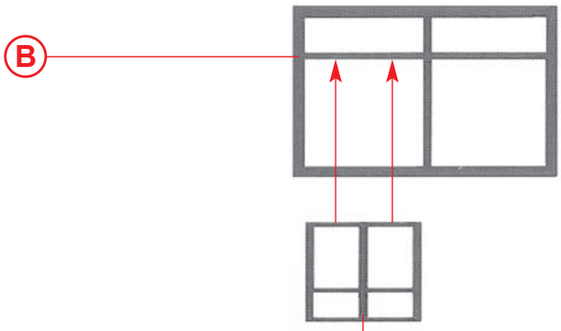

C

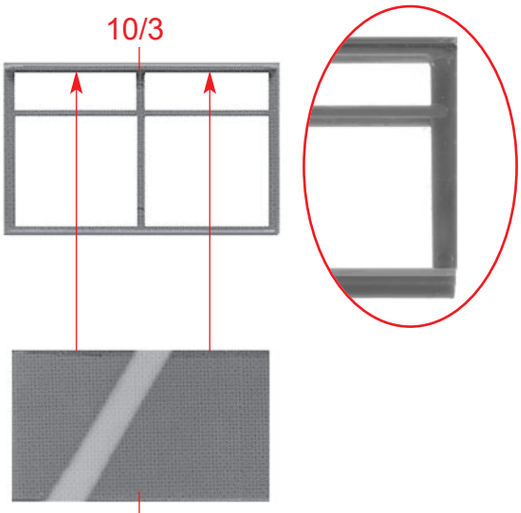

D 3 x

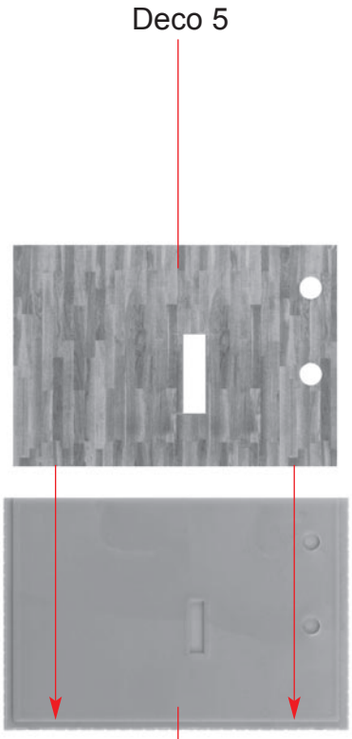

E

F 3 x

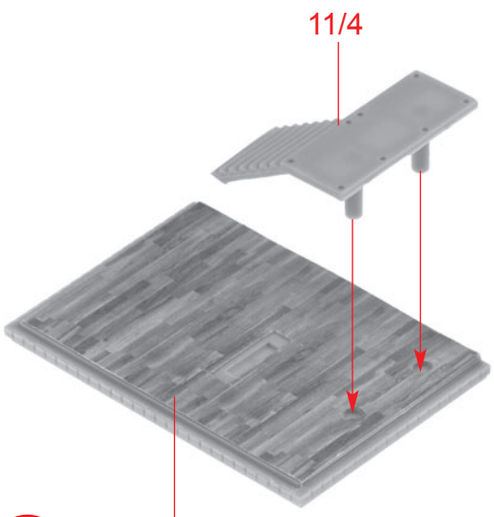

G

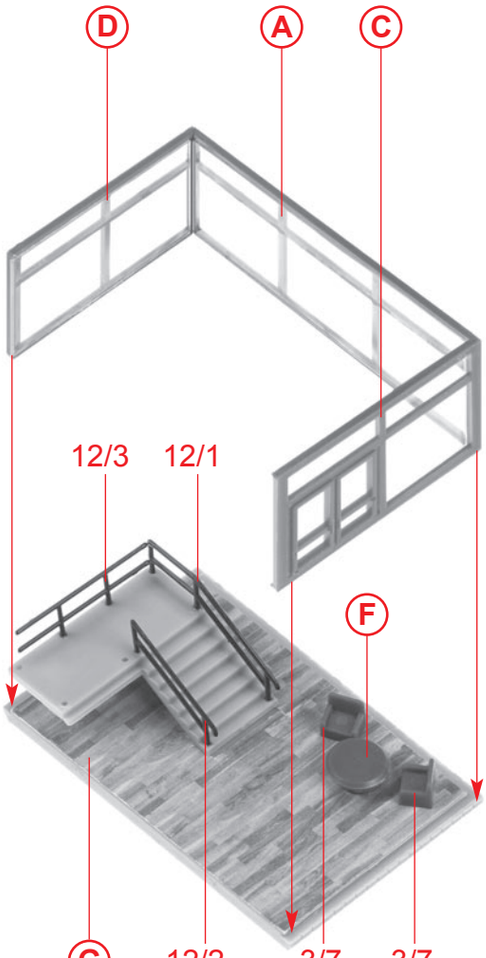

H

Deco 6

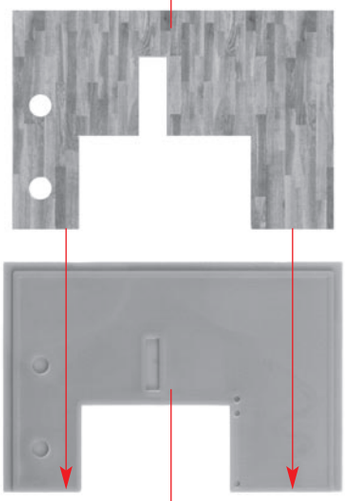

I 11/2

11/4

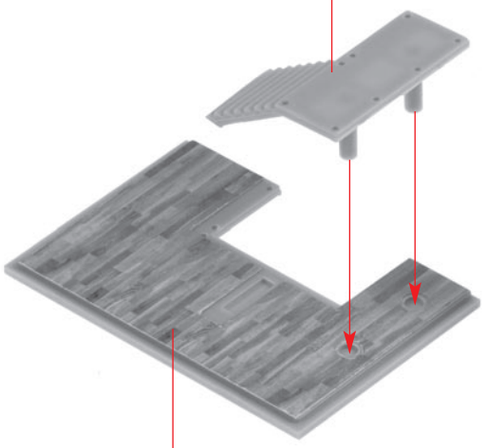

J I

D A B

12/3 12/1

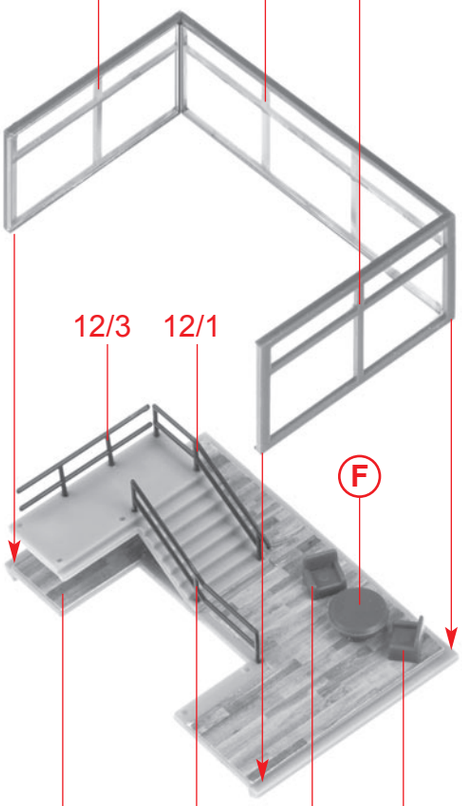

F

K J 12/6 3/7 3/7

Deco 7

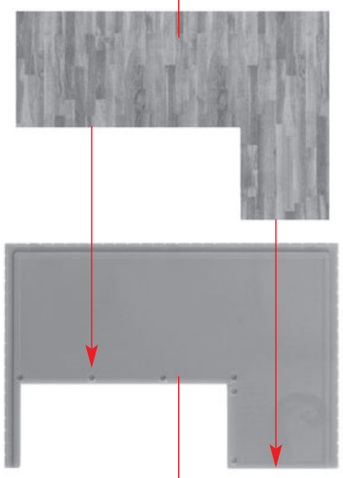

L 11/3

D A B

W

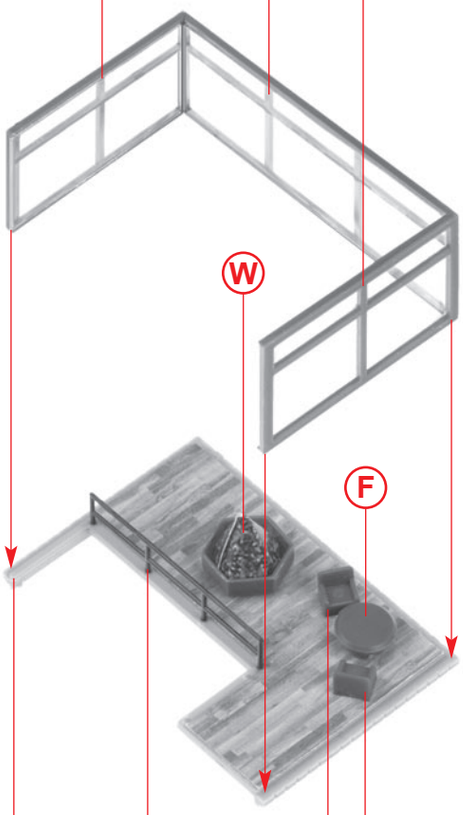

F

M L 12/7 3/7 3/7

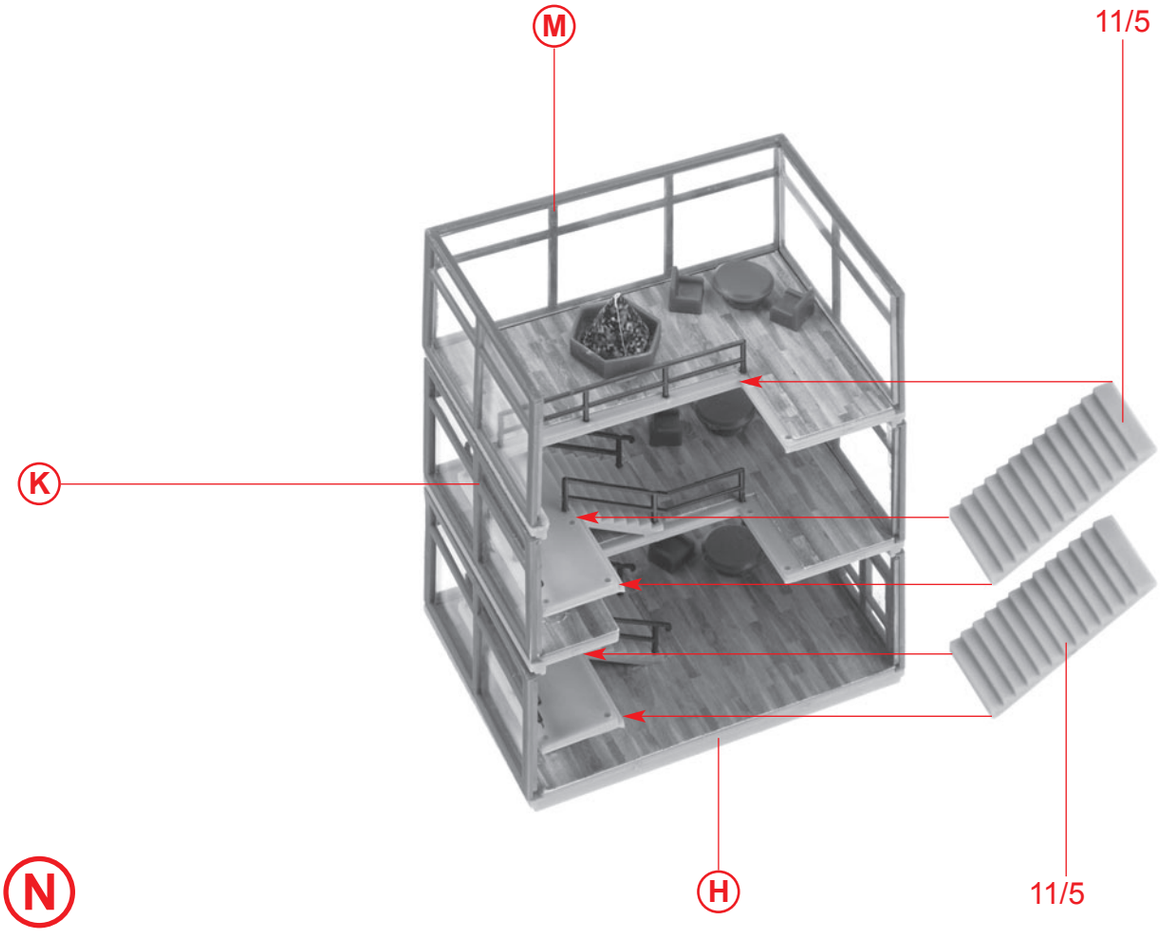

N

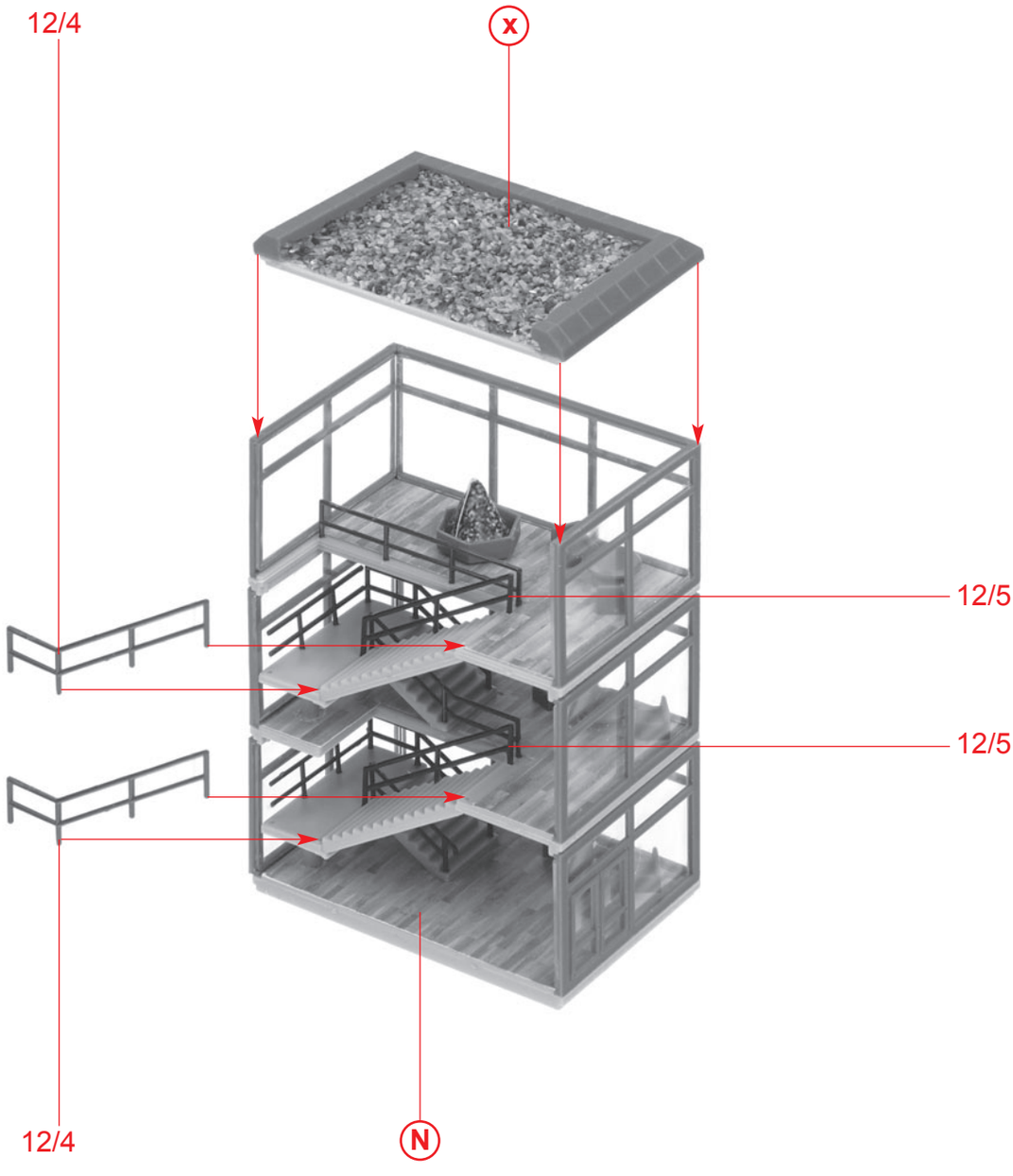

O

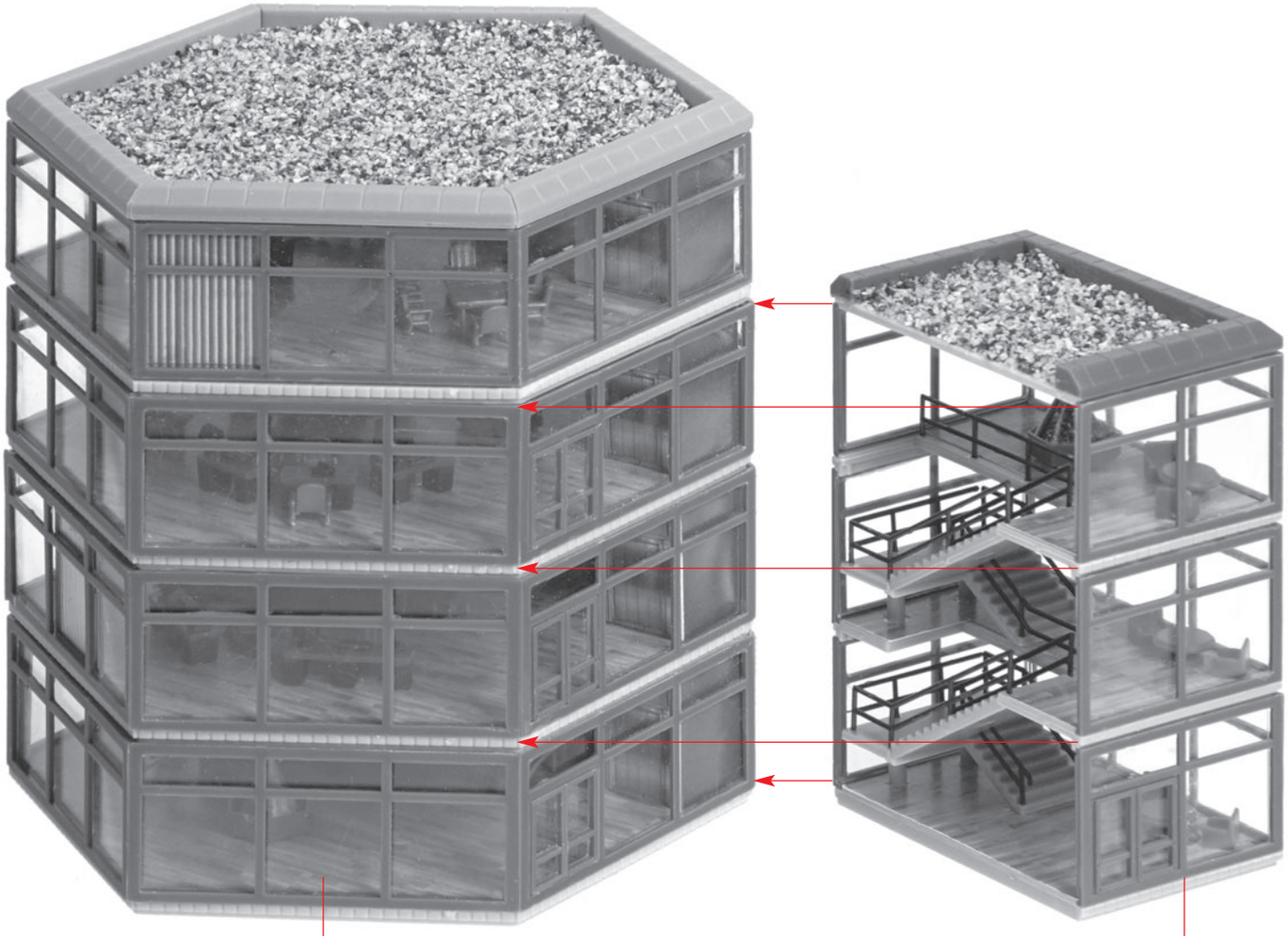

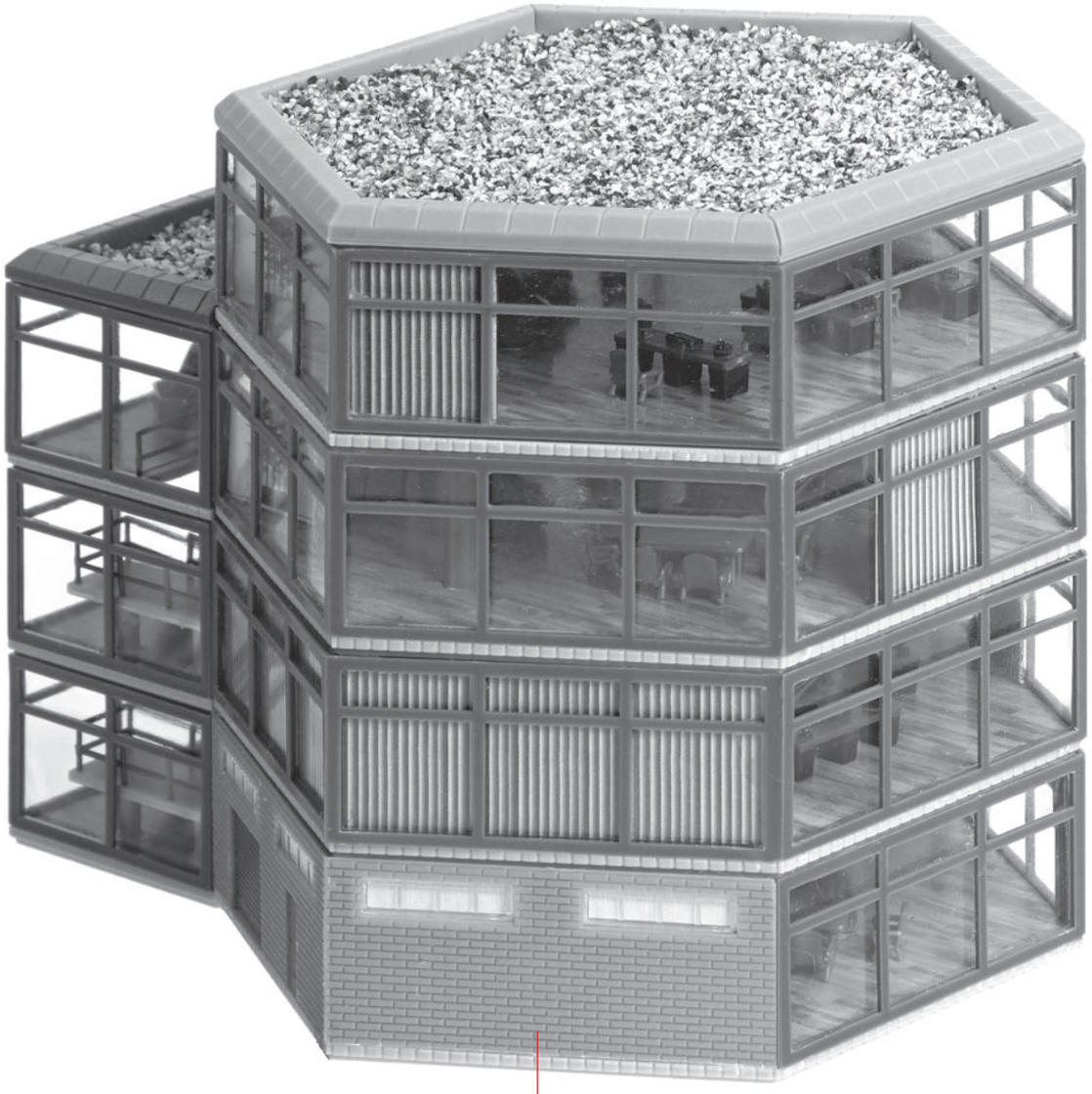

Q

P

Q