Haltepunkt »Hammerstein«

»Hammerstein« Halt
Halte de »Hammerstein«
Stopplaats »Hammerstein«

Art. Nr. 330895

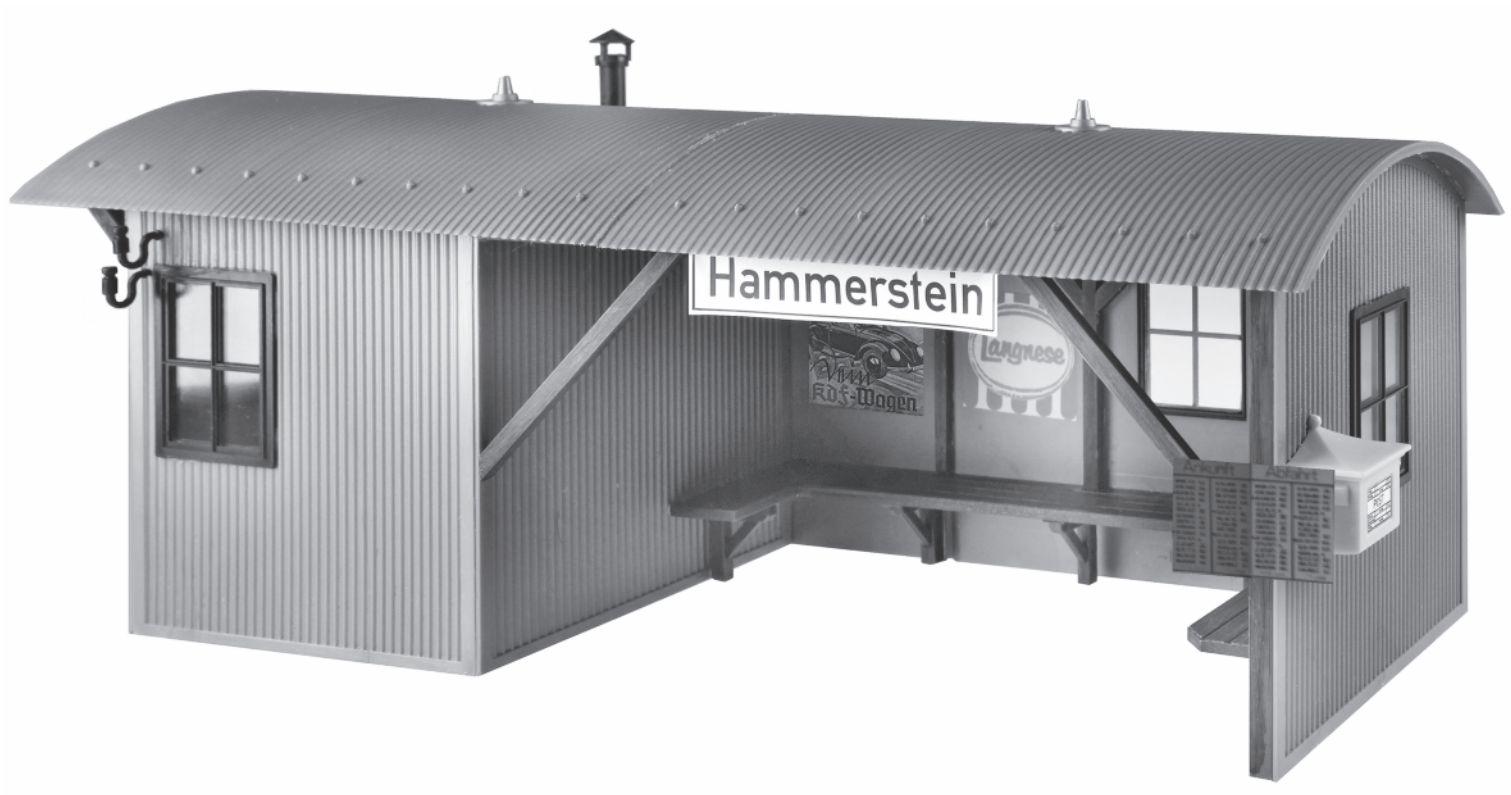

Sa. Nr. 330 895 1

D
- Verwenden Sie nur POLA G-Cement.
- Machen Sie sich vor dem Zusammenbau gut mit den Einzelteilen des Bausatzes vertraut. Trennen Sie die Einzelteile erst dann ab, wenn sie gebraucht werden.
- Verwenden Sie beim Zusammenbau wenig Klebstoff. Sie werden dann mehr Freude an einem sauberen Modell haben.
- Sollte trotz werkseitiger sorgfältiger Prüfung ein Teil fehlen oder fehlerhaft sein, kreuzen Sie bitte das Teil in der Anleitung an und schicken Sie diese bitte an: **Gebr. FALLER GmbH, Abt. Kundendienst, kundendienst@faller.de, Kreuzstraße 9, D-78148 Gütenbach. Sie erhalten dann umgehend Ersatz.**

GB
- Use POLA G-Cement only.
- Familiarize yourself well with the components of the kit before assembly. Do not break off the components until the moment you need them.
- Use glue sparingly on assembly, then you will enjoy your neat model even more.
- If a part is missing or defective despite careful checking at the factory, please mark the part concerned in your instructions and send it to: **Gebr. FALLER GmbH, Abt. Kundendienst, kundendienst@faller.de, Kreuzstraße 9, D-78148 Gütenbach, Germany. You will receive replacement promptly.**

F
- N'utilisez que la colle POLA G -Cement.
- Avant l'assemblage, familiarisez vous avec les différentes pièces du jeu de construction. Ne séparer les pièces particulières qu'au moment de les utiliser.
- Utiliser aussi peu de colle que possible pour l'assemblage, vous aurez d'autant plus de plaisir avec un modèle propre.
- Si, malgré un contrôle soigneux á l'usine, une pièce devait manquer ou être défectueuse, marquer cette pièce d'une croix dans les instructions et envoyer ces dernières à: **Gebr. FALLER GmbH, Abt. Kundendienst, kundendienst@faller.de, Kreuzstraße 9, D-78148 Gütenbach (R.F.A.). On vous la remplacera aussitôt.**

NL
- Gebruik uitsluitend POLA G -cement.
- Zorg da u vóór de montage goed weet uit welke onderdelen het bouwpakket bestaat. Maak de onderdelen pas los als u ze gaat gebruiken.
- Gebruik bij de montage slechts weinig lijm. U zult dan meer plezier beleven aan een schoon model.
- Mist u ondanks zorgvuldige fabrikantencontrole toch een onderdeel of is een onderdeel beschadigd, kruis dan het desbetreffende onderdeel aan in de handleiding en stuur dit s.v.p. aan: **Gebr. FALLER GmbH, Abt. Kundendienst, kundendienst@faller.de, Kreuzstraße 9, D-78148 Gütenbach, Duitsland. Het wordt dan direct vervangen en naar u opgestuurd.**

2

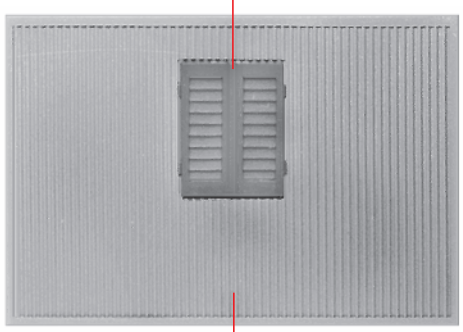

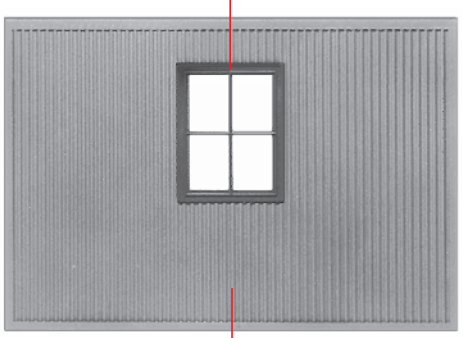

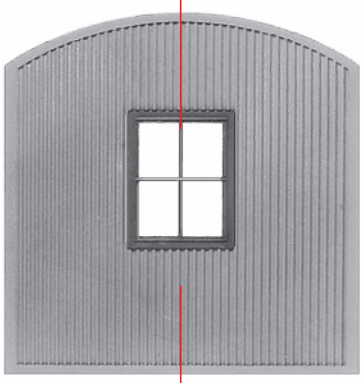

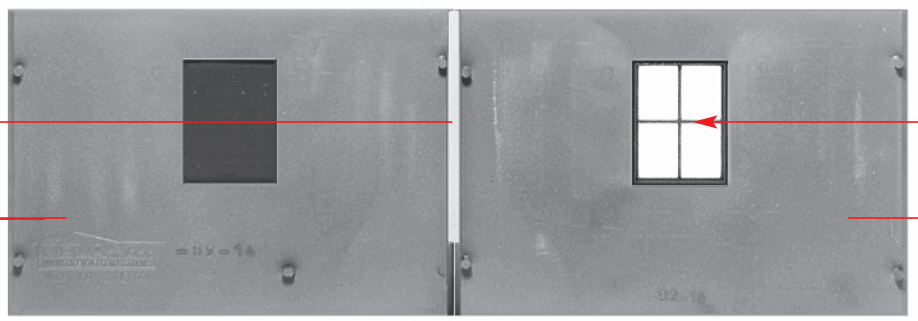

D

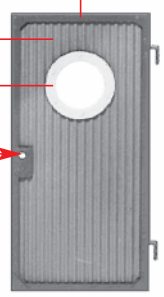

E

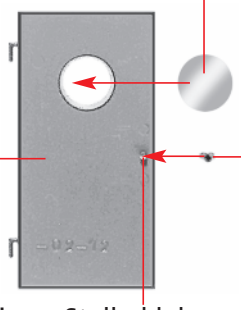

F

Nur an dieser Stelle kleben.
Only apply glue to this point.
Coller exclusivement cet emplacement.
Alleen op deze plaats lijmen.

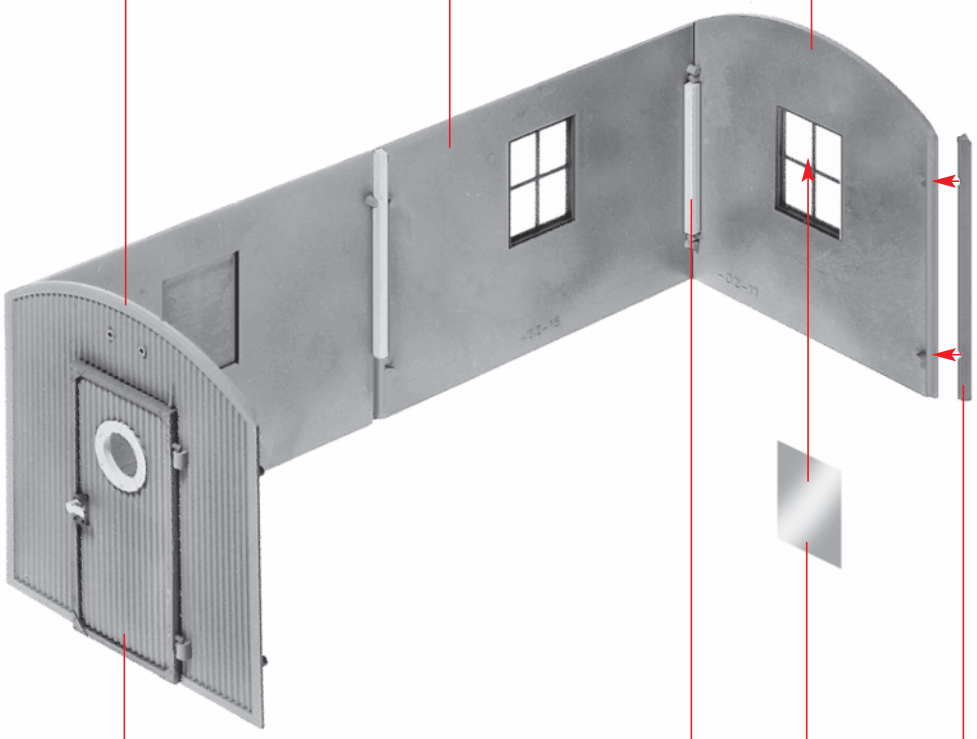

G

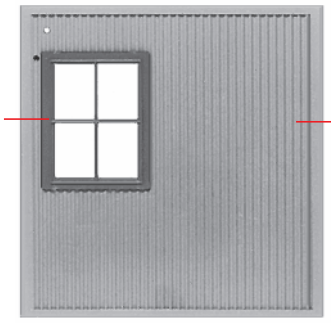
04-10
05-12
H

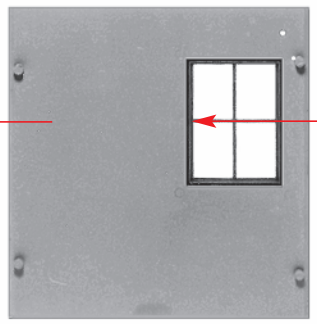
H
07-11
I

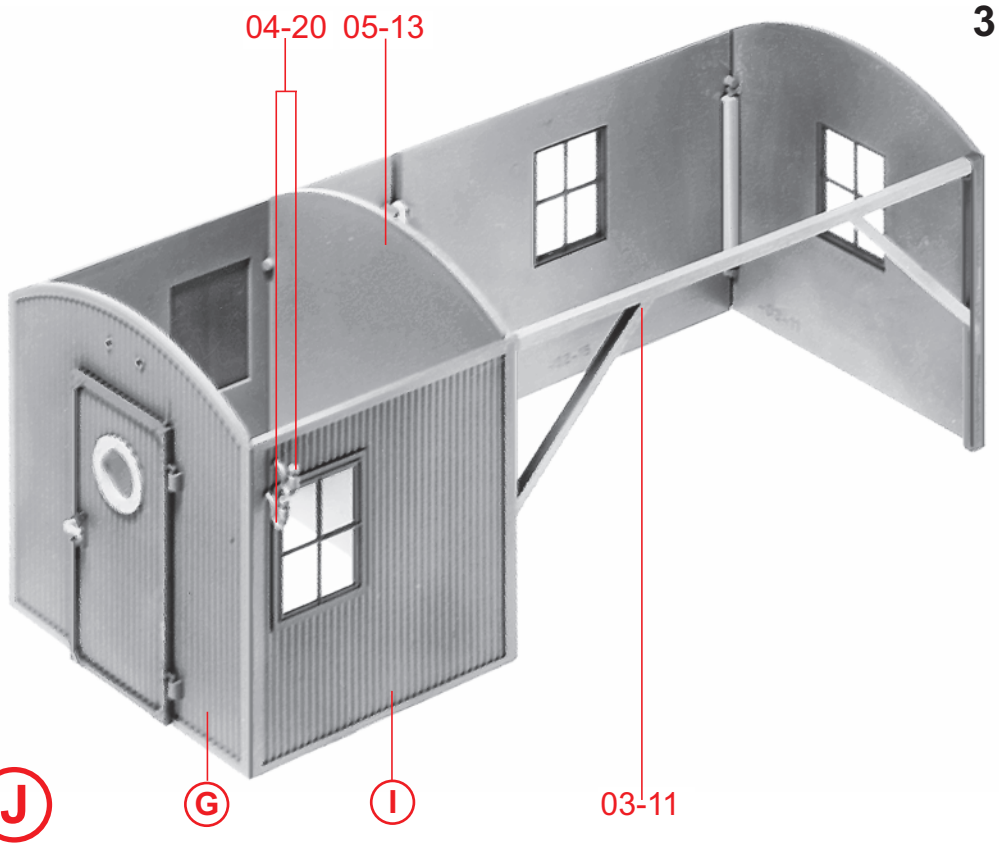
04-20
05-13
J
G
I
03-11

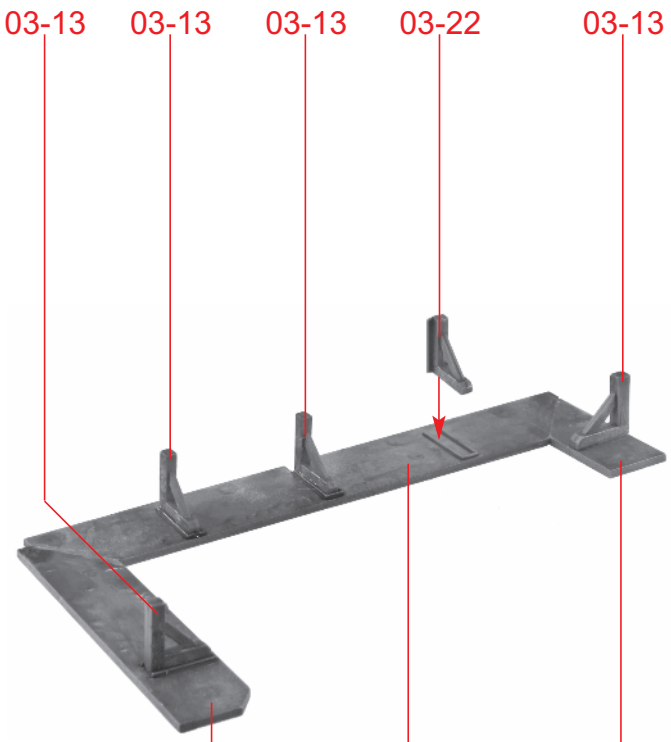
03-13
03-13
03-13
03-22
03-13
K
03-15
03-14
03-25

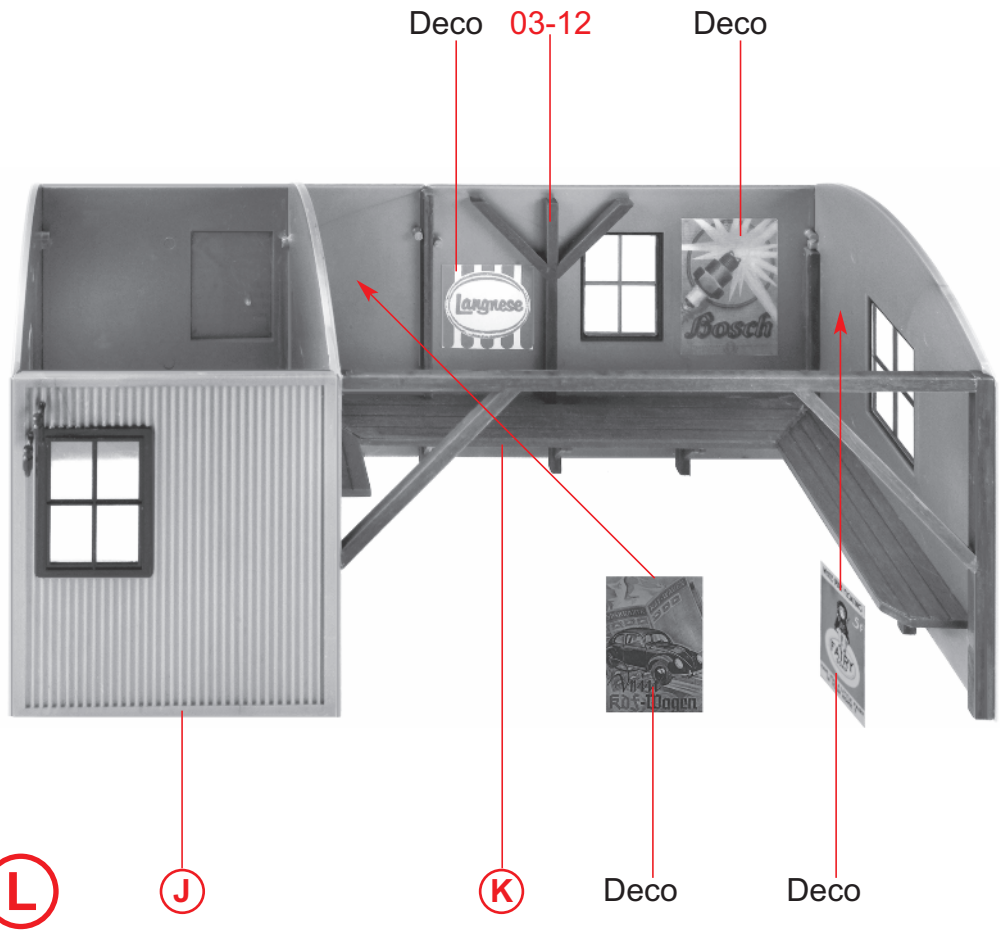
Deco
03-12
Deco
Langnese
Bosch
L
J
K
Deco
Deco

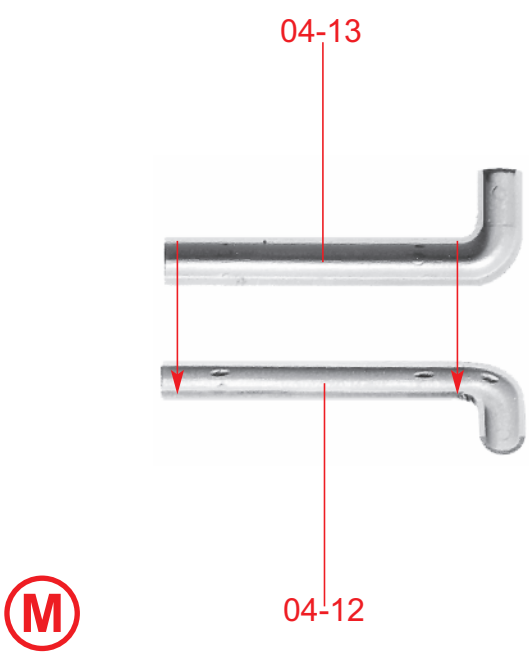
04-13
M
04-12

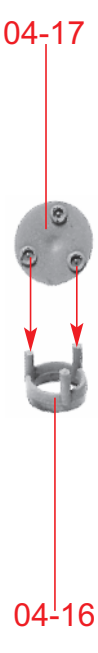
04-17
N
04-16

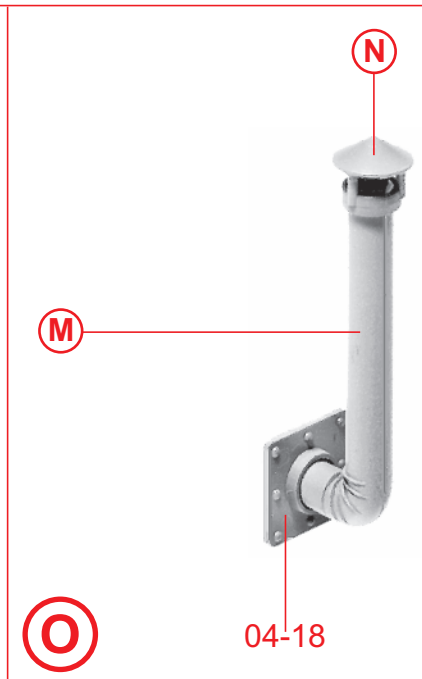
N
M
O
04-18

4

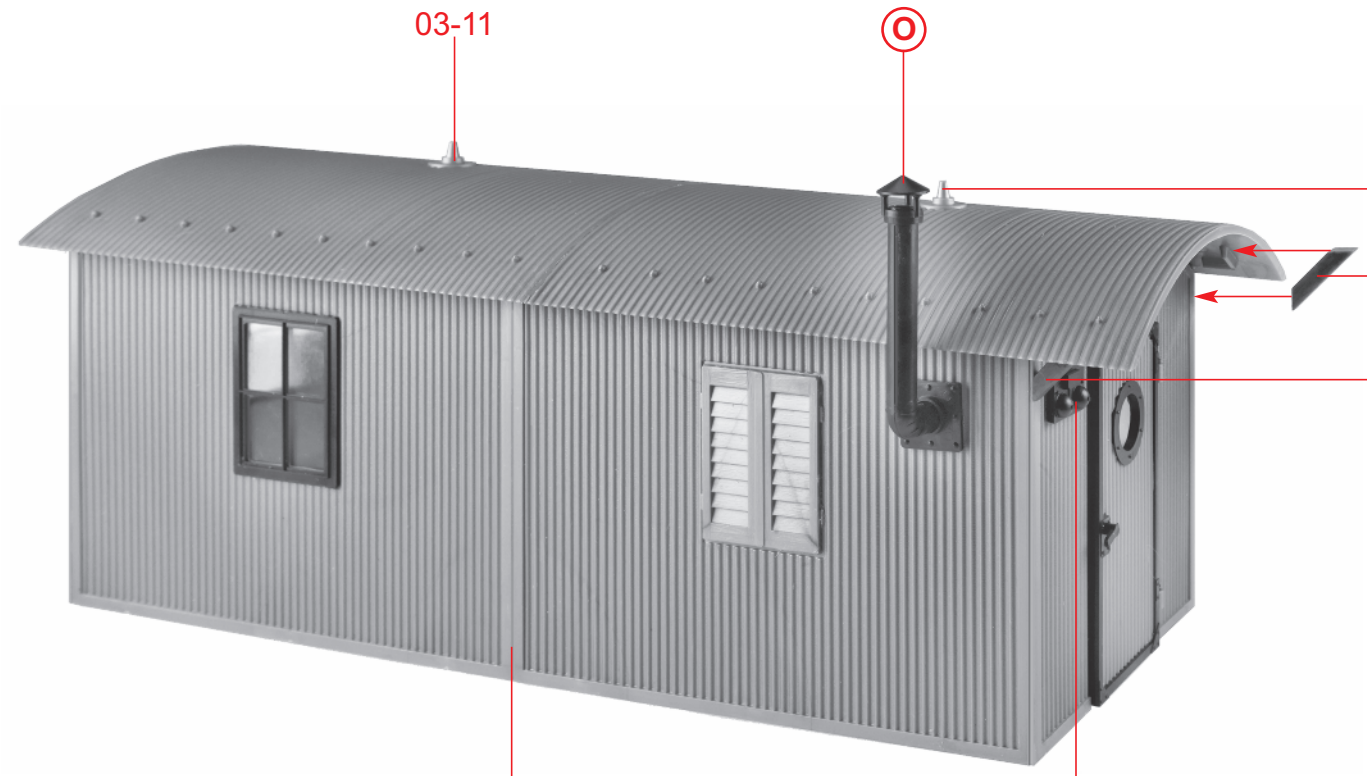
03-11
O
03-11
03-26
03-26
L
04-19

P

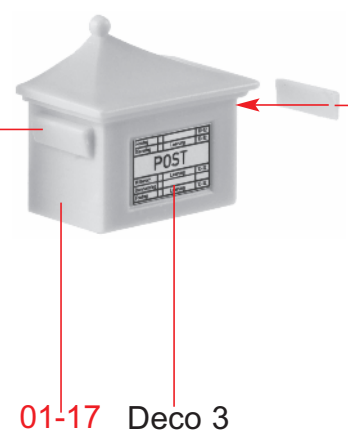
01-16
01-16
POST
01-17
Deco 3

Q

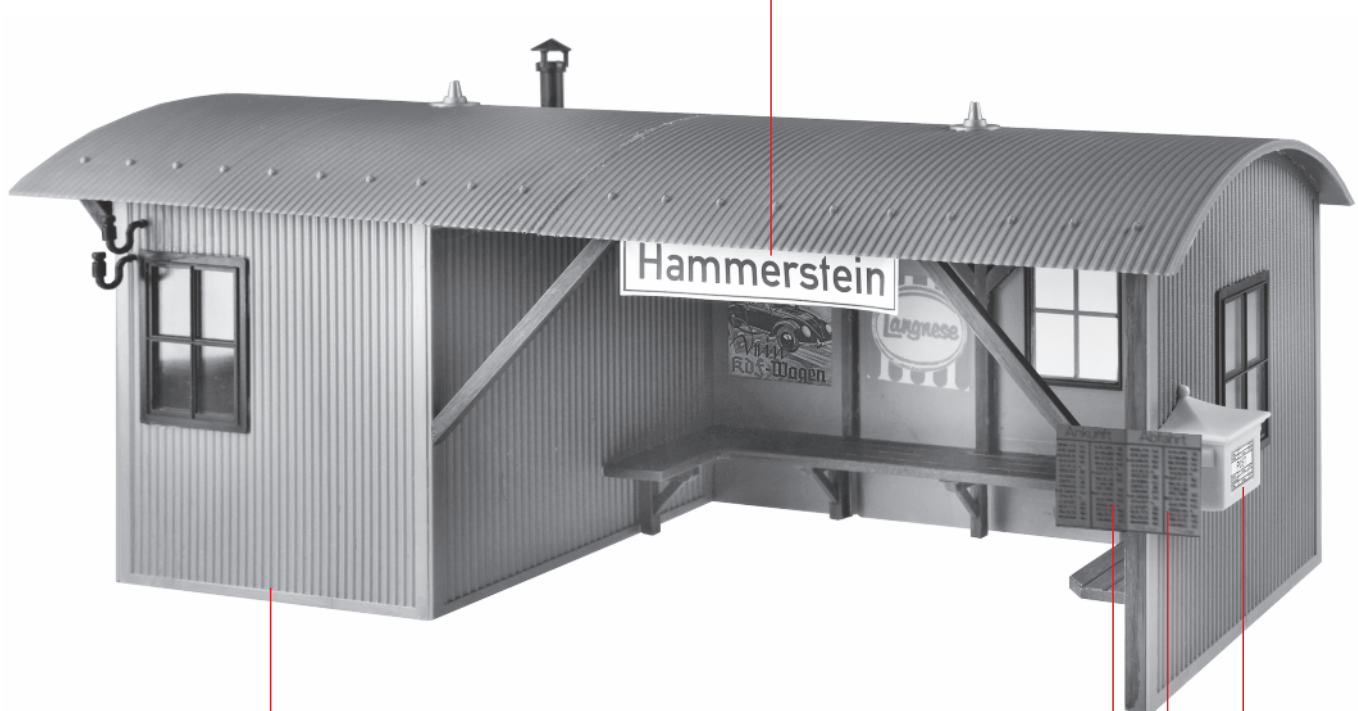
Deco 1
Hammerstein
Langnese
KDF-Wagen
P
Deco
Q

R