#35268 Gleisschaltmagnete

Track Magnets for Sound Activation · Aimants de rails · Schakelenmagneten

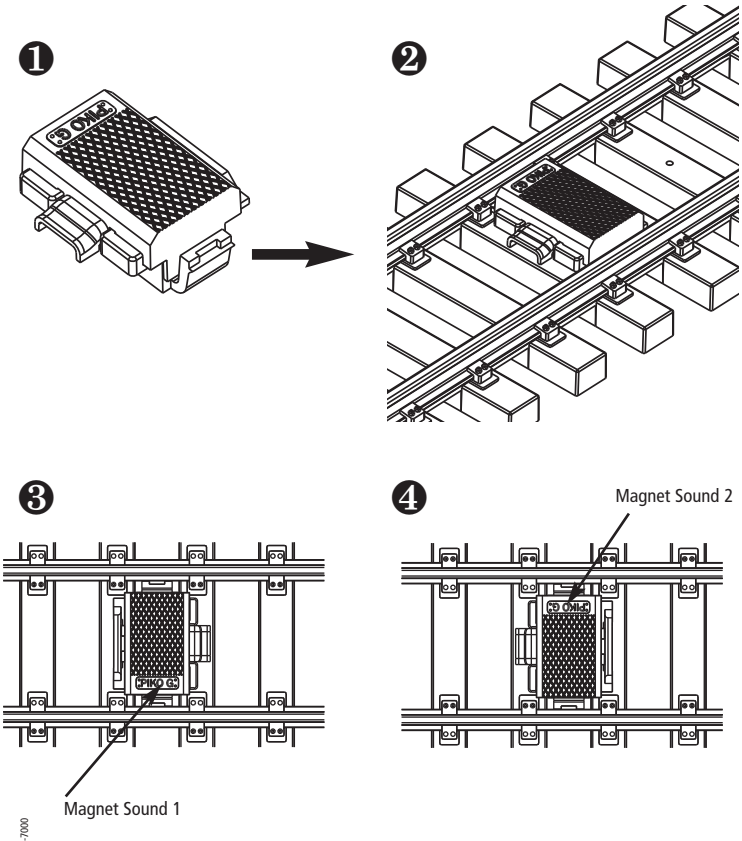

35268-90-7000

Technische Daten:
Ferritblock Dauermagnet 12 x 8 x 3,5mm
Maße: 43 x 32 x 17,5 mm

Mit dem Gleisschaltmagnet werden zusätzliche Sounds bzw. Funktionen durch Überfahren frei wählbarer Gleisabschnitte ermöglicht. Loks oder Wagen mit einer entsprechenden Elektronik (z.B. Soundmodul #36194) sind dafür geeignet.

Einbau:
Stecken Sie einfach den Gleisschaltmagnet an einer frei wählbaren Stelle zwischen die Schwellen eines Gleisstückes.
(empfohlen wird ein gerades Gleisstück)
Der PIKO Schriftzug zeigt die Position des Magneten. In einer Einbaulage wird z. B. eine Glocke (Sound 1) ausgelöst, dreht man den Gleismagnet um 180°, ertönt z.B. eine Pfeife (Sound 2).
Zur Demontage bitte vorsichtig zwischen Gleis und Rasthaken mit einem geeigneten Schraubendreher heraushebeln.

Wichtige Hinweise
- Kein Spielzeug!
- Einbau nur durch Erwachsene durchführen lassen, da Verletzungsgefahr z. B. durch Einklemmen besteht.
- Für unsachgemäße Handhabung und Montage übernehmen wir keine Haftung.

Technische und farbliche Änderungen vorbehalten.

GB/USA **Technical Data:**
Ferrite block permanent magnet
12 x 8 x 3,5 mm
Size: 43 x 32 x 17,5 mm

The track switching magnet permits additional sounds or functions by passing arbitrary track sections. Locomotives or cars with a corresponding electronic system (E.g. sound modul #36194) are suitable.

Installation:
Snap a track magnet in between the track ties (sleepers) at the desired location on the layout. The magnet is located under the "PIKO G" logo. Placing the magnet in the track in one position (figure 3) will activate e.g. a bell sequence. Rotating the magnet by 180° (figure 4) will activate e.g. whistle sequence.

For disassembling click it out with an suitable screw driver.

Important Note:
- No toy!
- Assembling only from adults because of risk of injury.
- We are not liable for improper handling and assembly.

All information subject to change without notice.

PIKO Spielwaren GmbH · Lutherstrasse 30 · 96515 Sonneberg, GERMANY

#35268 Gleisschaltmagnete

Track Magnets for Sound Activation · Aimants de rails · Schakelenmagneten

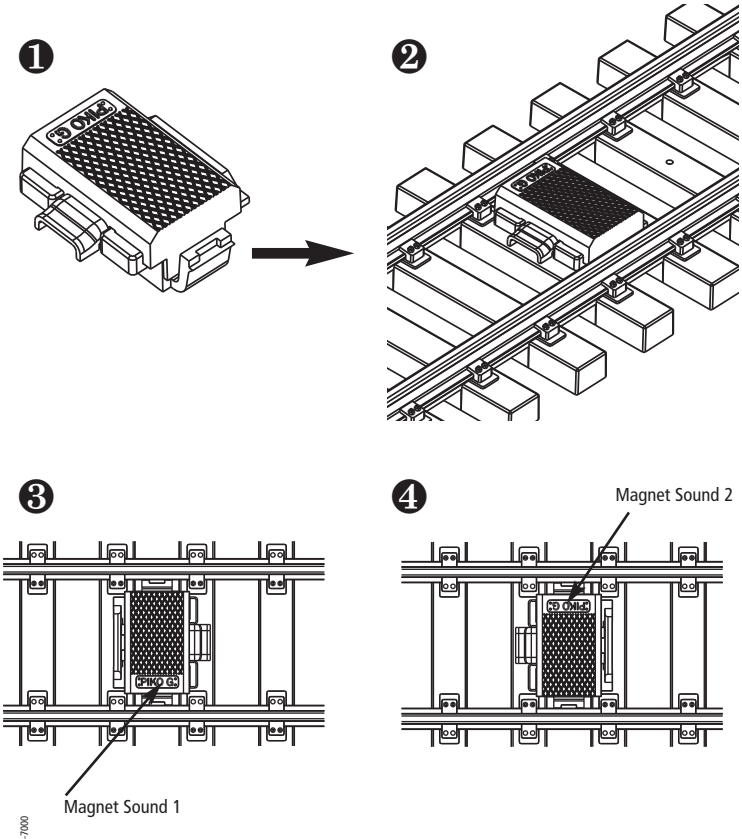

35268-90-7000

Technische Daten:
Ferritblock Dauermagnet 12 x 8 x 3,5mm
Maße: 43 x 32 x 17,5 mm

Mit dem Gleisschaltmagnet werden zusätzliche Sounds bzw. Funktionen durch Überfahren frei wählbarer Gleisabschnitte ermöglicht. Loks oder Wagen mit einer entsprechenden Elektronik (z.B. Soundmodul #36194) sind dafür geeignet.

Einbau:
Stecken Sie einfach den Gleisschaltmagnet an einer frei wählbaren Stelle zwischen die Schwellen eines Gleisstückes.
(empfohlen wird ein gerades Gleisstück)
Der PIKO Schriftzug zeigt die Position des Magneten. In einer Einbaulage wird z. B. eine Glocke (Sound 1) ausgelöst, dreht man den Gleismagnet um 180°, ertönt z.B. eine Pfeife (Sound 2).
Zur Demontage bitte vorsichtig zwischen Gleis und Rasthaken mit einem geeigneten Schraubendreher heraushebeln.

Wichtige Hinweise
- Kein Spielzeug!
- Einbau nur durch Erwachsene durchführen lassen, da Verletzungsgefahr z. B. durch Einklemmen besteht.
- Für unsachgemäße Handhabung und Montage übernehmen wir keine Haftung.

Technische und farbliche Änderungen vorbehalten.

GB/USA **Technical Data:**
Ferrite block permanent magnet
12 x 8 x 3,5 mm
Size: 43 x 32 x 17,5 mm

The track switching magnet permits additional sounds or functions by passing arbitrary track sections. Locomotives or cars with a corresponding electronic system (E.g. sound modul #36194) are suitable.

Installation:
Snap a track magnet in between the track ties (sleepers) at the desired location on the layout. The magnet is located under the "PIKO G" logo. Placing the magnet in the track in one position (figure 3) will activate e.g. a bell sequence. Rotating the magnet by 180° (figure 4) will activate e.g. whistle sequence.

For disassembling click it out with an suitable screw driver.

Important Note:
- No toy!
- Assembling only from adults because of risk of injury.
- We are not liable for improper handling and assembly.

All information subject to change without notice.

PIKO Spielwaren GmbH · Lutherstrasse 30 · 96515 Sonneberg, GERMANY