37601 Umbauwagen AB3yg 1./2. Klasse DB Ep. IV

Rebuilt Passenger Car · Voiture voyageurs reconstruites · Ombouwwagen 1e/2e klasse

Nachrüstbar: (nicht enthalten)
Innenbeleuchtungsbausatz #36131; Metallradsatz #36163
Retrofittable: (not included)
Interior lighting kit #36131; Metal wheel set #36163
Adaptable: (ne sont pas inclus)
Kit pour éclairage interieur #36131; Essieux métalliques #36163
Retroactief: (niet inbegrepen)
Bouwset binnenverlichting #36131; Metalen wielstel #36163

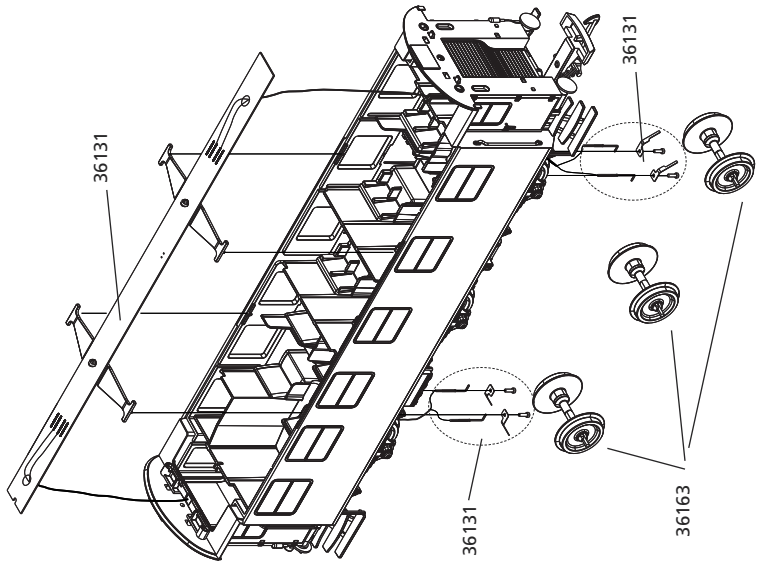

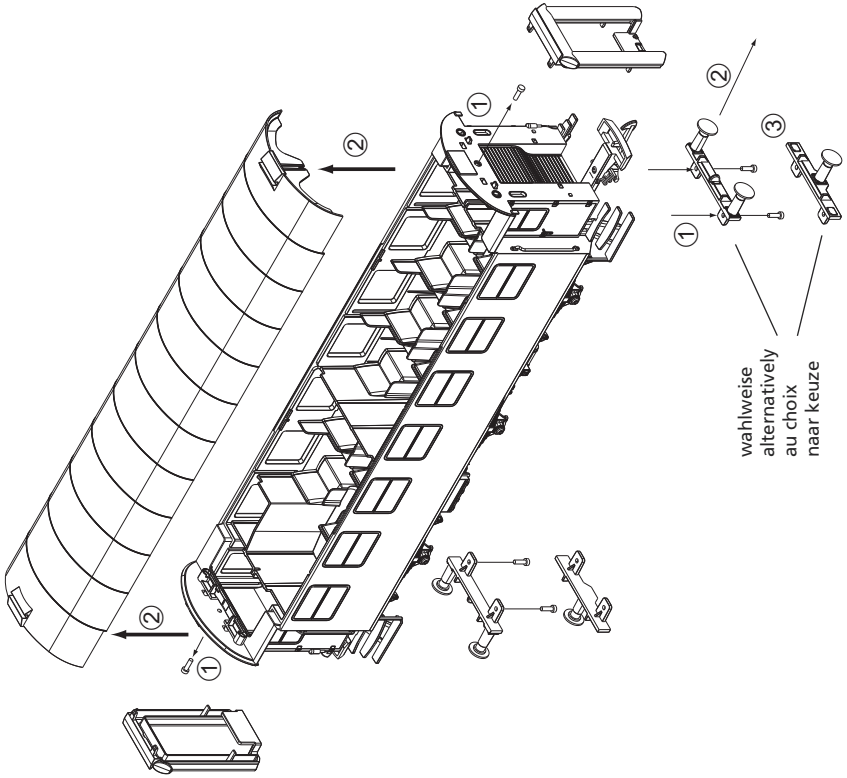

ERSATZTEILE

Spare parts · Pièces détachées · Reserveonderdelen

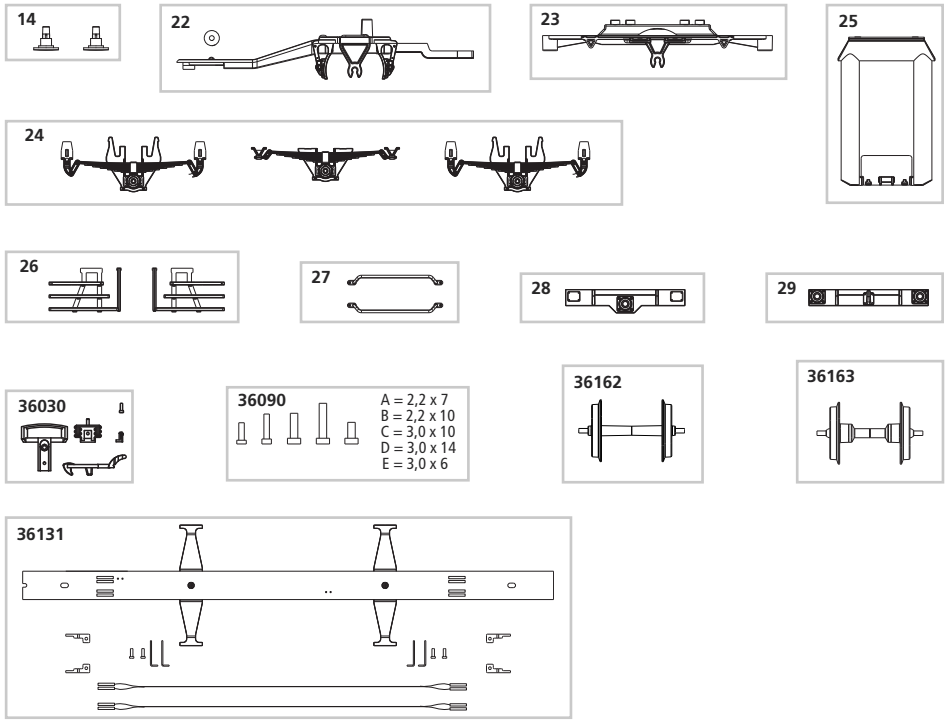

Nr:	Bezeichnung:	Description:	Désignation:	Beschrijving:	PG*
37500-14	Puffer (2 St.)	Buffers (set of 2)	Tampons (2 unités)	Buffer (2 stuks)	6
37600-22	Achshalter Wagenende	Rear side axle bracket	Support d'essieux d'extrêmité	Aslager	9
37600-23	Achshalter Mitte	Central axle bracket	Support d'essieux central	Centraal aslager	9
37600-24	Radblenden (3tlg.)	Wheel valence (3 pcs.)	Flasques à bogies (3 unités)	Wielplaten (3-delig)	10
37600-25	Gummiwulst	Door frame	Soufflets en caoutchouc	Vouwbalg	8
37600-26	Treppen (2tlg.)	Steps (2 pcs.)	Marche pieds (2 unités)	Trappen (2-delig)	8
37600-27	Handstangen (2tlg.)	Handrails (2 pcs.)	Poignées (2 unités)	Handgrepen (2-delig)	8
37600-28	Pufferbohle für Mittelpuffer	End Beam for central buffer	Traverse de tamponnement (tampon central)	Bufferbalk (middenbuffer)	8
37600-29	Pufferbohle für 2 Puffer	End Beam for 2 buffers	Traverse de tamponnement (2 tampons)	Bufferbalk (2 buffers)	8
	Standard Ersatzteile	**Spare parts, standard range**	**Pièces détachées standard**	**Standaardonderdelen**	
36030	Kupplung komplett	Standard Coupler	Attelage, complet	Koppeling, volledig	
36090	Schrauben-Set (20-tlg./5 Größen)	Set of screws (20 pieces / 5 sizes)	Jeu de vis (20 pièces, 5 tailles)	Set schroeven (20-delig)	
36162	Radsatz Kunststoff (3 St.)	Plastic wheel set (set of 3)	Essieux plastiques (3 unités)	Kunststof wielstel (3-delig)	
	Zubehör	**Accessories**	**Accessoires**	**Accessoires**	
36163	Radsatz Metall (3 St.)	Metal wheel set (set of 3)	Essieux métalliques (3 unités)	Metalen wielstel (3-delig)	
36131	Innenbeleuchtungbausatz	Interior lighting kit	Kit pour éclairage interieur	Bouwset binnenverlichting	

37601-90-7000

PIKO Spielwaren GmbH · Lutherstraße 30 · 96505 Sonneberg