märklin
H0

Stromführende Kupplung

7319

Ein geschlossener Zugverband aus langen Märklin H0-Wagen mit Kulissenführung benötigt mit der stromführenden Kurzkupplung nur einen Schleifer zur Stromversorgung. Diese Schnellzugwagen sind für den Umbau vorbereitet, der zusammen mit dem Einbau der Innenbeleuchtung erfolgen sollte. Massefeder und Schleifer können bereits bei geschlossenem Wagen eingesetzt werden. Diese Vorgänge sind in der Anleitung der jeweiligen Innenbeleuchtung beschrieben.

Une rame compléte constituée de wagons H0 Märklin modernes munis d'un guide de coulisse nécessite un seul curseur pour l'alimentation en électricité, grâce à l'attelage serré conducteur. Ces voitures-express sont préparées en vue de la transfor-mation qui devrait être faite en liaison avec le montage de l'éclairage intérieur. Le ressort de masse et le curseur peuvent déjà être utilisés sur la voiture fermée. Ces opérations sont décrites dans l'introduction de l'éclairage intérieur.

A fixed train composition consisting of Marklin H0 cars with guide mechanisms and the current-conducting close couplers needs only one pickup shoe for power. These passenger cars are equipped for the installation of this equipment which should be done at the same time as the installation of the lighting kit. Ground contact springs and pickup shoes can be installed on cars that have already been reassembled. These procedures are described in the lighting kit instructions.

Een gesloten treinverband, bestaande uit lange Märklin H0-rijtuigen met schaarkoppelingen heeft met een spanninggeleidende kortkoppeling slechts een sleepschoen nodig. Deze sneltreinrijtuigen zijn ingericht op de ombouw die samen met interieurverlichting zal volgen. Massaveer en sleepschoen kunnen reeds bij gesloten rijtuigen aangebracht worden. Deze handelingen zijn in de handleiding met interieurverlichting beschreven.

Un convoy unido firmemente entre si con los nuevos enganches cortos y formado con los modernos coches Märklin H0 de splamente necesita un patin de toma corriente si se utilizan los enganches conductores de corriente. Estos coches ya vienen previstos para este montaje que se deberfa de efectuar al instalar el alumbrado interior. El muelle de contacto a masa y el patin se pueden colocar al coche sin necesidad de abrirlo. Los pasos a se-guir vienen detallados en las instrucciones de alumbrado interior.

Ett tåg bestäende av moderna 26,4 cm och 27 cm långa Märklin H0-vagnar med fasta drag-förband behöver tack vare strömledande kort-koppel endast en släpsko till sin strömförsörj-ning. Dessa snälltågsvagnar är förberedda för en ombyggnad som bör ske tillsammans med inbyggnad av vagnsbelysning. Jordfjädern och släpskon kan monteras även vid oöppnad vagn. Tillvägagångssättet är beskrivet i monteringsanvisning vagnsbelysning.

Un treno a composizione bloccata composto di moderne carrozze Märklin in H0, con guide ad asola, grazie ai ganci corti conduttori di corrente richiede un solo pattino per ralimentazione. Queste carrozze per treni rapidi sono predisposte per la modifica, che è bene effettuare assieme all'installazione dell'illuminazione interna. La molletta di massa e il pattino si possono giä installare sulla carrozza montata. Queste operazioni sono descritte nelle istruzioni dell'illuminazione interna.

En samlet togstamme af lange Märklin H0-vogne med kulissesty-ring kraever med den strømførende kortkobling kun een slæbesko til strømforsyning. Disse hurtigtogsvogne er forberedt for ombygningen, der bør ske sammen med monteringen af den indvendige belysning. Påsætning af stelfjeder og slæbesko kan allerede ske på den lukkede vogn. Disse processer er beskrevet i vejledningen indvendige belysning.

Kupplungsköpfe und Übergangswülste herausziehen, Wagenkasten sowie Inneneinrichtung abnehmen.

Pull out the close coupler heads and corridor connections, remove the body and interior.

Sortir les têtes d'attelage serré et lees bourrelets de soufflet en tirant dessus, enlever la caisse du wagon et l'installation intérieure.

Kortkoppelingskoppen en overgangsstúkken uitnehmen, rijtuigbak en interieur afnemen.

Quitar los engancnes y los fuelles en cada extremo del coche. Ahora se podrá levantar la caja del coche y retirar le equipo interior.

Estrarre le testate dei ganci corti e soffietti die intercomunicazione, togliere la sovrastruttura della carrozza e anch l'arredamento interno.

Kortkoppelhuvud och övergångsvulster dras ur, vagnskorg och vagnsinredning demonteras.

Kortkoblingshoveder og „harmonika"-vulste trækkes ud, vognkasse samt indvendig montering tages af.

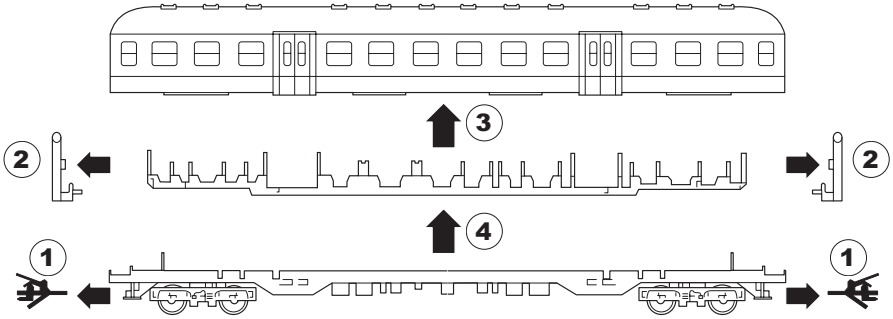

Kontaktblech abziehen
Remove the contact strip
Enlever la tôle de contact
Contactplaatje aftrekken
Desprender la planchita de contacto
Smontare la piastra di contatto
Kontaktblecket dras loss
Kontaktplade trækkes af

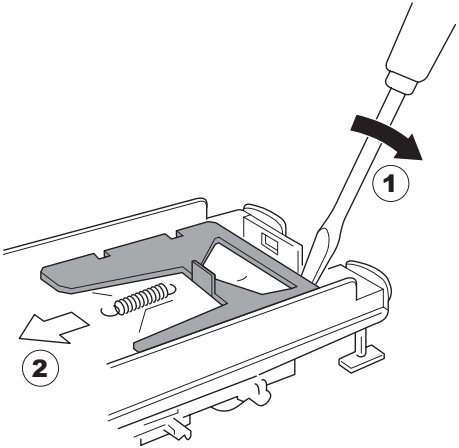

Kontaktfeder in die Rechtecköffnung einführen
Insert the contact spring in the square opening
Introduire le ressort de contact dans l'ouverture carrée
Contactveer in de rechthoekige opening leiden
Introducir el muelle de contacto en la ranura rectangular
Introdurre la molletta di contatto nel foro rettangolare
Kontaktfjädern införes i den rektangulära öppningen
Kontaktfjeder føres ind i den kvadratiske åbning

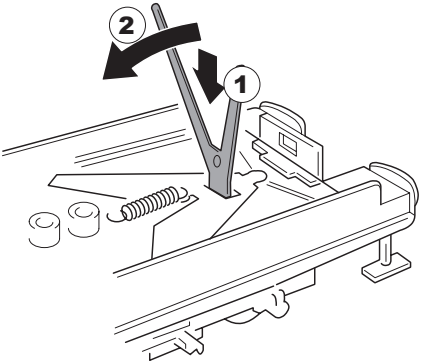

Feder am Schachtende nachdrücken
Press the spring at the shaft end again
Pousser le ressort sur l'extrémité de puits
Veer aan het einde aandrukken
Fijar el muelle en el extremo de la ranura
Premere la molletta sul fondo dell'incavo
Fjädern trycks till vid schaktändan
Fjeder ved enden af „røret" trykkes till

Neues Kontaktblech aufschieben und arretieren
Push the new contact strip forward and fix in place
Glisser en place et bloquer une nouvelle tôle de contact
Nieuw contactplaatje pschuiven en vastzetten
Introducir un nuevo muelle de contacto y sujetarlo
Far scorrere la nuova piastra di contatto finché si blocca
Nytt kontaktbleck förs på och arreteras
Ny kontaktplade skydes på og låses

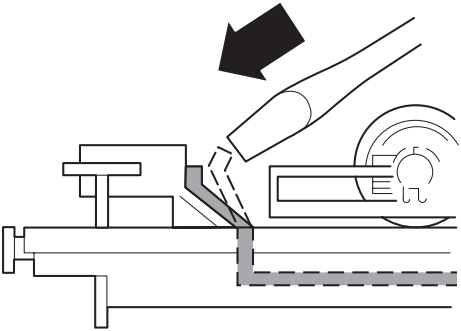

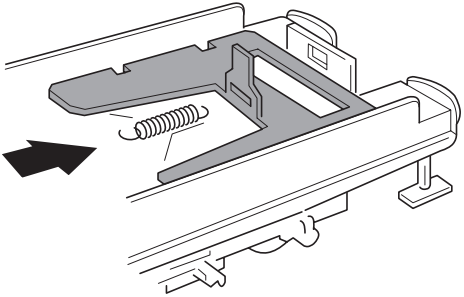

Inneneinrichtung wieder einsetzen
Replace the interior
Remettre en place l'installation intérieure
Interieur wer inzetten
Volver a colocar el equipo interior
Rimontare l'arredamento interno
Vagnsinredningen återmonteras
Indvendig montering indsættes atter

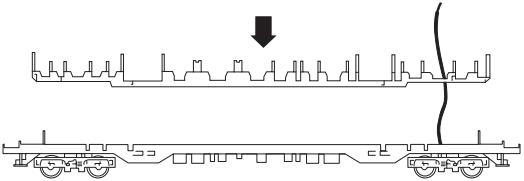

Kabelklemmen aufstecken
Insert wire clips
Enficher les bornes de câbles
Draadklemmen opsteken
Situar los bornes para los cablecillos
Innestare i capicorda dei cavi
Ledningsklämmorna trycks fast
Kabelklemmer sættes på

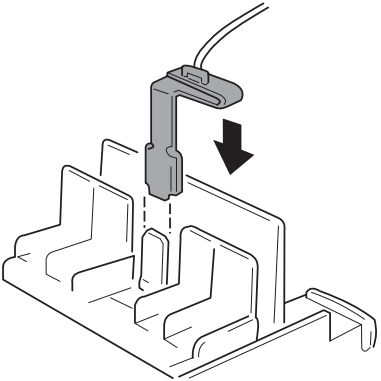

Spezialkupplungen einsetzen
Install special couplers
Placez l'attelage spécial
De speciale koppelingen aanbrengen
Colocar los enganches especiales
Installare i ganci speciali
Specialkopplen monteras
Specialkoblinger indsættes

Kupplungshilfe auf ein garades Gleis stellen
Place the coupler aid on a straight length of track
Posez le dispositif d'aide à la mise en place de l'attelage sur une portion de voie droite
De speciale koppelingsrichter op een recht struk rail zetten
Poner la galga encima de un tramo de vía recto
Disporre l'attrezzo di aggancio su un binario diritto
Ställ kopplingsverktyget på eb raj sjeba
Koblingslæren stilles på et lige spor

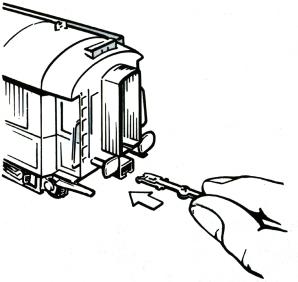

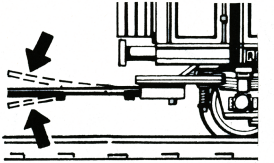

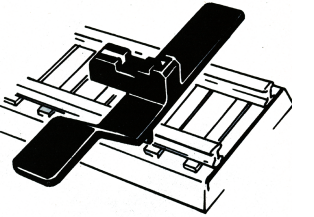

Spezialkupplung in Kupplungshilfe einschieben

Push a special coupler into the coupler aid

Faites glissser l'attelage spécial dans le dispositif d'aide

De speciale koppeling in de koppelingsrichter schiven

Introducir el enganche especial en la galga

Far entrare il gancio speciale nell'attrezzo di aggancio

Skjut in specialkopplet i kopplingsverktyget

Specialkoblingen skydes ind i koblingslæren

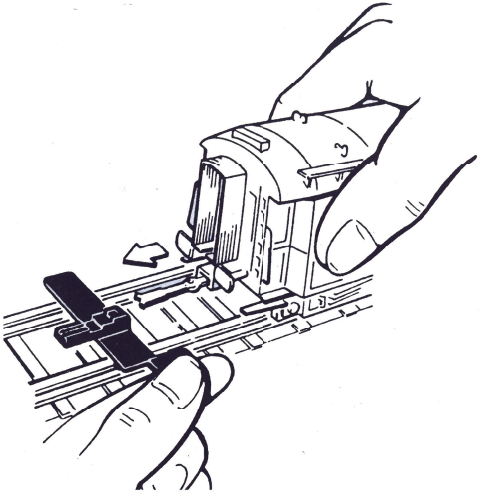

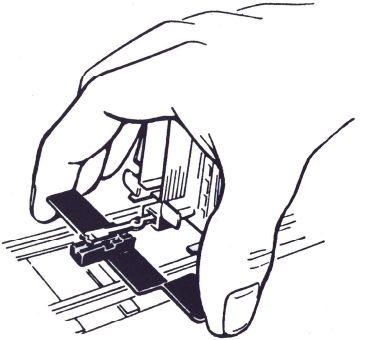

Wagen aufschieben, die Kupplung rastet ein

Push a car onto the coupler until the latter snaps into place

Faites glisser une voiture sur le dispositif et l'attelage se met en place

Wagen aanschiven, de koppeling "klikt" in

Empujar el coche hacia el enganche hasta que quedo fijo

Avvicinando le carrozze, il gancio si innesta

Skjut in vagnen – kopplet låses

Vognen skubbes hen, og koblingen går i indgreb

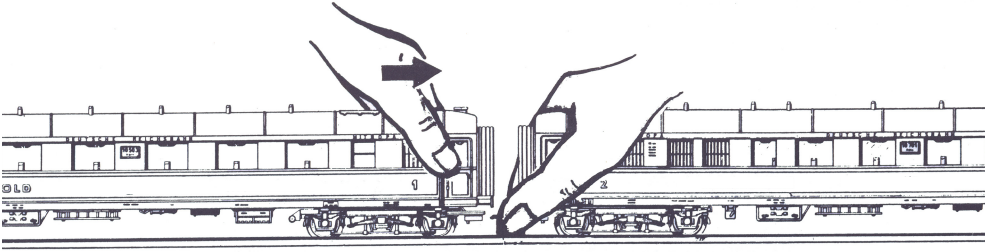

Gebr. Märklin & Cie. GmbH
Stuttgarter Str. 55 - 57
73033 Göppingen
Deutschland
www.maerklin.com

621120/0112/Ha3Ef
Änderungen vorbehalten
© Gebr. Märklin & Cie. GmbH