märklin
START UP

Bahnübergang

74924

Inhaltsverzeichnis:

	Seite
1. Bestimmungsgemäße Verwendung	4
2. Sicherheitshinweise	4
3. Lieferumfang	4
4. Symbole und Bedeutung	5
5. Funktionen	5
6. Aufbau	5
7. Weitere Aufbaumöglichkeiten	5
8. Wartung und Instandhaltung	26

Sommaire :

	Page
1. Utilisation conforme à sa destination	8
2. Remarque sur la sécurité	8
3. Matériel fourni	8
4. Symboles et significationg	9
5. Fonction	9
6. Montage	9
7. Autres possibilités d'extension	9
8. Entretien et maintien	26

Table of Contents:

	Page
1. Using the Product as Intended	6
2. Safety Notes	6
3. Contents	6
4. Symbols and Their Meaning	7
5. Function	7
6. Setup	7
7. Additional Setup Options	7
8. Service and maintenance	26

Inhoudsopgave:

	Pagina
1. Beoogd gebruik	10
2. Veiligheidsvoorschriften	10
3. Leveringsomvang:	10
4. Symbolen en hun betekenis	11
5. Functies	11
6. Opbouw	11
7. Verdere opbouwmogelijkheden	11
8. Onderhoud en handhaving	26

Indice de contenido: Página

1. Uso correcto 12
2. Instrucciones de seguridad 12
3. Alcance de suministro 12
4. Símbolos y su significado 13
5. Funciones 13
6. Montaje 13
7. Otras posibilidades de montaje 13
8. El mantenimiento 26

Innehållsförteckning: Sidan

1. Produktens användningsområde 16
2. Säkerhetsföreskrifter 16
3. Satsens innehåll 16
4. Symboler och vad de betyder 17
5. Funktion 17
6. Uppbyggnad 17
7. Ytterligare möjligheter till utbyggnad 17
8. Underhåll och reparation 26

Indice del contenuto: Page

1. Impiego commisurato alla destinazione 14
2. Avvertenze per la sicurezza 14
3. Corredo di fornitura 14
4. Simboli e significato 15
5. Funzioni 15
6. Montaggio 15
7. Ulteriori possibilità di trasformazione 15
8. Manutenzione ed assistere 26

Indholdsfortegnelse: Side

1. Tilsigtet anvendelse 18
2. Sikkerhedsanvisninger 18
3. Leverancens omfang: 18
4. Symboler og betydning 19
5. Funktion 19
6. Opbygning 19
7. Flere opstillingsmuligheder 19
8. Service og reparation 26

1. Bestimmungsgemäße Verwendung

Vollautomatischer Bahnübergang mit Halbschranken für eingleisige Märklin H0-C-Gleisanlagen. Mit Warnkreuzen und integrierten Warnlampen (Glühlampen).

2. Sicherheitshinweise

Lesen Sie unbedingt die folgenden Sicherheitshinweise vor dem ersten Einsatz dieses Märklin-Produktes.

- Achtung! **Nicht geeignet für Kinder unter 3 Jahren.** Funktionsbedingte scharfe Kanten. Erstickungsgefahr wegen abbrech- und verschluckbarer Kleinteile. Missbrauch des Netzteils kann zu einem elektrischen Schlag führen.
- Nur Schaltnetzteile / Transformatoren verwenden, die Ihrer örtlichen Netzspannung entsprechen.
- Der Bahnübergang darf nur aus einer Leistungsquelle versorgt werden.
- Der Bahnübergang darf nur mit den Schaltnetzteilen 66360/66361/66201/66365 oder dem Transformator 66470/66471 für Spielzeuge verwendet werden.
- Das Produkt darf nur in geschlossenen Räumen verwendet werden.
- Lagern Sie das Produkt nicht unter direkter Sonneneinstrahlung, starken Temperaturschwankungen oder hoher Luftfeuchtigkeit.
- Die Verlängerung der Kontaktstrecke darf nur durch Erwachsene erfolgen!

2.1 Hinweis zu Schaltnetzteil/Transformator

- Das Schaltnetzteil / der Transformator ist kein Kinderspielzeug. Es dient nur zur Stromversorgung der Modellbahnanlage.
- Überprüfen Sie optisch in regelmäßigen Abständen (je nach Häufigkeit des Spielbetriebes) wenigstens 1 x pro Woche das Schaltnetzteil und seine Anschlussleitung im vom Haushaltsstromnetz getrennten Zustand auf Beschädigung. Beim geringsten Verdacht einer Beschädigung darf das Schaltnetzteil erst nach der Reparatur durch den Märklin-Reparatur-Service weiter verwendet werden.

2.2 Wichtige Hinweise

- Die Bedienungsanleitung ist Bestandteil des Produktes und muss deshalb aufbewahrt sowie bei Weitergabe des Produktes mitgegeben werden.
- Wartung, Instandhaltung und Reparaturen dürfen nur durch Erwachsene durchgeführt werden.
- Für Reparaturen oder Ersatzteile wenden Sie sich bitte an Ihren Märklin-Fachhändler.
- Gewährleistung und Garantie gemäß der beiliegenden Garantieurkunde.

3. Lieferumfang

1 x Bahnübergang
2 x Kontaktgleis
1 x Bedienungsanleitung
1 x Garantieurkunde

4. Symbole und Bedeutung

CE	zeigt die Einhaltung aller grundlegenden Sicherheits- und Gesundheitsanforderungen an
	Transformator-Spielzeug
max. 18 V ~ max. 19 V ⎓ digital	Bemessungsspannung

5. Funktionen

Funktionsweise: Die Bahnübergänge funktionieren mit Kontaktgleisen als Schalter. Über die elektrisch leitenden Achsen der Lokomotiven und Wagen wird dabei der Bahnübergang ein- und ausgeschaltet.

Hinweis: Bei Verwendung von isolierten Radsätzen bei Fremdprodukten kann es zu Funktionsstörungen beim Bahnübergang kommen.

6. Aufbau

Siehe ab S. 20

7. Weitere Aufbaumöglichkeiten - nur für Erwachsene!

Für das vorbildgerechte frühzeitige Schließen der Schranke muss die Kontaktstrecke zwischen dem Gleis-Straßenstück und den beiden Kontaktgleisen verlängert werden. Dafür kann jedes C-Gleisstück verwendet werden. Diese Gleisstücke müssen hierzu an beiden Enden elektrisch getrennt werden. Dazu schneiden sie die Metallverbindung der linken und rechten Schiene auf der Unterseite des Gleise, wie in den Abbildungen der Seite 24 dargestellt, durch.

Beim stationären Aufbau kann der Bahnübergang mit 4 Schrauben (74990) befestigt werden.

Der Bahnübergang kann mit dem Ergänzungsset 74930 auf 2-gleisige Streckenführung erweitert werden.

Zum Anschluss im analog Betrieb oder in Digitalsystemen beachten Sie die Zusatzinformationen auf unserer Internetseite:
www.maerklin.de/de/service/technische-informationen

1. Using the Product as Intended

Fully automatic railroad grade crossing with half gates for single-track Märklin H0 C Track layouts. Warning cross buck signs and built-in warning lights (light bulbs) are included.

2. Safety Notes

Make sure you read the following safety notes before using this Märklin product for the first time.

- WARNING! **Not suitable for children under 3 years**. Sharp edges and points required for operation. Danger of choking due to detachable small parts that may be swallowed. Misuse of the switched mode power pack can cause an electrical shock.
- Use only switched mode power supply units and transformers that are designed for your local power system.
- This railroad grade crossing many only be powered from a transformer or power pack.
- This railroad grade crossing many only be used with the 66360/66361/66201/66365 switched mode power packs or with the 66470/66471 transformer for toys.
- This product may only be used indoors.
- Do not store this product in direct sunlight or exposed to extremes of temperature or to high humidity.
- Lengthening the contact area may only be done by adults!

2.1 Note about switched mode power pack / transformer

- The switched power/transformer pack is not a toy. It is used to supply current to a model railroad layout.
- Make sure you inspect the condition of the switched power pack and its connections to the wall outlet for damage at regular intervals (depending on how often the switched power pack is used to play with the train), at least once a week. This must be done with the switched power pack unplugged from the wall outlet. If you have the slightest suspicion that there is damage, the switched power pack may not be used again until it has been checked and repaired by the Märklin Repair Department.

2.2 Important Notes

- The operating instructions come with the product and must therefore be kept as well as passed on when giving the product to a third party.
- Maintenance, servicing, and repairs may only be done by adults.
- Please see your authorized Märklin dealer for repairs or spare parts.
- The warranty card included with this product specifies the warranty conditions.

3. Contents

1 x railroad grade crossing
2 x contact track
1 x Operating instructions
1 x Warranty card

4. Symbols and Their Meaning

CE	indicates adherence to all basic safety and health requirements
	Toy for use with a transformer
max. 18 V ~ max. 19 V ⎓ digital	Rated voltage

5. Function

How these sets work: These railroad grade crossings function with contact tracks as switches. The railroad grade crossing is turned on and off by means of the electrically conductive axles on the locomotives and the cars.

Important: If you use other makes of cars with insulated wheel sets, this may lead to malfunction of the railroad grade crossing.

6. Setup

See starting on Page 20

7. Additional Setup Options - For adults only!

The contact area between the track-street piece and the two contact tracks must be lengthened for prototypical early lowering of the gates. Any piece of C Track can be used for this. These pieces of track must first be electrically separated at both ends for this purpose. To do this, cut through the metal connection between the left and right rails on the underside of the tracks as shown in the illustrations on Page 24.

The railroad grade crossing can be mounted in place with 4 screws (74990) for a permanent setup.

This railroad grade crossing can be expanded with the 74930 extension set to a 2-track arrangement.

Please see additional information for connections in analog operation or in digital systems at our Internet site:

www.maerklin.de/de/service/technische-informationen

1. Utilisation conforme à sa destination

Passage à niveaux entièrement automatique avec semi-barrières pour réseau Märklin H0-C à une voie. Avec croix de Saint-André et lampes de signalisation intégrées (ampoules).

2. Remarque sur la sécurité

Avant la première utilisation de ce produit Märklin, lisez impérativement les consignes de sécurité suivantes

- ATTENTION! **Ce produit ne convient pas aux enfants de moins de trois ans**. Pointes et bords coupants lors du fonctionnement du produit. Danger d'étouffement à cause des petites pièces cassables et avalables. Une utilisation non conforme de l'alimentation électrique risque de vous électrocuter.
- Use only blocs d'alimentation/transformers rated for your local hosehold power. .
- Le passage à niveaux doit être alimenté à partir d'une seule source.
- Le passage à niveaux doit être utilisé uniquement avec les blocs d'alimentation 66360/66361/66201/66365 ou le transformateur 66470/66471 pour jouets.
- Si vous déplacez le bloc d'alimentation, ne le tenez jamais par le câble d'alimentation.
- Rallonger la section de contact est réservé aux adultes seulement !
- Le produit ne doit pas être entreposé dans un endroit exposé à un ensoleillement direct, à de fortes variations de température ou à une humidité importante.

2.1 Remarque sur le bloc d'alimentation / transformateur

- Le bloc d'alimentation / transformers n'est pas un jouet. Il sert à l'alimentation en courant du réseau miniature.
- Procédez régulièrement à un contrôle visuel du bloc d'alimentation et de son câble de raccordement – après l'avoir débranché du secteur -, au moins une fois par semaine (en fonction de la fréquence d'utilisation), afin de détecter d'éventuelles détériorations. Au moindre doute quant à l'état du bloc d'alimentation, faites-le réparer par le service Märklin compétent avant toute nouvelle utilisation.

2.2 Information importante

- La notice d'utilisation fait partie intégrante du produit ; elle doit donc être conservée et, le cas échéant, transmise avec le produit.
- Seules des personnes adultes sont habilitées pour l'entretien, la maintenance et les réparations.
- Pour toute réparation ou remplacement de pièces, adressez-vous à votre détaillant spécialisé Märklin.
- Garantie légale et garantie contractuelle conformément au certificat de garantie ci-joint.

3. Matériel fourni :

1 x passage à niveaux
2 x voie de contact
1 x Notice d'utilisation
1 x Bon de garantie

4. Symboles et significationg

Indique le respect de toutes les exigences élémentaires sanitaires et de sécurité.

Jouet à transformateur

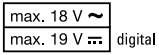

Tension assignée

5. Fonction

Fonctionnement: Les passages à niveau sont fermés ou ouverts par actionnement des contacts de voie au moyen des essieux conducteurs de courant des locomotives et wagons.

Remarque: En cas d'utilisation d'essieux isolés provenant de fabricants étrangers, le fonctionne-ment des passages à niveau peut être perturbé.

6. Montage

Voir illustration p. 20

7. Autres possibilités d'extension - Usage réservé aux adultes!

Pour que les barrières se ferment suffisamment tôt comme dans la réalité, la section de contact doit être prolongée entre le tronçon de route et les deux voies de contact. N'importe quel rail C peut être utilisé à cet effet. Pour cela, ces rails doivent être séparés électriquement aux deux extrémités. Procédez en découpant la liaison métallique du rail gauche et du rail droit sur la face inférieure de la voie, comme illustré page 24.

Lors du montage définitif, le passage à niveaux peut être fixé par 4 vis (74990).

Le passage à niveaux peut être étendu à une circulation à 2 voies avec le kit complémentaire 74930.

Pour le raccordement en mode analogique ou dans des systèmes numériques, consultez les informations supplémentaires sur notre site Internet :

www.maerklin.de/de/service/technische-informationen

1. Beoogd gebruik

Volautomatische overweg met halve bomen voor enkelsporige Märklin H0 C-rail trajecten. Met andreaskruisen en geïntegreerde waarschuwingslampen (gloeilampen).

2. Veiligheidsvoorschriften

Lees eerst de volgende veiligheidsaanwijzingen voordat u dit Märklin product gaat gebruiken.

- **OPGEPAST! Niet geschikt voor kinderen jonger dan 3 jaar.** Functionele scherpe kanten en punten. Gevaar op verstikking door kleine delen die kunnen afbreken of worden ingeslikt. Oneigenlijk gebruik van de netadapter kan tot een elektrische schok leiden.
- Alleen net-adapters en transformatoren gebruiken waarvan de aangegeven netspanning overeenkomt met de netspanning ter plaatse.
- De overweg mag enkel en alleen vanuit één stroomkring van stroom worden voorzien.
- De overweg mag alleen in combinatie met de netadapters 66360/66361/66201/66365 of met de trafo 66470/66471 voor speelgoed gebruikt worden.
- Dit product mag alleen binnenshuis gebruikt worden.
- Stel het model niet bloot aan in directe zonnestraling, sterke temperatuurwisselingen of hoge luchtvochtigheid.
- De contactafstand mag alleen worden verlengd door volwassenen!

2.1 Opmerking voor de netadapter / transformator

- De netvoedingsadapter is geen speelgoed. Het dient als stroomvoorziening voor de modelbaan.
- Controleer op regelmatige tijden (afhankelijk van het intensiteit van het gebruik) maar minstens 1 x per week de toestand van de kabel en de behuizing van de netvoedingsadapter op beschadigingen. Voer deze optische controle alleen uit als de netvoedingsadapter uit de wandcontactdoos is genomen. Bij het geringste verdacht van een beschadiging mag de netvoedingsadapter pas weer gebruikt worden na hersteld te zijn door het Märklin service centrum.

2.2 Belangrijke aanwijzing

- De gebruiksaanwijzing is een essentieel onderdeel van het product en dient daarom bewaard te worden en bij het overdragen van het product meegegeven te worden.
- Onderhoud, herstellingen en reparaties mogen alleen door volwassenen uitgevoerd worden.
- Voor reparatie of onderdelen kunt u zich tot uw Märklin handelaar wenden.
- Vrijwaring en garantie overeenkomstig het bijgevoegde garantiebewijs.

3. Leveringsomvang:

1 x overweg
2 x contactrail
1 x gebruiksaanwijzing
1 x garantiebewijs

4. Symbolen en hun betekenis

geeft aan dat het produkt aan alle veiligheid- en gezondheidsvoorschiften voldoet

Transformator voor speelgoed

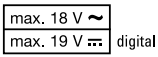

Effectieve spanning

5. Functies

Werkingswijze: de overwegen werken met contactrails als schakelaar. Via de elektrisch geleidende assen van locomotieven en wagens word daardoor de overweg in en uitgeschakeld.

Opmerking: het gebruik van geïsoleerde wielassen bij wagens van andere fabrikanten kan de werking van de overweg nadelig beïnvloeden.

6. Opbouw

Zie afb. pag. 20

7. Verdere opbouwmogelijkheden - Alleen voor volwassenen!

Om de bomen vroegtijdig te laten sluiten net als bij het grote voorbeeld moet het contacttraject tussen het rail/weg stuk en de beide contactrails verlengd worden. Daarvoor kan elk C-railstuk gebruikt worden. Wel moet bij deze railstukken aan beide uiteinden de railstaven elektrisch van elkaar gescheiden worden. Daarvoor knipt u aan de onderzijde van het railstuk de metalen verbinding tussen de linker en de rechter railstaaf, zoals in de afbeeldingen op pag. 24 getoond word, door.

Bij een stationaire opbouw kan de overweg met 4 schroeven (74990) bevestigd worden.

De overweg kan met uitbreidingsset 74930 uitgebreid worden voor een dubbelsporig traject.

Voor de aansluiting in het analoge of digitale bedrijf dient u te letten op de extra aanwijzingen op de internetsite:

www.maerklin.de/de/service/technische-informationen

1. Uso correcto

Paso a nivel totalmente automático con semibarreras para instalaciones de vías C H0 de Märklin monovía. Con cruces de alerta y lámparas de alerta integradas (lámparas de incandescencia).

2. Instrucciones de seguridad

Es imprescindible leer las siguientes instrucciones de seguridad antes del primer uso de un producto de Märklin.

- **¡ATENCIÓN! No es adecuado para niños menores de 3 años.** Esquinas y puntas afiladas condicionadas a la función. Peligro de asfixia a causa de piezas pequeñas que pueden romperse y tragarse. El uso indebido de una fuente de alimentación puede provocar una electrocución.
- Emplear únicamente fuentes de alimentación conmutadas y transformadores que sean de la tensión de red local.
- Está permitido alimentar el paso a nivel únicamente desde una fuente de potencia.
- Está permitido utilizar el paso a nivel únicamente con las fuentes de alimentación conmutadas 66360/66361/66201/66365 o el transformador 66470/66471 para juguetes.
- Está permitido utilizar el producto únicamente en locales cerrados.
- No exponer el modelo en miniatura a la radiación solar directa, a oscilaciones fuertes de temperatura o a una humedad del aire elevada.
- ¡La prolongación del tramo de contacto debe ser realizada exclusivamente por un adulto!

2.1 Nota sobre la fuente de alimentación conmutada / transformador

- La fuente de alimentación conmutada / transformadores no es ningún juguete. Sirve para la alimentación eléctrica de la maqueta de trenes..
- Inspeccionar visualmente a intervalos periódicos (en función de con qué frecuencia jueguen los niños) al menos una vez a la semana la fuente de alimentación conmutada y su cable de conexión, siempre con la fuente de alimentación conmutada aislada de la red doméstica, para comprobar si presenta daños. Si existe la mínima sospecha de daños, no está permitido seguir utilizando la fuente de alimentación conmutada hasta después de su reparación por parte del servicio de reparación de Märklin.

2.2 Notas importantes

- Las instrucciones de empleo forman parte íntegrante del producto y, por este motivo, deben conservarse y entregarse al nuevo usuario, si se transmite el producto a otra persona.
- El mantenimiento, la conservación y las reparaciones deben ser realizadas siempre por adultos.
- Para reparaciones o recambios contacte con su proveedor Märklin especializado.
- Responsabilidad y garantía conforme al documento de garantía que se adjunta.

3. Alcance de suministro

1 x paso a nivel
2 x vías de contacto
1 x Instrucciones de empleo
1 x Documento de garantía

4. Símbolos y su significado

CE — indica el cumplimiento de todos los requisitos fundamentales en materia de seguridad y salud

Juguete con transformador

max. 18 V ~
max. 19 V ⎓ digital — Tensión asignada

5. Funciones

Modo de funcionar: el paso a nivel funciona con vías de contacto como interruptores. El paso a nivel se opera por el paso de las ruedas sin aislar de las locomotoras y vagones.

Aviso: circulando vehículos con ejes aislados de modelos ajenos de Märklin pueden surgir problemas en el funcionamiento del paso a nivel.

6. Montaje

Véase a partir de pág. 20

7. Otras posibilidades de montaje - Solamente para personas adultas!

Para el cierre anticipado de la barrera, como ocurre en los pasos a nivel reales, es preciso alargar el tramo de contacto entre el tramo de vía-carretera y las dos vías de contacto. Para tal fin se puede utilizar cualquier tramo de vía C. Estos tramos de vía se deben aislar eléctricamente en ambos extremos. Para ello, corte transversalmente la unión metálica de los carriles izquierdo y derecho del lado inferior de la vía, como se muestra en las figuras de la página 24.

En el montaje estacionario, el paso a nivel se puede fijar con 4 tornillos (74990).

El paso a nivel se puede ampliar a un trazado de 2 vías con el set de ampliación 74930.

Para su conexión en el modo analógico o en sistemas digitales, tenga presentes las informaciones adicionales en nuestra página Internet:
www.maerklin.de/de/service/technische-informationen

1. Impiego commisurato alla destinazione

Passaggio a livello completamente automatico con semi-barriere per impianti di binario C Märklin H0 a semplice binario. Con croci di avvertimento e fanali di avviso integrati (lampadine).

2. Avvertenze per la sicurezza

Vogliate leggere assolutamente le seguenti avvertenze di sicurezza prima del primo funzionamento di questo prodotto Märklin.

- **AVVERTENZA! Non adatto ai bambini sotto i 3 anni**. Per motivi funzionali i bordi e le punte sono spigolosi. Pericolo di asfissia, poiché le parti piccole e spezzabili potrebbero essere ingerite. Un utilizzo improprio del componente di rete può condurre ad una scossa elettrica.
- Impiegare soltanto alimentatori "switching" e trasformatori che corrispondono alla Vostra tensione di rete locale.
- Tale passaggio a livello deve venire alimentato soltanto a partire da una sola fonte di potenza.
- Tale passaggio a livello deve venire impiegato soltanto con gli alimentatori "switching" da rete 66360/66361/66201/66365 oppure il trasformatore 66470/66471 per giocattoli.
- Tale prodotto deve venire impiegato soltanto in ambienti chiusi.
- Non esponete tale modello ad alcun irraggiamento solare diretto, a forti escursioni di temperatura oppure a elevata umidità dell'aria.
- Il prolungamento della tratta di contatto deve avvenire solo da parte di adulti!

2.1 Avvertenza sull'alimentatore "switching" da rete / trasformatore

- Tale alimentatore "switching" e trasformatori da rete non è affatto un giocattolo. Esso serve all'alimentazione di corrente dell'impianto di ferrovia in miniatura.
- Esaminate visivamente ad intervalli regolari contro i danneggiamenti (a seconda della rispettiva frequenza dell'esercizio di gioco), come minimo 1 x per settimana, l'alimentatore "switching" da rete ed i suoi cavi di collegamento in condizione di sezionamento dalla rete elettrica domestica. In caso del più minuscolo sospetto di un danneggiamento l'alimentatore "switching" da rete deve venire nuovamente impiegato soltanto dopo la riparazione tramite il Servizio Riparazioni Märklin.

2.2 Avvertenze importanti

- Le istruzioni di impiego costituiscono parte integrante del prodotto e devono pertanto venire conservate, nonché consegnate insieme in caso di cessione del prodotto ad altri.
- Manutenzione, tenuta in efficienza e riparazioni possono venire eseguite soltanto da parte di adulti.
- Per le riparazioni o le parti di ricambio, contattare il rivenditore Märklin.
- Prestazioni di garanzia e garanzia in conformità all'accluso certificato di garanzia.

3. Corredo di fornitura

1 x Passaggio a livello
2 x Binari di contatto
1 x Istruzioni di impiego
1 x Certificato di garanzia

4. Simboli e significato

CE	Indica la conformità a tutti i fondamentali requisiti di sicurezza e di sanità
	Trasformatore per giocattoli
max. 18 V ~ max. 19 V ⎓ digital	Tensione nominale

5. Funzioni

Modalità di funzionamento: Tali passaggi a livello funzionano con dei binari di contatto in qualità di commutatori. Attraverso gli assi conduttori di corrente delle locomotive e di carri e carrozze viene in questo modo attivato e disattivato il passaggio a livello.

Avvertenza: In caso di impiego di assi con ruote isolati su prodotti di marca estranea, si può addivenire a difetti di funzionamento riguardanti il passaggio a livello.

6. Montaggio

Si veda da pag. 20

7. Ulteriori possibilità di trasformazione - Solo per adulti!

Per la chiusura anticipata delle barriere in modo fedele al prototipo la tratta di contatto tra l'elemento di strada con binario ed entrambi i binari di contatto deve venire prolungata. A tale scopo può venire utilizzato qualsiasi elemento di binario C. A tale scopo questi elementi di binario devono venire sezionati elettricamente ad entrambe le estremità. Per questo, vogliate tagliare il collegamento metallico tra le rotaie sinistra e destra sul lato inferiore dei binari, come raffigurato nelle illustrazioni della pagina 24.

In caso di un montaggio permanente tale passaggio a livello può venire fissato con 4 viti (74990).

Il passaggio a livello può venire ampliato con il corredo di completamento 74930 per un tracciato della linea a 2 binari.

Per il collegamento nel funzionamento analogico oppure nei sistemi Digital vogliate prestare attenzione alle informazioni aggiuntive sulle nostre pagine Internet:

www.maerklin.de/de/service/technische-informationen

1. Produktens användningsområde

Helautomatisk järnvägsövergång med halvbommar för enspåriga H0-C-spåranläggningar från Märklin. Med varningskors och integrerade varningslampor (glödlampor).

2. Säkerhetsföreskrifter

Läs igenom följande säkerhetsanvisningar, innan du använder den här Märklin-produkten första gången.

- **VARNING! Ej lämplig för barn under 3 år**. Funktionsbetingade vassa kanter och spetsar. Kvävningsrisk på grund av smådelar som kann lossna. Felaktig använding av nätenheten kan leda till elöverslag och fysisk skada.
- Använd endast nätadaptrar och transformatorer anpassade för det lokala elnätet.
- Järnvägsövergången får försörjas från endast en strömkälla.
- Järnvägsövergången får användas endast med de switchade nätdelarna 66360/66361/66201/66365 eller transformatorn 66470/66471 för leksaker.
- Produkten får endast användas inomhus i slutna rum.
- Förvara inte produkten i direkt solsken, på platser med häftiga temperaturväxlingar och/eller med hög luftfuktighet.
- Förlängning av kontaktsträckan får endast göras av en vuxen person!

2.1 V.g. se nätenheten / transformatorn

- Nätenheten och transformatorer är ingen leksak. Det får endast användas som strömförsörjare till modelljärnvägen.
- Koppla bort nätenheten från hushålls-elen och kontrollera med jämna mellanrum den urkopplade nätenheten och anslutningskabeln, minst en gång per vecka, så att inga synbara skador uppstått. Vid minsta misstanke att någon skada uppstått, på nätenheten eller dess kabel, får nätenheten ej användas förrän skadan åtgärdats av Märklins reparationsservice (Märklin-Reparatur-Service).

2.2 Observera: Viktigt

- Bruksanvisningen är en del av denna produkt och måste därför sparas och alltid medfölja produkten vid ett eventuellt ägarbyte.
- Underhåll, service och reparationer får endast utföras av vuxna personer.
- För reparationer samt för införskaffande av reservdelar vänder man sig till sin auktoriserade Märklin-handlare.
- Garantivillkor framgår av bifogade garantibevis.

3. Satsens innehåll

1 x järnvägsövergång
2 x kontakträls
1 x Bruksanvisning
1 x Garantisedel

4. Symboler och vad de betyder

CE — Visar produkternas alla egenskaper ur säkerhetssynpunkt och alla hälsorisker vid användandet

Transformatordriven leksak

max. 18 V ~
max. 19 V ⎓ digital — Nominell spänning

5. Funktion

Funktionshänvisningar: Järnvägsövergångarna fungerar med kontaktskenor som brytare. Via lok och vagnars elledande axlar kopplas därmed järnvägsövergången till och från.

OBS: Användning av främmande produkter med isolerade hjulsatser kan medföra funktionsstörningar på järnvägsövergången.

6. Uppbyggnad

Se från sida 20

7. Ytterligare möjligheter till utbyggnad - Kun for voksne!

För att få till stånd en förebildsenlig förtida sänkning av bommarna måste kontaktsträckan mellan räls/väg-delen och de båda kontaktspåren förlängas. Det går då bra att använda vilken C-rälsbit som helst. Rälsbitarna måste separeras elektriskt i båda ändarna. Kapa då metallförbindelsen på den vänstra och den högra skenan på rälsens undersida, se bilden på sida 24.

Vid stationär uppbyggnad kan järnvägsövergången fästas med 4 skruvar (74990).

Järnvägsövergången kan utökas med kompletteringssatsen 74930 till en tvåspårig anläggning.

Beakta den extra informtionen på vår webbplats för att ansluta i analog drift eller i digitala system:
www.maerklin.de/de/service/technische-informationen

1. Tilsigtet anvendelse

Fuldautomatisk baneoverskæring med halvbomme til enkeltsporede Märklin H0-C-sporanlæg. Med advarselskryds og integrerede advarselslamper (glødepærer).

2. Sikkerhedsanvisninger

Læs ubetinget følgende sikkerhedsråd, før du benytter dette Märklin-produkt for første gang.

- **ADVARSEL! Ikke egnet til børn under 3 år.** Skarpe kanter og spidser pga. funktionen. Kvælningsfare pga. små dele, der kan brække af og sluges. Misbrug af strømforsyningen kan forårsage elektrisk stød.
- Använd endast nätadaptrar och transformatorer anpassade för det lokala elnätet.
- Baneoverskæringen må kun forsynes fra en strømkilde
- Baneoverskæringen må kun benyttes med strømforsyningerne 66360/66361/66201/66365 eller transformatoren 66470/66471 til legetøj.
- Produktet må kun anvendes indendørs.
- Opbevar ikke produktet i direkte sollys, ved stærke temperaturudsving eller ved høj luftfugtighed.
- Forlængelse af kontaktstrækningen må kun gennemføres af voksne!

2.1 Informationer om omformer / transformator

- Strømforsyningen er ikke noget legetøj. Den anvendes til at forsyne en modeltogbane medstrøm.
- Se regelmæssigt (alt efter hvor hyppigt legetøjet anvendes), mindst 1 x om ugen, i afbrudt tilstand efter, om strømforsyningen og tilslutningsledningen til lysnettet er beskadiget. Ved den mindste mistanke om beskadigelse må strømforsyningen først anvendes igen, når den er blevet grundigt repareret af Märklins reparationsservice.

2.2 Vigtige bemærkninger

- Brugsanvisningen er en del afl produktet og skal derfor gemmes og medfølge, hvis produktet gives videre til andre.
- Service, vedligeholdelse og reparationer må kun udføres af voksne.
- For reparation eller reservedele bedes De henvende Dem til Deres Märklinforhandler.
- Garanti ifølge vedlagte garantibevis.

3. Leverancens omfang:

1 x baneoverskæring
2 x kontaktspor
1 x Brugsanvisning
1 x Garantibevise

4. Symboler og betydning

CE — iviser overholdelsen af alle grundlæggende sikkerheds og sundhedskrav

Transformator legetøjg

max. 18 V ~
max. 19 V ⎓ digital — Tilladt spænding

5. Funktion

Funktionsmåde: Jernbaneoverskæringerne fungerer med kontaktskinner som kontakt. Derved til- og frakobles jernbaneoverskæringen via de elektrisk ledende aksler på lokomotiverne og vognene.

Henvisning: Ved anvendelse af isolerede hjulsæt på fremmede produkter kan der opstå funktions-forstyrrelser ved jernbaneoverskæringen.

6. Opbygning

Se fra s. 20

7. Flere opstillingsmuligheder - Só para adultos!

For at opnå at bommene ligesom forbilledet lukker i god tid skal kontaktstrækningen mellem spor-vejstykket og de to kontaktspor forlænges. Ethvert C-sporstykke kan anvendes til formålet. Hertil skal begge sporstykker afbrydes elektrisk i begge ender. Hertil klippes metalforbindelsen på venstre og højre skinne på undersiden af sporet over, som vist på illustrationerne på side 24.

Ved stationær montage kan baneoverskæringen fastgøres med 4 skruer (74990).

Med suppleringssættet 74930 kan baneoverskæringen udvides til dobbeltspor.

Med henblik på tilslutning ved analog drift eller i digitalsystemer henvises der til de yderligere oplysninger på vores website:
www.maerklin.de/de/service/technische-informationen

Aufbau • Setup • Montage • Opbouw • Montaje • Montaggio • Uppbyggnad • Opbygning

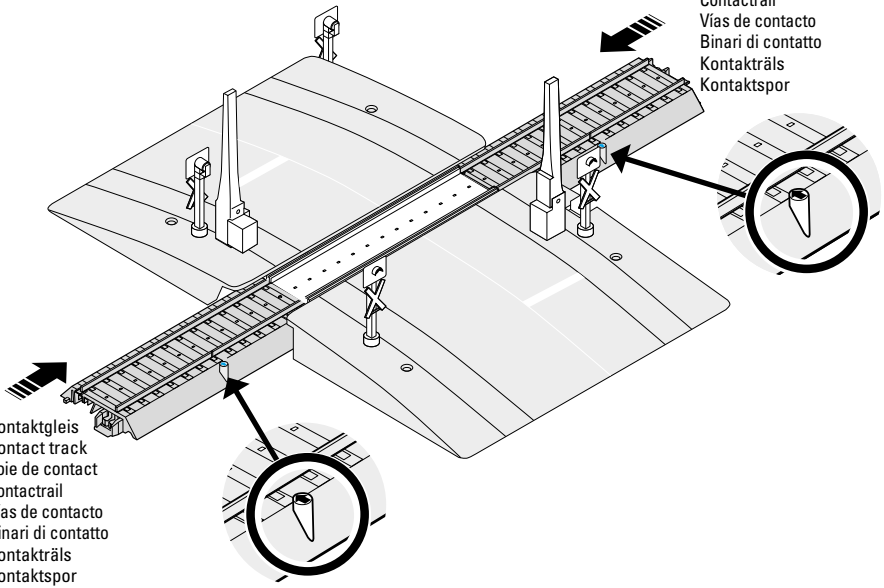

! Markierung an den Kontaktgleisen müssen sich auf der gleichen Seite befinden.

! The identification markings on the contact tracks must all be on the same side when putting the tracks together for the crossing gates.

! Les marquages sur les sections de contact doivent se trouver sur le même côté.

! Markering op de contactrails moeten zich aan dezelfde kant van de rail bevinden.

¡Las marcas existentes en las vías de contacto deben quedar posicionadas en el mismo lado!

! I contrassegni sui binari di contatto devono trovarsi sullo stesso lato.

! Kontaktskenornas markeringar måste alltid befinna sig på samma sida!

! Markeringerne på kontaktskinnerne skal befinde sig på samme side.

Verlängern der Kontakstrecke • Lengthening Contact Areas • Allongement de la section de contact • Verlengen van de contactsectie • Alargar el tramo de contacto • Prolungamento della tratta di contatto • Förlängning av kontaktsträckan • Forlængelse af kontaktstrækningen

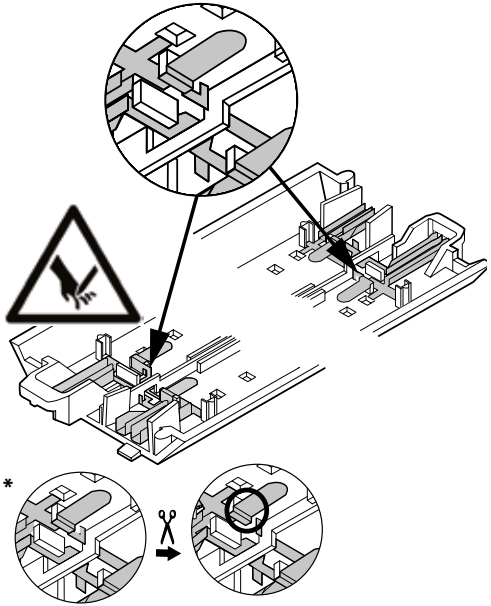

* Diese Verbindungen müssen innerhalb der Kontaktstrecke, an beiden Enden der Gleise, getrennt werden.

* These connections must be separated within the contact area at both ends of the track sections.

* Ces connexions doivent être détachées à l'intérieur de la section de contact, aux deux extrémités des rails.

* Deze verbinding dient binnen het contacttraject aan beide uiteinden van het railstuk doorgeknipt te worden

* Estas conexiones se deben desacoplar dentro del tramo de contacto, en ambos extremos de las vías.

* Questi collegamenti devono venire sezionati, all'interno della tratta di contatto, ad entrambe le estremità del binario.

* De här förbindelserna måste tas isär inom kontaktsträckan, i båda ändarna av rälsen.

* Disse forbindelser skal være opdelte i begge ender af sporene indenfor kontaktstrækningen..

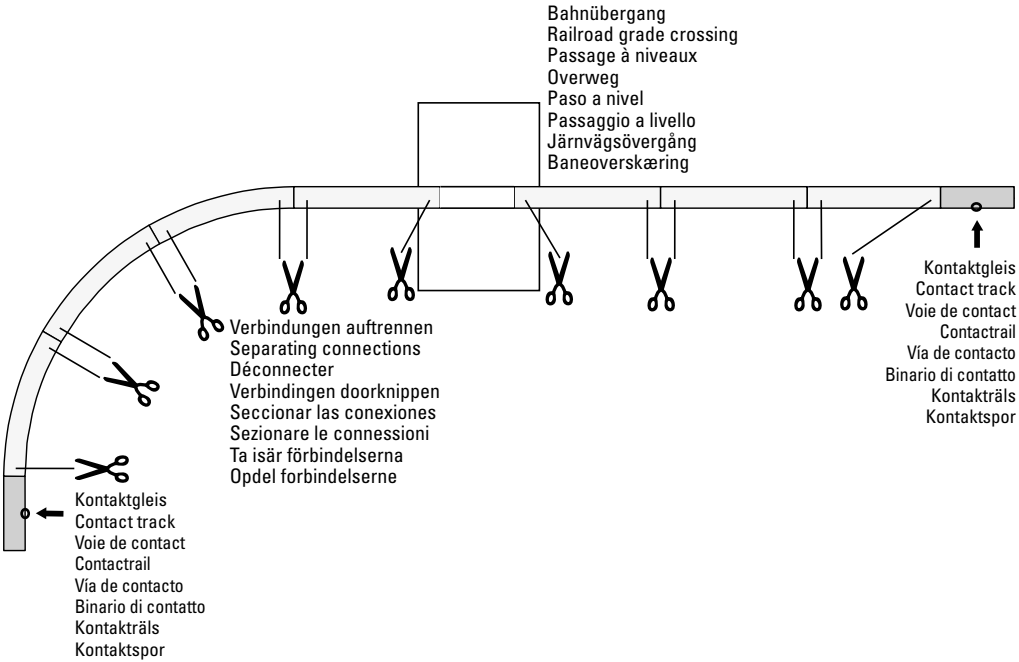
Bahnübergang
Railroad grade crossing
Passage à niveaux
Overweg
Paso a nivel
Passaggio a livello
Järnvägsövergång
Baneoverskæring
Kontaktgleis
Contact track
Voie de contact
Contactrail
Vía de contacto
Binario di contatto
Kontakträls
Kontaktspor
Verbindungen auftrennen
Separating connections
Déconnecter
Verbindingen doorknippen
Seccionar las conexiones
Sezionare le connessioni
Ta isär förbindelserna
Opdel forbindelserne
Kontaktgleis
Contact track
Voie de contact
Contactrail
Vía de contacto
Binario di contatto
Kontakträls
Kontaktspor

8. Wartung und Instandhaltung • Service and maintenance • Entretien et maintien • Onderhoud en handhaving • El mantenimiento • Manutenzione ed assistere • Underhåll och reparation • Service og reparation

Glühlampe (E611 011) wechseln

Changing light bulbs (E611 011)

Changer les ampoules (E611 011)

Gloeilamp (E611 011) vervangen

Sustituir la bombilla (E611 011)

Cambiare la lampadina (E611 011)

Glödlampor (E611 011) byts

Elpærer (E611 011) skiftes

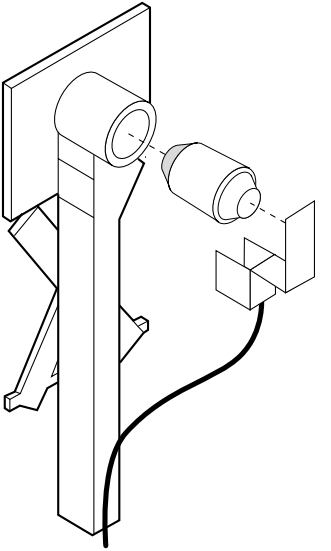

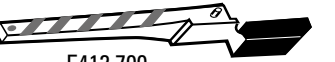

E412 700

Due to different legal requirements regarding electro-magnetic compatibility, this item may be used in the USA only after separate certification for FCC compliance and an adjustment if necessary.

Use in the USA without this certification is not permitted and absolves us of any liability. If you should want such certification to be done, please contact us – also due to the additional costs incurred for this.

Gebr. Märklin & Cie. GmbH
Stuttgarter Straße 55 - 57
73033 Göppingen
Germany
www.maerklin.com

[redacted]
www.maerklin.com/en/imprint.html

320921/0918/Sc1Ef
Änderungen vorbehalten
© Gebr. Märklin & Cie. GmbH